Modell	Jahr	HG	UG	Bildtafel	Einschränkungen	Update	14:13	17.08.2006	PORSCHE	PET	PORSCHE
911	89	0	01	1-00		203					

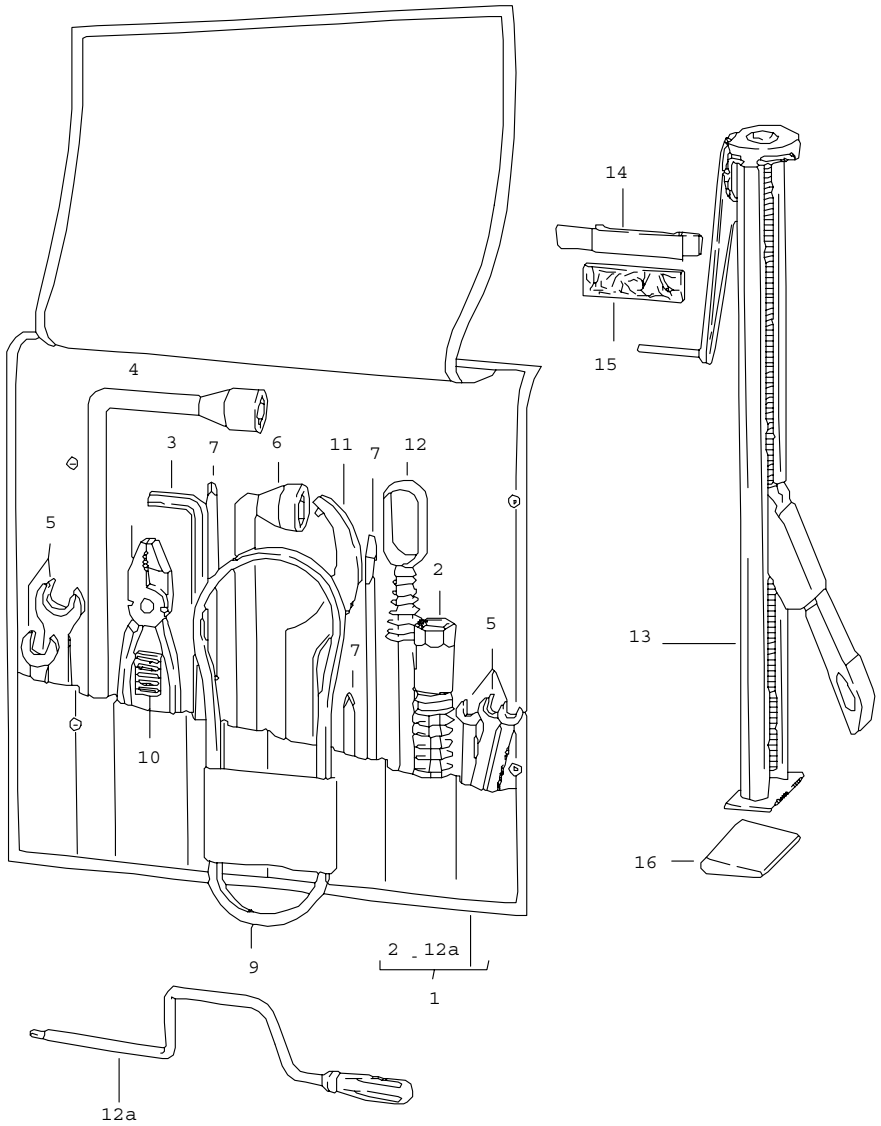

Pos	Teilenummer	Benennung	Bemerkung	St	Modellangabe
		Werkzeug Wagenheber			
1	911 721 002 12	Werkzeugtasche	87	1	
(1)	911 721 002 14	Werkzeugtasche mit Inhalt bestehend aus: Werkzeugtasche	88-	1 1	
2	477 012 203 A	Zündkerzenschlüssel		1	
3	477 012 227	Winkelschraubendreher		1	
4	999 571 045 02	Radmutternschlüssel SW 19		1	
5	999 195 011 02	Doppelmaulschlüssel 8 X 9		1	
5	999 195 012 02	Doppelmaulschlüssel 10 X 11		1	
5	999 195 013 02	Doppelmaulschlüssel 12 X 13		1	
5	999 195 014 02	Doppelmaulschlüssel 14 X 15		1	
5	999 195 015 02	Doppelmaulschlüssel 17 X 19		1	
6	999 571 046 02	Schlüssel SW 24		1	
7	911 721 107 02	Schraubendreher GR. 1		1	
(7)	911 721 107 02	Schraubendreher Satz		1	
8	-	Kombizange		1	
9	999 192 176 50	Schmalkeilriemen 9,5 X 10 X 710		1	
10	911 721 013 00	Tasche mit Sicherung		1 5	
11	999 571 047 02	Werkzeug für Drehstromgenerator		1	
12	996 721 151 00	Abschleppöse	87	1	

Pos	Teilenummer	Benennung	Bemerkung	St	Modellangabe	Pos	Teilenummer	Benennung	Bemerkung	St	Modellangabe
12A	928 521 907 02	Kurbel für Notbetätigung Vordersitz	88-	1							
-	911 721 237 00	Zwischenstück für Notbetätigung Fensterheber		1							
-	999 571 043 02	Doppelsteckschlüssel 10 X 13		1							
-	911 721 231 00	Winkelschraubendreher für Zylinderschraube 6 MM		1							
-	911 721 235 00	Verlängerungsstange mitbestellen:	 88-	1							
-	996 721 151 00	Abschleppöse		1							
13	911 721 011 04	Wagenheber		1							
14	911 722 021 01	Halterung für Wagenheber		1							
15	911 556 208 02	Filzstreifen		1							
16	911 721 131 00	Klemmstück		1							
		- ENDE -									

Modell	Jahr	HG	UG	Bildtafel	Einschränkungen	Update	14:13	17.08.2006	PORSCHE PET PORSCHE
911	89	0	01	1-05		203			

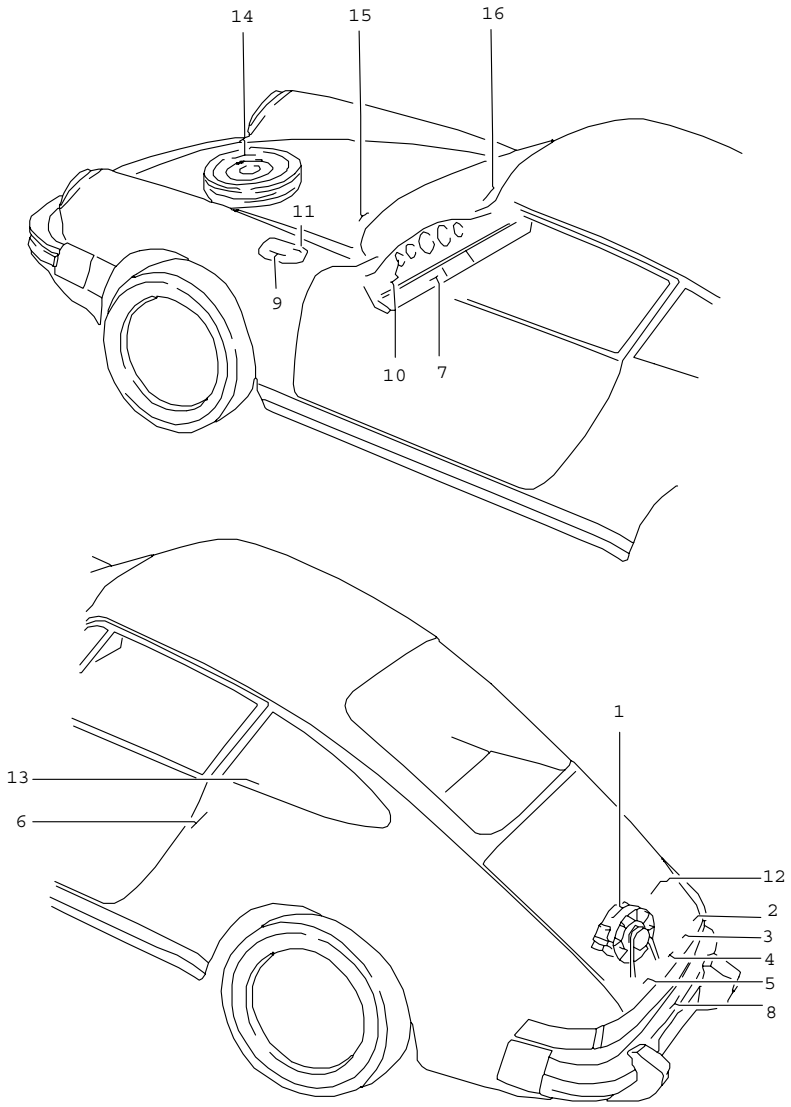

Pos	Teilenummer	Benennung	Bemerkung	St	Modellangabe
		Klebeschild			
1	930 006 501 02	Klebeschild Zündzeitpunkt		1	TURBO
2	930 006 509 00	Klebeschild Zündfolge		1	TURBO
2	930 006 509 01	Klebeschild Zündfolge		1	CARRERA
3	901 006 503 00	Klebeschild Ventilspiel		1	
4	930 006 504 02	Klebeschild Motorölstand		1	
5	937 701 127 00	Klebeschild Reifendruck		1	CARRERA
5	911 701 287 03	Klebeschild Reifendruck	89	1	(AUS)
5	911 701 287 07	Klebeschild Reifendruck	89	1	(AUS) M 491
5	930 006 505 01	Klebeschild Reifendruck		1	TURBO CARRERA M 491
8	928 006 901 00	Klebeschild Stützlast		1	
9	911 701 251 00	Hinweisschild nur bleifreies Benzin Weiss		1	(J)(AUS)
9	911 701 251 01	Hinweisschild nur bleifreies Benzin Schwarz		1	(J)(AUS)
10	944 701 210 02	Klebeschild EUROSUPER bleifrei		1	
10	928 701 173 03	Klebeschild nur bleifreies Benzin		1	(B)(L)
10	911 701 253 00	Klebeschild nur bleifreies Benzin		1	(J)(AUS)
11	930 701 203 01	Klebeschild Kraftstoffart 91 ROZ		1	(J)
11	928 006 117 04	Klebeschild Kraftstoffart 91 ROZ		1	(AUS)

Pos	Teilenummer	Benennung	Bemerkung	St	Modellangabe
11	411 000 263 A	Klebeschild Kraftstoffart 98 ROZ		1	
11	928 006 117 03	Klebeschild Kraftstoffart 95 ROZ		1	M 298
12	930 006 119 05	Klebeschild Motordaten	87	1	TURBO (S)
12	930 006 121 05	Klebeschild Motordaten	87	1	CARRERA (CH)
12	930 006 535 11	Klebeschild Einstellung Abgasanlage	87	1	CARRERA (S)
12	930 006 535 14	Klebeschild Einstellung Abgasanlage	88	1	CARRERA (S)
12	930 006 513 40	Klebeschild Einstellung Abgasanlage		1	CARRERA (AUS)
12	930 006 535 15	Klebeschild Motordaten	89	1	CARRERA (S)
12	930 006 513 45	Klebeschild Motordaten	89	1	CARRERA (AUS)
13	911 701 250 00	Klebeschild Alarmanlage		2	
14	928 701 145 05	Klebeschild für Notrad deutsch		1	
14	996 361 701 00	Klebeschild für Notrad englisch		1	
14	996 361 701 01	Klebeschild für Notrad französisch		1	
14	928 701 148 05	Klebeschild für Notrad italienisch		1	
14	928 701 149 00	Klebeschild für Notrad spanisch		1	
16	928 701 102 02	Hinweisschild Sekuriflex deutsch		1	
16	928 701 102 03	Hinweisschild Sekuriflex französisch		1	
16	928 701 102 04	Hinweisschild Sekuriflex italienisch		1	
16	928 701 102 05	Hinweisschild Sekuriflex spanisch		1	
16	928 701 102 06	Hinweisschild Sekuriflex englisch		1	

- ENDE -

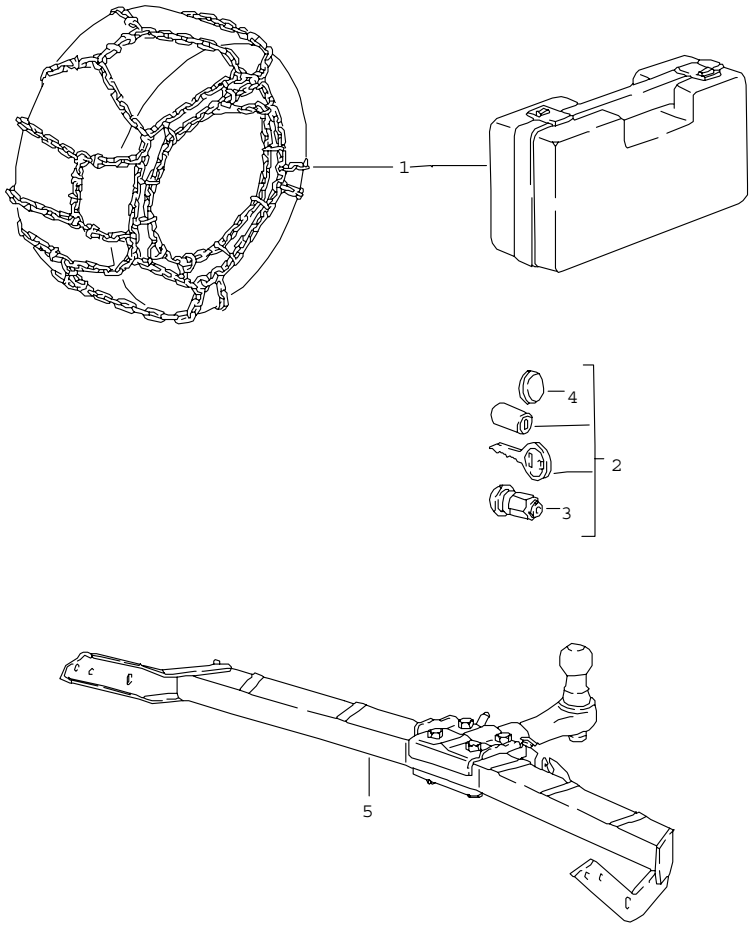

Pos	Teilenummer	Benennung	Bemerkung	St	Modellangabe
		Zubehör Schneeketten			
(1)	911 361 909 00	Schneeketten Satz für Reifen 185/70 R 15 215/60 R 15 205/55 R 16 225/50 R 16 245/45 R 16		1	
2	928 361 047 03	Radmutter abschliessbar 1 Satz		1	
3	928 361 306 03	Radmutter abschliessbar		4	
4	965 361 167 00	Abdeckkappe		4	
		Anhängevorrichtung			
5	911 722 031 02	Anhängevorrichtung komplett		1	CARRERA
		- ENDE -			

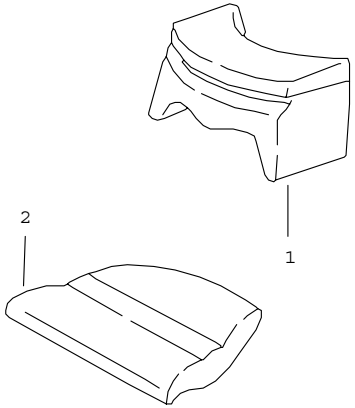

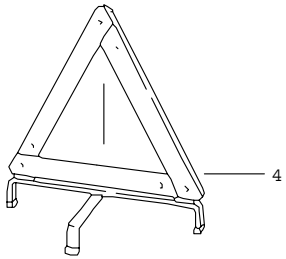

Pos	Teilenummer	Benennung	Bemerkung	St	Modellangabe
		Zubehör			
1	928 522 050 00	Kindersitz ab 4 Jahre nur in Verbindung mit Kindersitzkissen		1	
2	911 522 071 00	Kindersitzkissen	/L	1	
	4CR	Schwarz mit Porsche-Schriftzug			
(2)	911 522 072 00	Kindersitzkissen	/R	1	
	4CR	Schwarz mit Porsche-Schriftzug			
4	911 721 104 01	Warndreieck		1	(D)
-	000 043 080 00	Fussmatte vorn Gummi 1 Satz		1	
		- ENDE -			

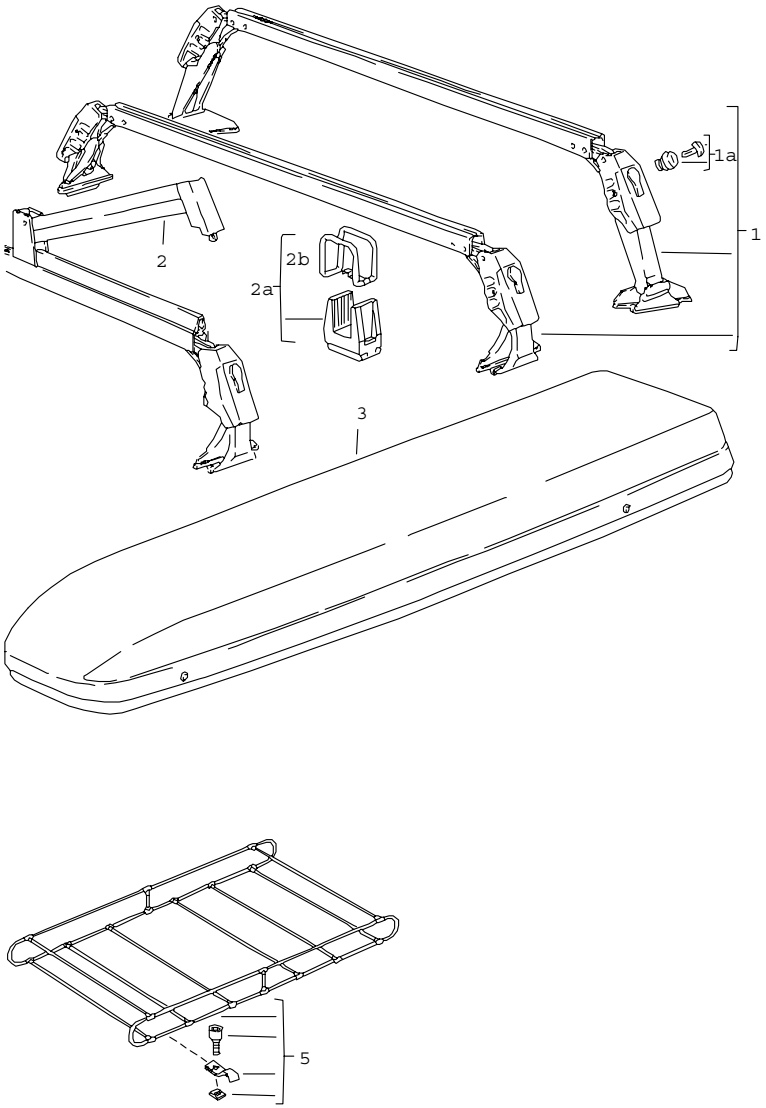

Pos	Teilenummer	Benennung	Bemerkung	St	Modellangabe
		Dachtransportsystem			
1	911 801 055 00	Satz Basisträger		1	COUPE
(1)	911 801 055 60	Satz Basisträger MAX. 35 KG		1	TARGA/CABRIO
1A	928 801 011 02	Zylinderschloss mit Schlüsseln Schliessungsnummer Angeben		1	
2	928 801 061 02	Halteschiene bestehend aus: Klemmbügel		1 4	
2A	928 801 903 02	Skigreifer		2	
2B	928 801 193 02	Halteband		2	
3	928 801 063 02	Skibox	/L	1	
(3)	928 801 064 02	Skibox	/R	1	
5	928 801 081 02	Dachgepäckträger Satz		1	
		- ENDE -			

Modell	Jahr	HG	UG	Bildtafel	Einschränkungen	Update				
911	89	0	02	2-06		203	14:14	17.08.2006	PORSCHE	PET	PORSCHE

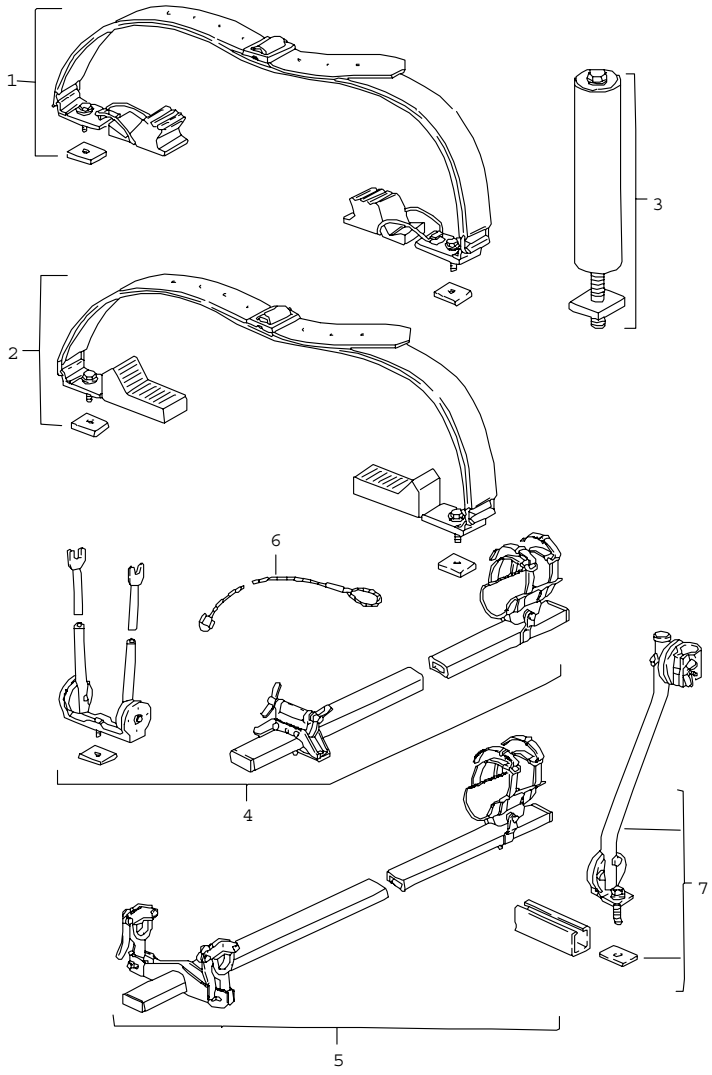

Pos	Teilenummer	Benennung	Bemerkung	St	Modellangabe
		Dachtransportsystem			
1	928 801 019 02	Satz Surfbretthalter		1	
2	928 801 017 02	Satz Bootsträger		1	
3	928 801 085 02	Leiterdorn Satz		X	
4	928 801 093 02	Satz Fahrradträger für Rennrad		1	
5	928 801 095 02	Satz Fahrradträger für Sportrad		1	
6	928 801 079 02	Sicherungsseil		1	
7	928 801 097 02	Rahmenstütze		1	
		- ENDE -			

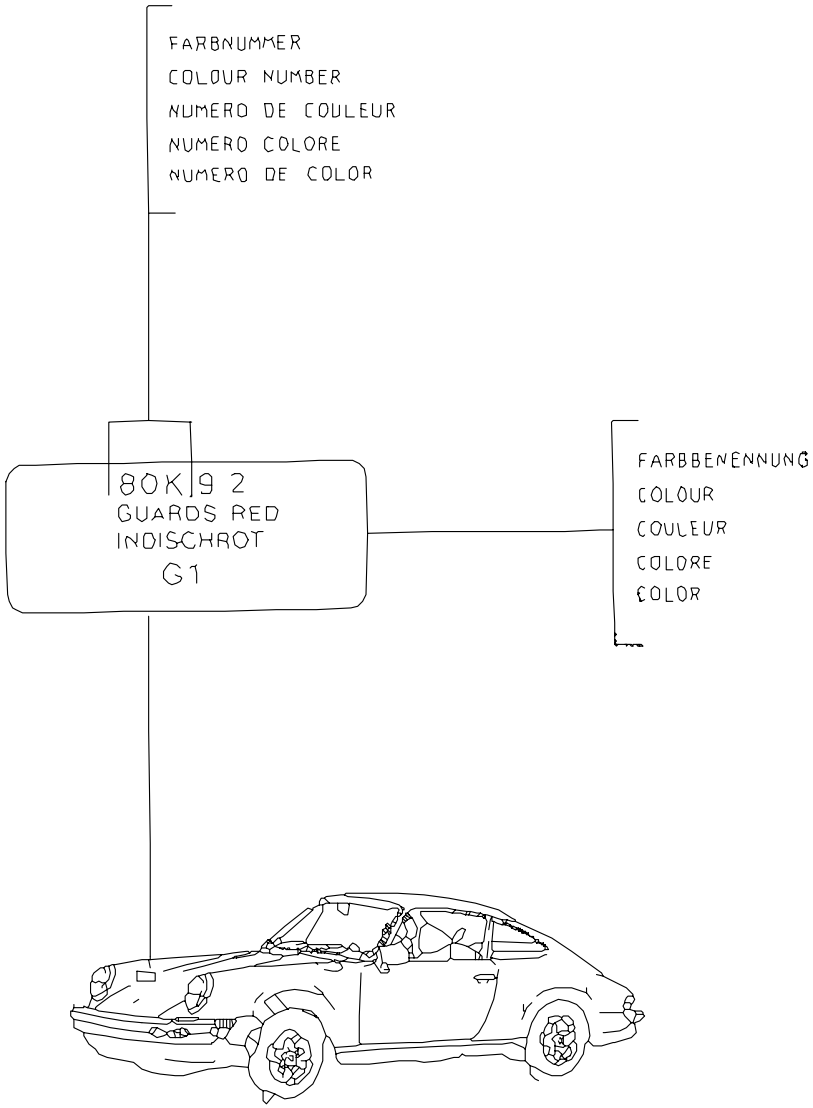

Pos	Teilenummer	Benennung	Bemerkung	St	Modellangabe
		Lacke Vormaterialien			
-	911 096 050 00	Polyesterspachtel 1 KG GLASSIT-NON-FERRO 839-10		X	
-	911 096 051 00	Füller-Härter 30 GR GLASSIT 948-36 Rot		X	
-	911 096 052 00	Grundfüller 1 LTR GLASSOFIX 238-150		X	
-	911 096 053 00	Füller-Härter 500 ML GLASSOFIX 352-228		X	
-	911 096 054 00	Grundfüller 1 LTR GLASSODUR 285-100 Weiss		X	
-	911 096 055 00	Füller-Härter 500 ML GLASSODUR 929-28/1		X	
-	911 096 056 00	Haftgrund 2 LTR GLASSOFIX 2K 934-200		X	
-	911 096 057 00	Füller-Härter 1 LTR GLASSOFIX 934-100		X	
-	911 096 058 00	PU-Spachtel 1 KG GLASSODUR 995-20		X	
-	911 096 059 00	Füller-Härter 1 KG GLASSODUR 929-13		X	
-	911 096 060 00	Verdünnung 1 LTR GLASSODUR 352-91		X	
-	911 096 062 00	Zusatzlack 1 LTR GLASSODUR 521-111		X	
-	911 096 063 00	Unterbodenschutz 1 KG GLASSOHYD 1109-		X	

Pos	Teilenummer	Benennung	Bemerkung	St	Modellangabe
-	000 043 001 00	Zinn SN 90% 200 GR		X	
-	911 095 903 80	Kunstharz-Grundlack Metallic 1 LTR		X	
	80D	Cassisrot-Metallic			
	697	Diamantblau-Metallic			
	36N	Diamantblau-Metallic			
	40L	Cognacbraun-Metallic			
	40D	Espressobraun-Metallic			
	699	Felsengrün-Metallic			
	35Y	Lagunengrün-Metallic			
	21Z	Lagunengrün-Metallic			
	81K	Lachssilber-Metallic			
	550	Leinen-Metallic			
	35V	Marineblau-Metallic			
	980	Silber-Metallic			
	36P	Veneziablau-Metallic			
	81L	Samtrot-Metallic			
	22D	Schiefer-Metallic			
	693	Steingrau-Metallic			
	947	Perlglanzeffekt			
	22E	Tannengrün-Metallic			
	37B	Taubenblau-Metallic			
	34S	DUNKELBLAU-METALLIC			
-	911 096 064 00	Klarlack 1LTR GLASSODUR-MS 923-85		X	
-	911 095 902 60	Decklack 2 K 1 LTR		X	
	548	Apricotbeige			
	80F	Cherryrot			
	347	Dunkelblau			
	908	Grandprix-Weiss			
	499	Keramikbeige			
	60M	Leinen			
	10W	Limonengelb			
	22C	Muranogrün			
	700	Schwarz			
	80K	Indischrot			
	21M	Türkis			
-	911 095 932 20	Lackstift		X	
	548	Apricotbeige			
	80F	Cherryrot			
	347	Dunkelblau			
	908	Grandprix-Weiss			
	499	Keramikbeige			
	10W	Limonengelb			
	60M	Leinen			
	22C	Muranogrün			
	700	Schwarz			
	80K	Indischrot			
	21M	Türkis			
-	911 095 933 20	Lackstift Satz bestehend aus: Grundlack Klarlack		X	
	80D	Cassisrot-Metallic			
	40L	Cognacbraun-Metallic			
	697	Diamantblau-Metallic			
	36N	Diamantblau-Metallic			

Pos	Teilenummer	Benennung	Bemerkung	St	Modellangabe	Pos	Teilenummer	Benennung	Bemerkung	St	Modellangabe
	40D	Espressobraun-Metallic									
	699	Felsengrün-Metallic									
	81K	Lachssilber-Metallic									
	35Y	Lagunengrün-Metallic									
	21Z	Lagunengrün-Metallic									
	35V	Marineblau-Metallic									
	980	Silber-Metallic									
	550	Leinen-Metallic									
	36P	Veneziablau-Metallic									
	81L	Samtrot-Metallic									
	22D	Schiefer-Metallic									
	693	Steingrau-Metallic									
	22E	Tannengrün-Metallic									
	37B	Taubenblau-Metallic									
		- ENDE -									

Modell	Jahr	HG	UG	Bildtafel	Einschränkungen	Update		
911	89	0	05	5-00		203	14:14	17.08.2006

Pos	Teilenummer	Benennung	Bemerkung	St	Modellangabe
		Sicherungsmittel Dichtungsmittel Pflegemittel			
		Sicherungsmittel			
-	928 101 921 00	Loctite -270- 10 CCM hochfest		X	
		Dichtungsmittel			
-	000 043 205 13	Dichtmasse SILASTIK 732 RTV 90 ML		X	
-	000 043 010 00	Loctite -574- 50 CCM		X	
		Loctite Klebeset zur Verklebung von Metall Glas Keramik Duroplast bestehend aus:		X	
-	000 043 051 00	Klebstoff Loctite -312- 50 CCM		X	
-	000 043 202 65	Loctite AKTIVATOR NF 736 180 CCM		X	
-	000 043 004 00	Montagepaste Optimoly - HT 1 Tube A 90 G		X	
-	000 043 005 00	Gelenkwellenfett OPTIMOL - OLISTAMOLY 1 Tube A 90 G		X	
-	000 043 204 21	Fett für Schliesszylinder Spraydose		X	
		Pflegemittel			
-	999 571 062 00	Pflegeset bestehend aus: Koffer		1	
-	999 901 013 40	Waschkonservierer		1	
-	999 901 014 41	Reinigungsmittel		1	

Modell	Jahr	HG	UG	Bildtafel	Einschränkungen	Update		
911	89	0	05	5-00		203	14:14	17.08.2006

Pos	Teilenummer	Benennung	Bemerkung	St	Modellangabe
-	999 901 015 40	Glanzpolierer		1	
-	999 901 016 40	Teerentferner		1	
-	999 901 017 40	Cockpitreiniger		1	
-	999 901 018 40	Lackpolitur		1	
-	999 901 019 41	Insektenentferner		1	
-	999 901 020 40	Fleckenwasser		1	
-	999 901 021 40	Polierwatte		1	
-	999 901 022 40	Poliertuch		1	
-	000 044 000 02	Pflegemittel 250 ML		X	
-	999 901 017 41	Scheibenreiniger Sommer 250 ML		X	
-	999 901 033 40	Scheibenreiniger Winter 1000 ML		X	
-	999 901 036 40	Autoshampoo Nachfüllflasche 1000 ML		X	
-	999 917 803 00	Scheibenreiniger Sprayflasche 250 ML		X	
-	928 628 931 00	Silicone-Remover 1000 ML		X	
-	999 901 030 40	Felgenreiniger Sprayflasche 500 ML		X	
-	999 901 031 40	Felgenreiniger Nachfüllflasche 1000 ML		X	
		- ENDE -			

Modell	Jahr	HG	UG	Bildtafel	Einschränkungen	Update			
911	89	0	80	80-00		203	14:14	17.08.2006	PORSCHE PET PORSCHE

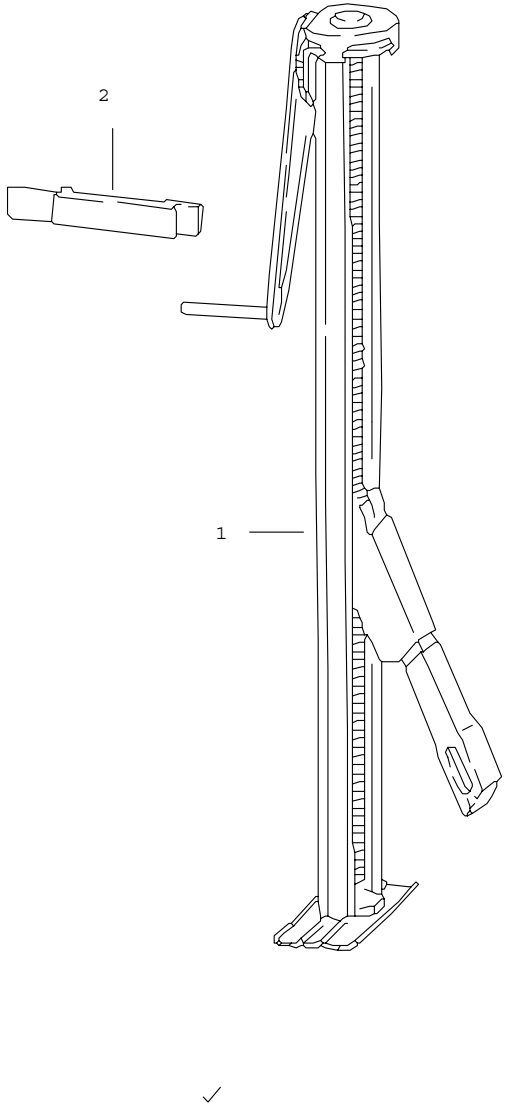

Pos	Teilenummer	Benennung	Bemerkung	St	Modellangabe
		Sondermodell Flachbau Wagenheber Zubehör	88-		TURBO M506
1	911 721 911 00	Wagenheber		1	
2	911 722 021 01	Halterung		1	
		- ENDE -			

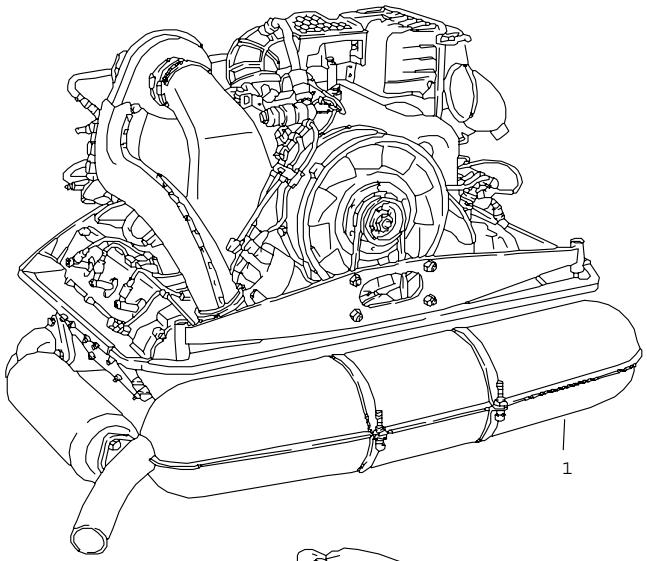

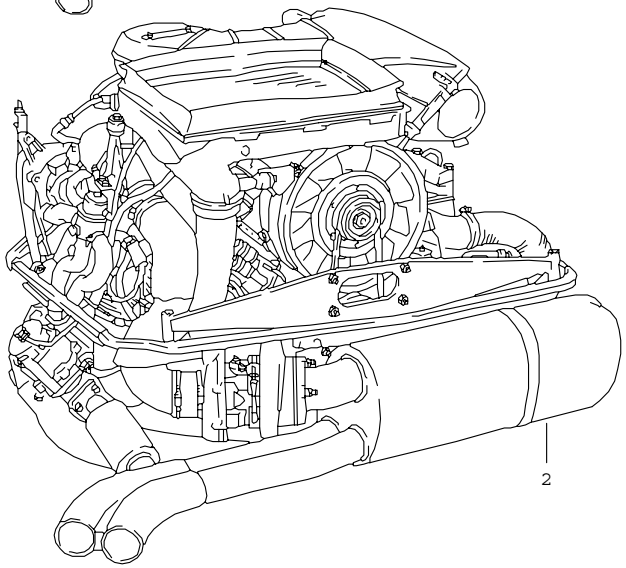

Pos	Teilenummer	Benennung	Bemerkung	St	Modellangabe
		Ersatzmotor einbaufertig			
1	930 100 220 00	Motor		1	930.20 COUPE/TARGA
1	> 930 100 220 01	Motor		1	930.20 CABRIO
1	930 100 225 00	Motor		1	930.25 COUPE/TARGA
1	930 100 225 01	Motor		1	930.25 CABRIO
1	930 100 225 02	Motor		1	930.25 (J) COUPE/TARGA
1	930 100 225 03	Motor		1	930.25 (J) CABRIO
1	930 100 225 04	Motor		1	930.25 (CH)(AUS) COUPE/TARGA
1	930 100 225 05	Motor		1	930.25 (CH)(AUS) CABRIO
1	930 100 226 00	Motor	-88	1	930.26 (S) COUPE/TARGA
1	930 100 226 01	Motor	-88	1	930.26 (S) CABRIO
2	A 930 100 266 04	Motor	-87	1	930.66 COUPE
2	A 930 100 266 04	Motor	88 A	1	930.66 COUPE / TARG
2	930 100 266 04	Motor	-88 A	1	930.66 COUPE / TARG
2	930 100 266 03	Motor	-87	1	930.66 CABRIO
2	930 100 266 03	Motor	-88	1	930.66 CABRIO
		- ENDE -			

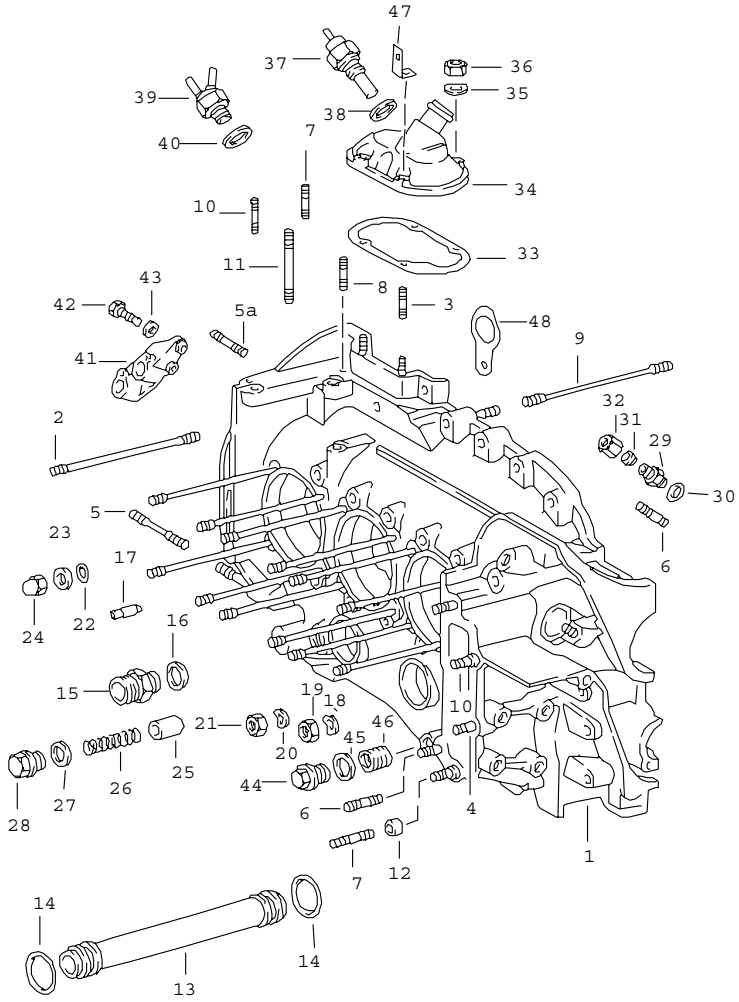

Pos	Teilenummer	Benennung	Bemerkung	St	Modellangabe
		Kurbelgehäuse links			
1	930 101 917 00	Kurbelgehäuse mit Stiftschrauben		1	930.20/25/26
1	930 101 918 00	Kurbelgehäuse mit Stiftschrauben		1	930.66/68
2	911 101 172 00	Stiftschraube oben		12	930.20/25/26
2	993 101 170 51	Stiftschraube unten		12	930.20/25/26
2	993 101 170 51	Stiftschraube - Dilavar -		24	930.66/68
3	999 062 085 02	Stiftschraube M 6 X 20		4	
4	999 062 006 02	Stiftschraube M 8 X 20		2	
5	999 062 099 02	Stiftschraube M 10 X 105		1	930.20/25/26
5	999 062 192 02	Stiftschraube M 10 X 102		1	930.66/68
5A	999 062 099 02	Stiftschraube M 10 X 105		1	
6	999 062 007 02	Stiftschraube M 8 X 22		5	
7	999 062 009 02	Stiftschraube M 8 X 28		3	
8	999 062 055 02	Stiftschraube M 6 X 12		1	
9	930 101 174 01	Stiftschraube		2	
10	999 062 008 02	Stiftschraube M 8 X 25		3	
11	999 062 147 02	Stiftschraube M 8 X 62		1	
12	901 101 145 00	Passhülse		2	
13	901 107 351 01	Ölrohr		4	
(13)	930 107 040 01	Reparatursatz Ölrohr geteilt		1	

Pos	Teilenummer	Benennung	Bemerkung	St	Modellangabe
14	* 999 707 112 40	Runddichtring		8	
15	999 136 008 09	Stutzen		1	
16	* 900 123 011 30	Dichtring A 22 X 27		1	
17	911 101 011 01	Spritzventil		6	930.20/25/26
17	911 101 011 51	Spritzventil Übergrösse		6	930.20/25/26
17	930 101 015 00	Spritzventil		6	930.66/68
17	930 101 015 50	Spritzventil Übergrösse		6	930.66/68
18	* 900 031 014 30	Scheibe 8,4		24	
19	900 910 022 02	Sicherungsmutter M 8		24	
20	N 012 242 3	Federscheibe B 10 X 18		1	
21	900 076 052 02	Sechskantmutter M 10 X 1		1	
22	* 999 701 006 40	O-Ring		12	
23	901 101 161 01	Scheibe		12	
24	930 101 172 01	Hutmutter		13	
25	911 107 512 00	Kolben		1	
26	901 107 531 00	Druckfeder		1	
27	900 123 106 30	Dichtring A 18 X 24		1	
28	999 064 026 02	Verschlussschraube		1	
29	901 107 375 00	Einschraubstutzen		1	
30	* 900 123 101 30	Dichtring A 12 X 18		1	
31	N 020 825 1	Schneidring LL 8		1	
32	900 104 003 02	Überwurfmutter A LL 8		1	
33	* 930 107 791 02	Dichtung		1	
34	930 107 073 00	Deckel		1	
35	N 012 226 5	Federscheibe B 6		4	
36	900 076 010 02	Sechskantmutter M 6		4	
37	930 606 118 00	Temperaturschalter		1	930.20/25/26
38	900 123 007 30	Dichtring A 14 X 18		1	930.20/25/26
39	930 110 401 01	Thermoventil		1	930.66/68
40	900 123 007 30	Dichtring A 14 X 18		1	930.66/68
41	930 101 089 01	Halter für Impulsgeber		1	930.20/25/26
42	N 010 217 9	Sechskantschraube M 6 X 20		2	930.20/25/26
43	N 011 524 7	Scheibe A 6,4		2	930.20/25/26
44	944 107 197 01	Verschlussschraube		1	
45	900 123 118 30	Dichtring A 22 X 27		1	
46	999 504 127 00	Gewindeeinsatz M 20 X 1,5		1	
48	901 101 151 00	Haltelasche		1	

- ENDE -

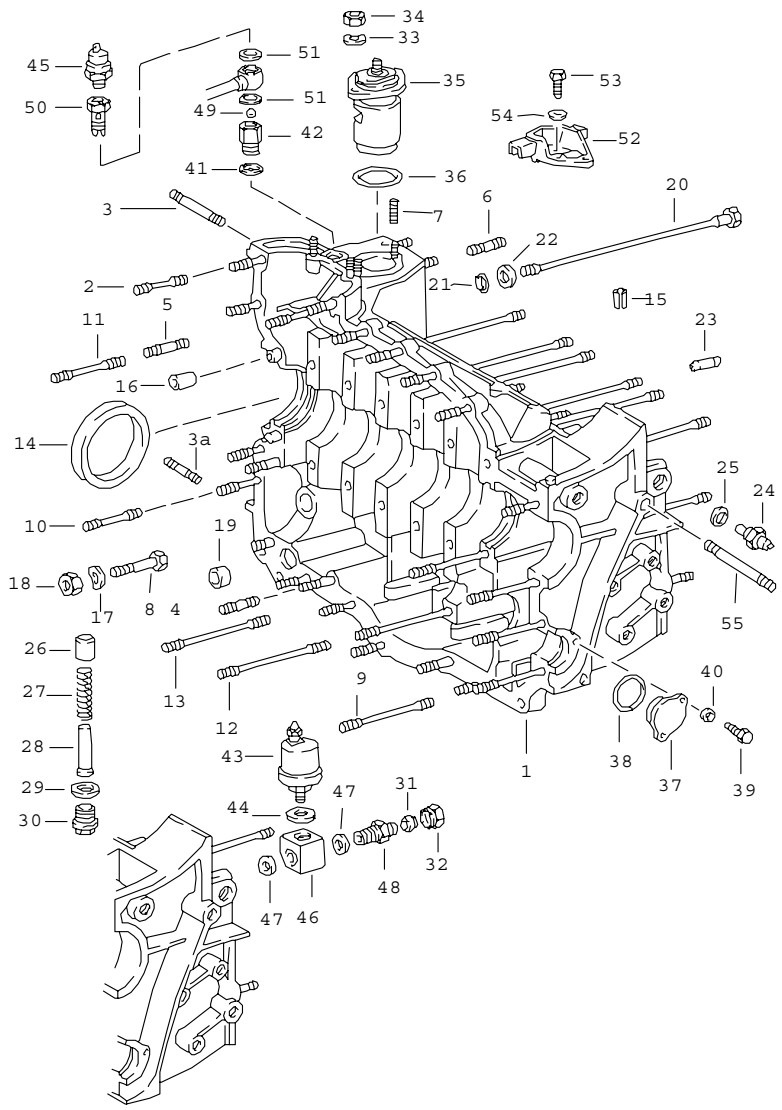

Pos	Teilenummer	Benennung	Bemerkung	St	Modellangabe
		Kurbelgehäuse rechts			
1	930 101 917 00	Kurbelgehäuse mit Stiftschrauben		1	930.20/25/26
1	930 101 918 00	Kurbelgehäuse mit Stiftschrauben		1	930.66/68
2	999 062 115 02	Stiftschraube M 8 X 32		15	
3	999 062 225 02	Stiftschraube M 10 X 142		1	930.20/25/26
3	999 062 225 02	Stiftschraube M 10 X 140		1	930.66/68
3A	999 062 099 02	Stiftschraube M 10 X 105		1	
4	999 062 006 02	Stiftschraube M 8 X 20		3	
5	999 062 009 02	Stiftschraube M 8 X 28		1	
6	999 062 073 02	Stiftschraube M 8 X 16		4	
7	999 062 055 02	Stiftschraube M 6 X 12		3	
8	900 074 139 02	Sechskantschraube M 8 X 55		1	
9	N 014 432 4	Stiftschraube M 8 X 78		3	
10	999 062 075 02	Stiftschraube M 8 X 48		2	
11	999 062 138 02	Stiftschraube M 8 X 52		1	
12	999 062 051 02	Stiftschraube M 8 X 108		1	
13	930 101 175 00	Stiftschraube		1	
14	* 999 113 264 40	Radialdichtring 90 X 110 X 12		1	
15	900 095 025 01	Spannstift 8 X 16		1	
16	901 101 195 00	Passhülse		2	

Pos	Teilenummer	Benennung	Bemerkung	St	Modellangabe
17	* 900 031 014 30	Scheibe 8,4		1	
18	900 910 022 02	Sicherungsmutter M 8		1	
19	* 999 704 172 50	Dichtring		1	
20	930 101 173 02	Schraube		11	
21	* 999 701 006 40	O-Ring		12	
22	901 101 161 01	Scheibe		12	
23	911 101 011 01	Spritzventil		3	930.20/25/26
23	930 101 015 00	Spritzventil		3	930.66/68
24	911 606 112 00	Fernthermometergeber		1	
25	900 123 008 30	Dichtring A 14 X 20		1	
26	911 107 512 00	Kolben		1	
27	930 107 531 01	Druckfeder		1	
28	930 107 533 00	Führungshülse		1	
29	900 123 106 30	Dichtring A 18 X 24		1	
30	999 064 026 02	Verschlussschraube		1	
31	N 020 825 1	Schneidring LL 8		1	
32	900 104 003 02	Überwurfmutter A LL 8		1	
33	N 012 226 5	Federscheibe B 6		2	
34	900 076 010 02	Sechskantmutter M 6		2	
35	930 107 765 00	Öltemperatur-Regler		1	
36	* 999 701 053 40	O-Ring 39,2 X 3		1	
37	930 105 165 00	Abschlussdeckel		1	
38	* 999 701 658 40	Runddichtring 33,3 X 2,4		1	
39	900 075 057 02	Sechskantschraube M 6 X 16		2	
40	* N 011 524 7	Scheibe 6,4		2	
41	* N 013 832 5	Dichtring A 18 X 22		1	
42	901 101 175 01	Reduzierstück		1	930.20/25/26
42	930 107 705 00	Reduzierstutzen		1	930.66/68
43	911 606 135 00	Druckgeber		1	
44	* 900 123 009 20	Dichtring		1	
45	911 606 230 00	Öldruckschalter		1	
46	911 107 704 00	Stutzen		1	
47	* 900 123 101 30	Dichtring A 12 X 18		2	
48	911 107 709 01	Einschraubstutzen		1	
49	900 108 022 00	Kugel $ 9 MM		1	930.66/68
50	930 107 706 00	Hohlschraube		1	930.66/68
51	900 123 007 30	Dichtring A 14 X 18		2	930.66/68
52	930 101 191 02	Halter		1	
53	N 010 217 9	Sechskantschraube M 6 X 20		2	930.20/25/26
54	N 011 524 7	Scheibe A 6,4		2	930.20/25/26
55	999 061 056 02	Stiftschraube M 10 X 15		1	

- ENDE -

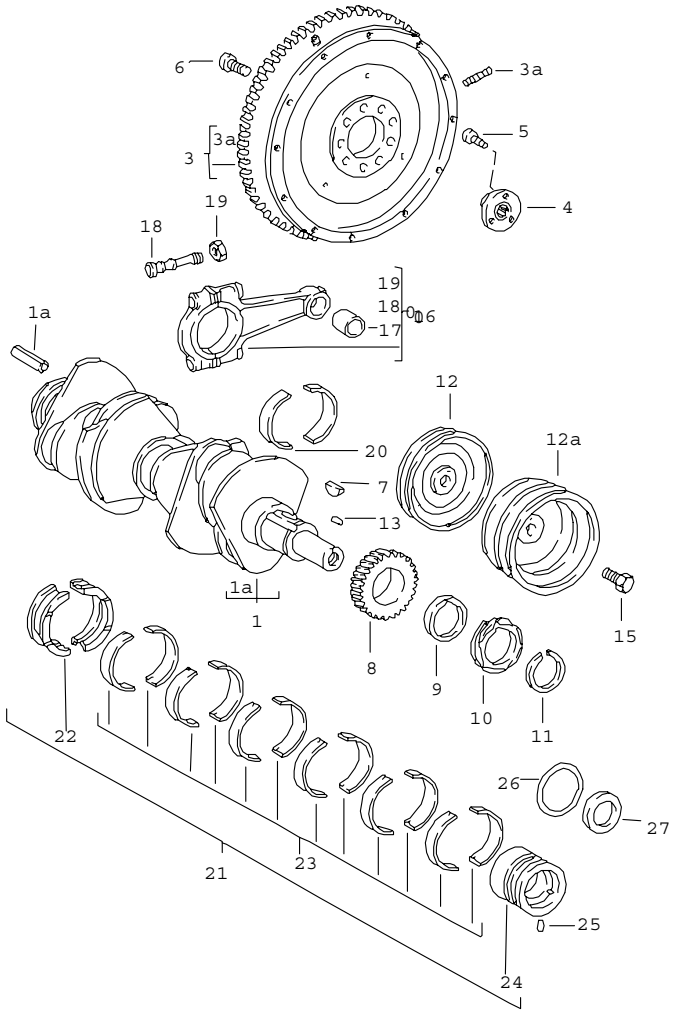

Pos	Teilenummer	Benennung	Bemerkung	St	Modellangabe
		Kurbelwelle			
1	> 930 102 014 09	Kurbelwelle		1	930.20/25/26
1	> 930 102 014 10	Kurbelwelle		1	930.66/68
1A	900 095 031 00	Spannhülse 6 X 16		1	930.20/25/26
3	> 930 102 033 03	Schwungrad		1	930.20/25/26
(3)	> 930 102 213 00	Schwungrad	-88	1	930.66/68
(3)	930 102 239 02	Schwungrad	89-	1	930.66/68
3A	930 102 349 00	Gewindestift	89-	1	930.20/25/26 930.66/68
4	930 102 042 00	Büchse	-88	1	930.66/68
(4)	931 102 111 00	Rillenkugellager	89-	1	930.20/25/26 930.66/68
5	900 067 008 02	Zylinderschraube M 6 X 12		3	
6	930 102 206 00	Zylinderschraube		9	
7	901 102 147 00	Scheibenfeder		1	
8	901 102 111 00	Steuerrad Kennzahl 0		1	
8	901 102 111 10	Steuerrad Kennzahl 1		1	
9	901 102 145 00	Zwischenring		1	
10	930 102 112 00	Antriebsrad		1	930.20/25/26
10	930 102 115 01	Antriebsrad		1	930.66/68
11	901 102 148 00	Sicherungsring Kennzahl 0		1	
11	901 102 148 01	Sicherungsring Kennzahl 1		1	
11	901 102 148 02	Sicherungsring Kennzahl 2		1	
11	901 102 148 03	Sicherungsring Kennzahl 3		1	
12	930 102 028 08	Riemenscheibe		1	930.20/25/26
12	930 102 126 02	Riemenscheibe		1	930.66

Pos	Teilenummer	Benennung	Bemerkung	St	Modellangabe
12A	930 102 024 03	Riemenscheibe		1	930.20/25/26 M 559 930.66-S M 148
12A	930 102 024 02	Riemenscheibe		1	M30.66 M 559/M 573
13	N 101 090 01	Zylinderstift 5 M 6 X 14		1	
15	999 093 005 02	Sechskantschraube M12 X 1,5 X 22		1	
16	964 103 020 53	Pleuelstange Gewichtsgruppe: 3= 615 - 624 G		6	
16	964 103 020 54	Pleuelstange Gewichtsgruppe: 4= 624 - 633 G		6	
16	964 103 020 65	Pleuelstange Gewichtsgruppe: 5= 633 - 642 G		6	
16	964 103 020 66	Pleuelstange Gewichtsgruppe: 6= 642 - 651 G		6	
16	964 103 020 67	Pleuelstange Gewichtsgruppe: 7= 651 - 660 G		6	
16	964 103 020 68	Pleuelstange Gewichtsgruppe: 8= 660 - 669 G		6	
16	964 103 020 59	Pleuelstange Gewichtsgruppe: 9= 669 - 678 G		6	
16	964 103 020 60	Pleuelstange Gewichtsgruppe: 10= 678 - 687 G		6	
16	964 103 020 61	Pleuelstange Gewichtsgruppe: 11= 687 - 696 G		6	
>>>	930 103 975 00	1 Satz Pleuelstangen bestehend aus: Pleuelstangen		1 6	
17	930 103 134 01	Pleuelbuchse		6	
18	964 103 176 00	Pleuelschraube		12	
19	930 103 174 00	Pleuelmutter		12	
20	930 103 147 15	Pleuellager		12	
20	930 103 147 50	Pleuellager Übermass 0,25 MM		12	
20	930 103 147 60	Pleuellager Übermass 0,50 MM		12	
21	964 101 901 00	Satz Kurbelwellenlager		1	
21	964 101 901 51	Satz Kurbelwellenlager Übermass innen 0,25 MM		1	
21	964 101 901 56	Satz Kurbelwellenlager Übermass innen 0,50 MM		1	
21	964 101 901 61	Satz Kurbelwellenlager Übermass aussen 0,25 MM		1	
21	964 101 901 71	Satz Kurbelwellenlager Übermass innen 0,25 MM Übermass aussen 0,25 MM		1	
21	964 101 901 76	Satz Kurbelwellenlager Übermass innen 0,50 MM Übermass aussen 0,25 MM		1	
22	930 101 131 15	Lagerschale I		2	
22	930 101 131 51	Lagerschale I Übermass innen 0,25 MM		2	

Pos	Teilenummer	Benennung	Bemerkung	St	Modellangabe
22	930 101 131 56	Lagerschale I Übermass innen 0,50 MM		2	
22	930 101 131 61	Lagerschale I Übermass aussen 0,25 MM		2	
22	930 101 131 71	Lagerschale I Übermass innen 0,25 MM aussen 0,25 MM		2	
22	930 101 131 76	Lagerschale I Übermass innen 0,50 MM aussen 0,25 MM		2	
23	930 101 132 15	Lagerschale II-VII		12	
23	930 101 132 51	Lagerschale II-VII Übermass innen 0,25 MM		12	
23	930 101 132 56	Lagerschale II-VII Übermass innen 0,50 MM		12	
23	930 101 132 61	Lagerschale II-VII Übermass aussen 0,25 MM		12	
23	930 101 132 71	Lagerschale II-VII Übermass innen 0,25 MM aussen 0,25 MM		12	
23	930 101 132 76	Lagerschale II-VII Übermass innen 0,50 MM aussen 0,25 MM		12	
24	964 101 138 01	Lagerbuchse VIII		1	
24	964 101 138 54	Lagerbuchse VIII Übermass innen 0,25 MM		1	
24	964 101 138 55	Lagerbuchse VIII Übermass innen 0,50 MM		1	
24	964 101 138 65	Lagerbuchse VIII Übermass aussen 0,25 MM		1	
24	964 101 138 66	Lagerbuchse VIII Übermass innen 0,25 MM aussen 0,25 MM		1	
24	964 101 138 67	Lagerbuchse VIII Übermass innen 0,50 MM aussen 0,25 MM		1	
25	900 012 061 00	Zylinderstift 5 H 8 X 10		1	
26	* 999 707 285 40	O-Ring 51 X 4,5		1	
27	* 999 113 290 41	Dichtring 30 X 50 X 10		1	
		- ENDE -			

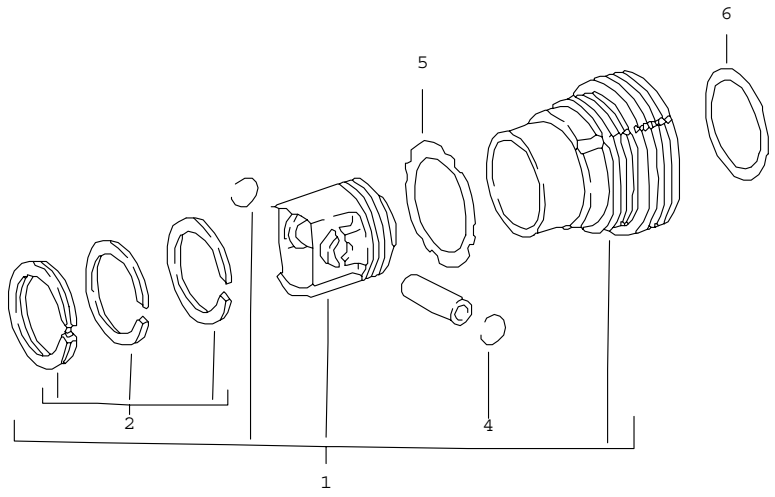

Pos	Teilenummer	Benennung	Bemerkung	St	Modellangabe
		Zylinder mit Kolben			
		Gruppe 5 - Mahle -			
1	930 103 989 01	Zylinder mit Kolben Kennzeichen -- / - 618-626 G		6	930.20/26
1	930 103 990 01	Zylinder mit Kolben Kennzeichen -- / - 613-621 G		6	930.25
1	930 103 989 02	Zylinder mit Kolben Kennzeichen + / ++ 626-634 G		6	930.20/26
1	930 103 990 02	Zylinder mit Kolben Kennzeichen + / ++ 621-629 G		6	930.25
1	930 103 969 03	Zylinder mit Kolben Kennzeichen -- / - 616-624 G		6	930.66/68
1	930 103 969 04	Zylinder mit Kolben Kennzeichen + / ++ 624-632 G		6	930.66/68
		Gruppe 5 - KS -			
1	930 103 991 01	Zylinder mit Kolben Kennzeichen -- / - 650-658G		6	930.25
1	930 103 991 02	Zylinder mit Kolben Kennzeichen + / ++ 658-666G		6	930.25
		Gruppe 6 - Mahle -			
1	930 103 989 03	Zylinder mit Kolben Kennzeichen -- / - 618-626 G		6	930.20/26

Pos	Teilenummer	Benennung	Bemerkung	St	Modellangabe
1	930 103 990 03	Zylinder mit Kolben Kennzeichen -- / - 613-621 G		6	930.25
1	930 103 989 04	Zylinder mit Kolben Kennzeichen + / ++ 626-634 G		6	930.20/26
1	930 103 990 04	Zylinder mit Kolben Kennzeichen + / ++ 621-629 G		6	930.25
1	930 103 969 05	Zylinder mit Kolben Kennzeichen -- / - 616-624 G		6	930.66/68
1	930 103 969 06	Zylinder mit Kolben Kennzeichen + / ++ 624-632 G		6	930.66/68
		Gruppe 6 - KS -			
1	930 103 991 03	Zylinder mit Kolben Kennzeichen -- / - 650-658G		6	930.25
1	930 103 991 04	Zylinder mit Kolben Kennzeichen + / ++ 658-666G		6	930.25
		Kolbenringe - Mahle -			
2	* 930 103 986 00	Satz Kolbenringe		6	930.20/25/26
2	* 930 103 968 00	Satz Kolbenringe		6	930.66/68
		Kolbenringe - KS -			
2	930 103 986 01	Satz Kolbenringe		6	930.25
4	900 908 019 00	Ring C 23		12	
5	* 930 104 194 02	Zylinderfussdichtung 0,25 MM		6	
5	930 104 194 01	Zylinderfussdichtung Übermass 0,50 mm s. Technische Information GR.1 NR.18 27.8.77		6	
6	930 104 381 01	Zylinderkopfdichtung - ENDE -	8	6	930.66-S:M14

Modell	Jahr	HG	UG	Bildtafel	Einschränkungen	Update	14:15	17.08.2006	PORSCHE PET PORSCHE
911	89	1	03	103-00		203			

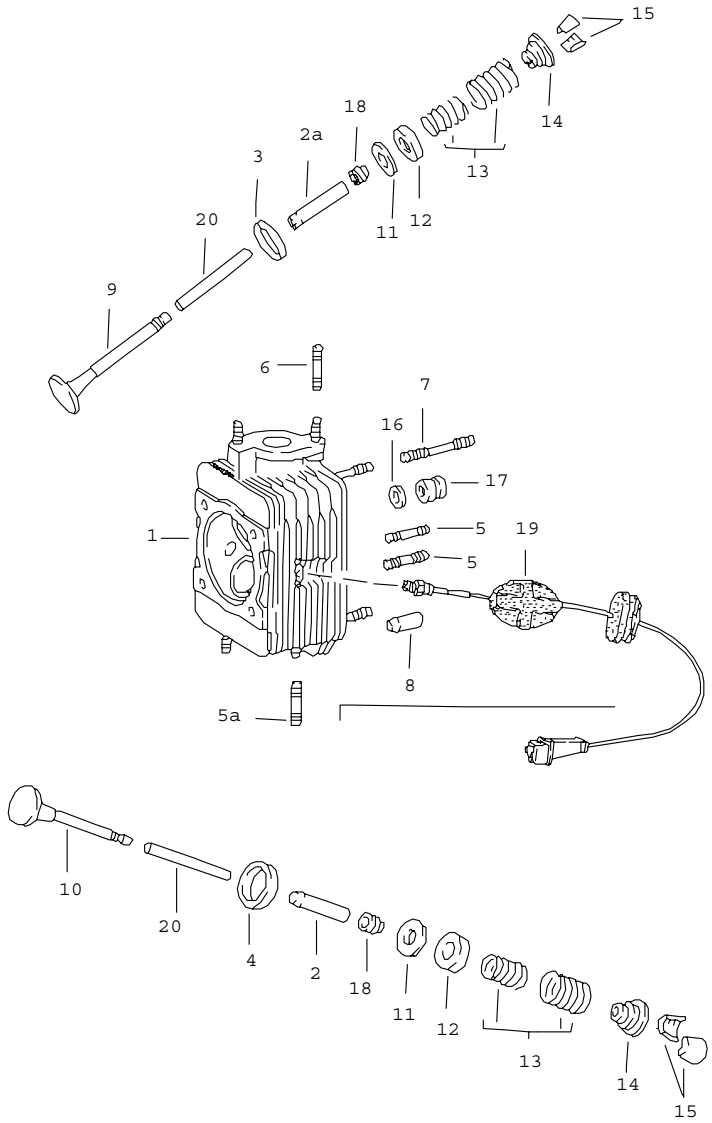

Pos	Teilenummer	Benennung	Bemerkung	St	Modellangabe
		Zylinderkopf			
1	930 104 033 06	Zylinderkopf ohne Ventile		6	930.20/25
1	930 104 033 07	Zylinderkopf ohne Ventile		6	930.26
1	930 104 043 10	Zylinderkopf ohne Ventile		6	930.66/68
1	930 104 043 12	Zylinderkopf ohne Ventile		6	930.66 M 148
2	930 104 321 50	Ventilführung 1. Übergrösse		12 6	930.66/68 930.20/25/26
2A	930 104 321 53	Ventilführung 1. Übergrösse		6	930.20/25/26
3	930 104 331 50	Ventilsitzring Einlass Ventilsitzring		6	
4	930 104 335 56	Ventilsitzring Auslass Übergrösse		6	
5	999 062 006 02	Stiftschraube BM 8 X 20		12	
5A	999 062 239 02	Stiftschraube BM 8 X 30		12	
6	999 062 010 02	Stiftschraube BM 8 X 35		12	930.20/25/26
6	999 062 178 02	Stiftschraube BM 8 X 120		12	930.66/68
7	999 062 041 02	Stiftschraube BM 8 X 50		24	
8	999 012 006 00	Zylinderstift		12	
9	930 105 409 13	Einlassventil		6	930.20/25/26
9	930 105 409 14	Einlassventil	:	6	930.20/25/26 M 637
9	964 105 409 06	Einlassventil		6	930.66/68
10	930 105 419 51	Auslassventil		6	930.20/25/26
10	930 105 419 50	Auslassventil		6	930.66/68
11	930 105 461 00	Unterlegscheibe		X	

Pos	Teilenummer	Benennung	Bemerkung	St	Modellangabe	Pos	Teilenummer	Benennung	Bemerkung	St	Modellangabe
12	901 105 463 00	Ring		12							
13	901 105 901 50	Ventilfedersatz		12							
14	901 105 421 03	Federteller		12							
15	901 105 417 00	Kegelstück		24							
16	999 031 091 01	Scheibe		24							
17	901 104 382 02	Zylinderkopfmutter		24							
18	928 104 193 12	Ventilschaftabdichtung		12							
19	930 606 915 00	Temperaturfühler		1	930.20/25/26						
20	000 043 204 48	Hülse für Ventilschaftabdichtung		X							
		- ENDE -									

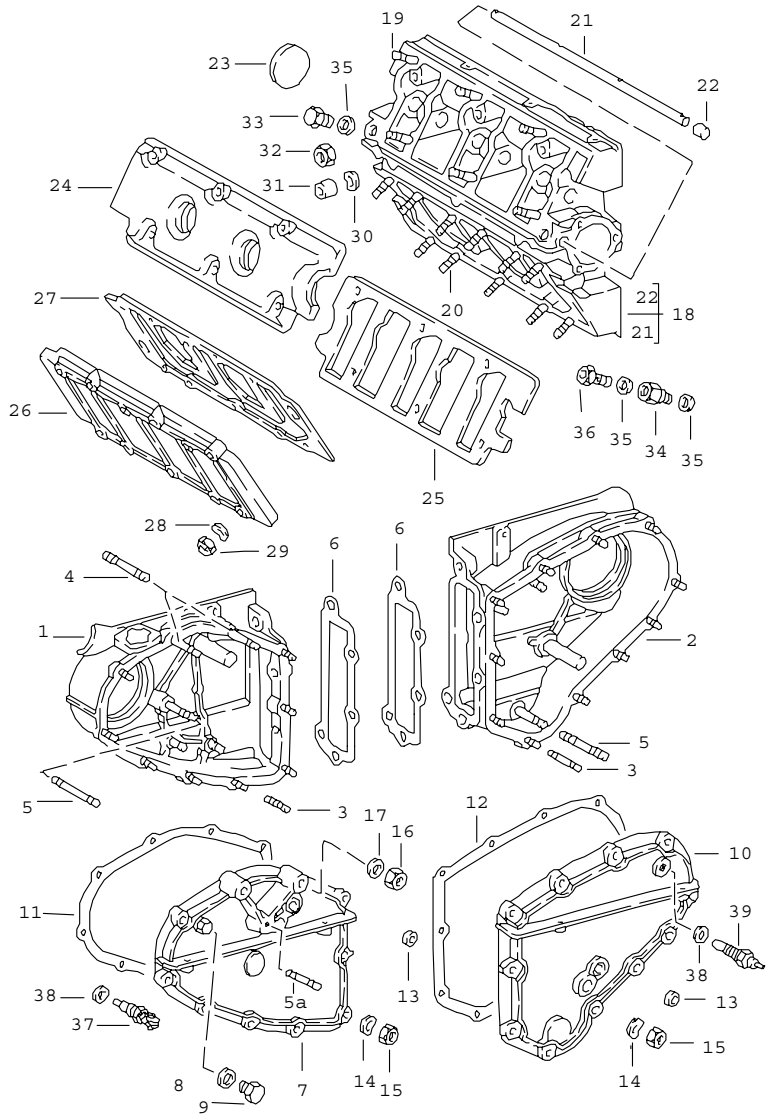

Pos	Teilenummer	Benennung	Bemerkung	St	Modellangabe
		Nockenwellengehäuse Kettengehäuse			
1	930 105 061 02	Kettengehäuse für M30.26 mitverwenden:	/L	1	
-	999 062 046 02	Stiftschraube BM 8 X 65		2	
2	930 105 062 01	Kettengehäuse	/R	1	
3	999 062 102 02	Stiftschraube BM 6 X 22		19	
4	999 062 046 02	Stiftschraube BM 8 X 65		2	M30.26
4	999 062 052 02	Stiftschraube BM 8 X 42		2	
5	999 062 255 02	Stiftschraube M 8 X 60	/L	1	
5	999 062 041 02	Stiftschraube M 8 X 50	/R	1	
5A	999 062 010 02	Stiftschraube BM 8 X 35		1	M30.26
6	* 930 105 193 06	Dichtung		2	
7	930 105 063 08	Deckel für M30.26 mitverwenden:	/L	1	
-	999 062 010 02	Stiftschraube BM 8 X 35		1	
8	900 123 007 30	Dichtring A 14 X 18		1	
9	N 016 155 3	Verschlussschraube M 14 X 1,5		1	930.20/25/26
10	930 105 064 10	Deckel	/R	1	
11	* 930 105 191 03	Dichtung	/L	1	
12	* 930 105 192 04	Dichtung	/R	1	
13	900 036 008 02	Verschlussdeckel		2	
14	* 900 031 011 30	Scheibe 6,4		17	

Pos	Teilenummer	Benennung	Bemerkung	St	Modellangabe
15	900 910 012 02	Sicherungsmutter M 6		19	
16	900 076 025 02	Sechskantmutter M 8		4	
17	N 012 241 8	Federscheibe B 8		4	
18	930 105 021 00	Nockenwellengehäuse		2	
19	999 062 009 02	Stiftschraube BM 8 X 28		12	
20	999 062 010 02	Stiftschraube BM 8 X 35		22	
21	930 105 362 00	Spritzrohr		2	
22	901 105 379 00	Verschlussstopfen		4	
23	930 105 161 00	Verschlussdeckel		2	
24	901 105 115 03	Deckel		2	
25	* 930 105 194 04	Dichtung		2	
26	930 105 116 00	Deckel		2	930.20/25/26
26	930 105 116 00	Deckel	/R	1	930.66/68
26	930 105 116 01	Deckel	/L	1	930.66/68
27	* 930 105 195 05	Dichtung		2	
28	* 900 031 014 30	Scheibe 8,4		40	
29	* 900 084 004 02	Sechskantmutter M 8		40	
30	N 012 241 8	Federscheibe B 8 X 15		40	
31	901 111 271 00	Mutter		6	
32	900 076 025 02	Sechskantmutter M 8		34	
33	901 105 374 00	Verschlussschraube		2	
34	901 105 361 01	Zwischenstück		2	
35	* 900 123 005 00	Dichtring A 12 X 16		4	
36	999 134 018 02	Hohlschraube A 6		2	
37	911 617 117 00	Temperaturschalter		1	930.66
38	* 900 123 007 70	Dichtring A 14 X 18		1	930.66/68
-	930 105 902 00	Dichtungssatz für Ventildeckel		1	

- ENDE -

Modell	Jahr	HG	UG	Bildtafel	Einschränkungen	Update	14:16	17.08.2006	PORSCHE	PET	PORSCHE
911	89	1	03	103-10		203					

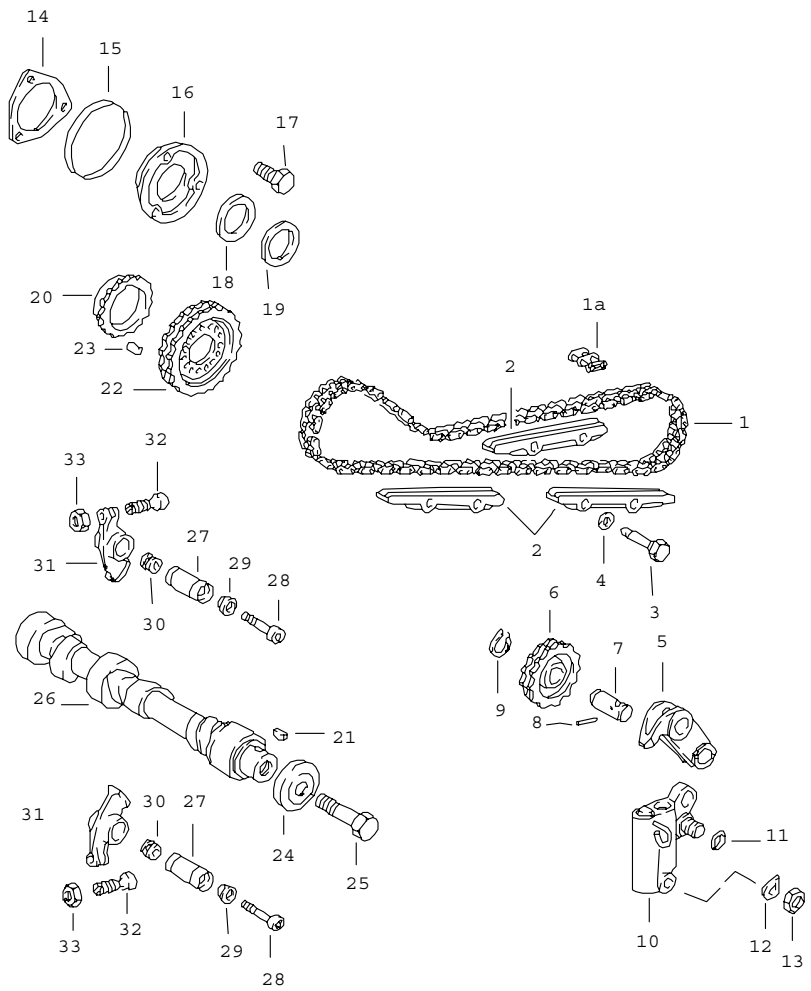

Pos	Teilenummer	Benennung	Bemerkung	St	Modellangabe
		Ventilsteuerung links			
1	993 105 529 00	Steuerkette		1	
1	911 105 529 50	Steuerkette mit Steckglied		1	
1A	901 105 530 00	Steckglied		1	
2	911 105 222 06	Gleitschiene		3	
3	901 105 226 03	Bolzen		4	
4	* 900 123 066 30	Dichtring A 10 X 16		4	
5	930 105 509 00	Kettenradträger		1	
6	901 105 055 00	Kettenrad		1	
7	901 105 056 01	Bolzen		1	
8	900 197 010 00	Spannhülse 3 X 22		1	
9	N 012 415 1	Sicherungsring 15 X 1		1	
10	930 105 058 03	Kettenspanner		1	
11	999 701 690 40	Runddichtring 12 X 1,78		1	
12	N 012 241 8	Federscheibe B 8 X 15		1	
13	900 076 025 02	Sechskantmutter M 8		1	
14	* 930 105 197 05	Dichtung		1	
15	* 999 701 468 40	Runddichtring 67,5 X 75,4 X 4		1	
16	930 105 196 00	Abschlussdeckel		1	
17	900 075 341 02	Kombischraube M 6 X 25		3	
18	901 105 562 00	Anlaufscheibe		1	
19	901 105 561 00	Ausgleichscheibe		X	
20	901 105 583 01	Flansch		1	

Pos	Teilenummer	Benennung	Bemerkung	St	Modellangabe	Pos	Teilenummer	Benennung	Bemerkung	St	Modellangabe
21	N 012 708 2	Scheibenfeder 4 X 5		1							
22	901 105 546 02	Kettenrad II		1							
23	900 243 001 00	Zylinderstift 6 H 8 X 14		1							
24	993 105 163 50	Scheibe		1							
25	900 082 072 01	Sechskantschraube M 12 X 1,5 X 50		1							
26	930 105 147 10	Nockenwelle		1	930.20/25/26						
26	930 105 143 03	Nockenwelle		1	930.66/68						
27	901 105 342 04	Kipphebelachse		12							
28	999 067 008 00	Zylinderschraube		12							
29	901 105 344 02	Buchse		12							
30	901 105 376 02	Mutter		12							
31	930 105 043 00	Kipphebel		12							
32	901 105 370 02	Einstellschraube		12							
33	999 034 005 00	Sechskantmutter		12							
		- ENDE -									

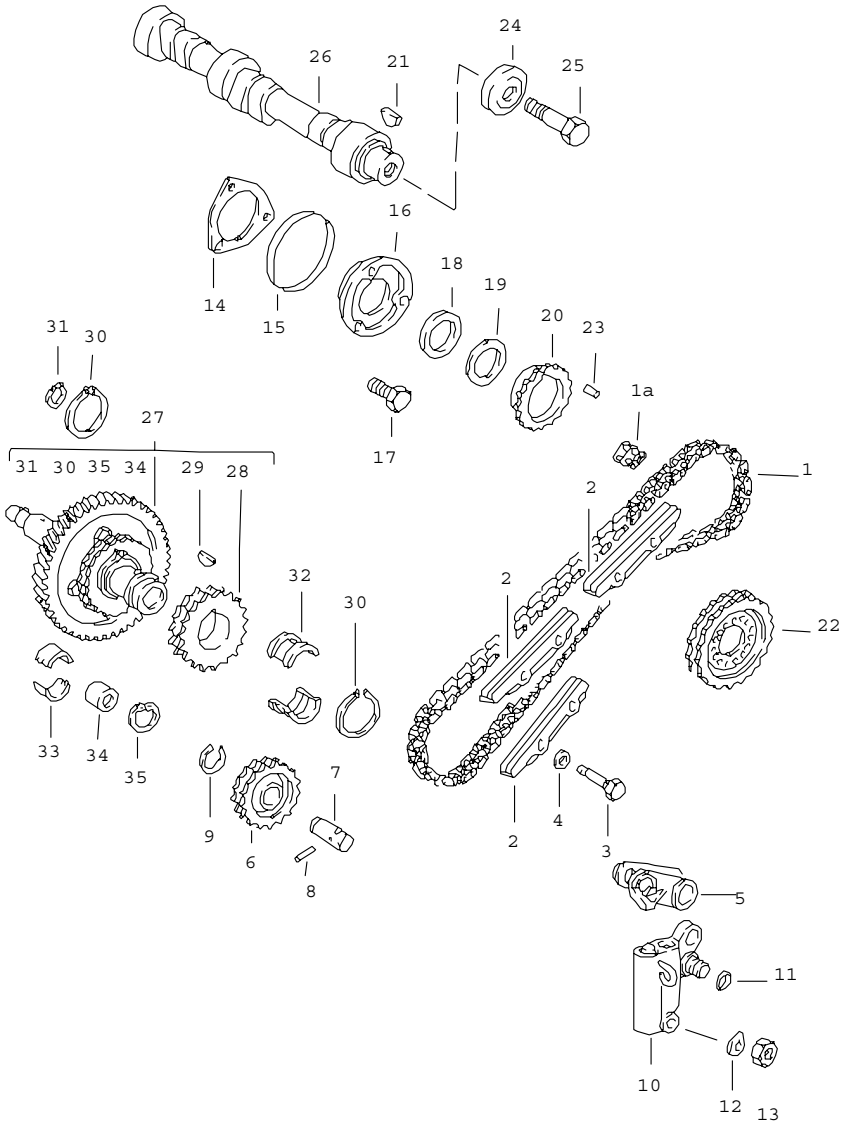

Pos	Teilenummer	Benennung	Bemerkung	St	Modellangabe
		Ventilsteuerung rechts			
1	993 105 529 00	Steuerkette		1	
1	911 105 529 50	Steuerkette mit Steckglied		1	
1A	901 105 530 00	Steckglied		1	
2	911 105 222 05	Gleitschiene		1	
2	911 105 222 06	Gleitschiene		2	
3	901 105 226 03	Bolzen		4	
4	* 900 123 066 30	Dichtring A 10 X 16		4	
5	930 105 510 00	Kettenradträger		1	
6	901 105 055 00	Kettenrad		1	
7	901 105 056 01	Bolzen		1	
8	900 197 010 00	Spannhülse 3 X 22		1	
9	N 012 415 1	Sicherungsring 15 X 1		1	
10	930 105 058 03	Kettenspanner		1	
11	999 701 690 40	Runddichtring 12 X 1,78		1	
12	N 012 241 8	Federscheibe B 8 X 15		1	
13	900 076 025 02	Sechskantmutter M 8		1	
14	* 930 105 197 05	Dichtung		1	
15	* 999 701 468 40	Runddichtring 67,5 X 75,4 X 4		1	
16	930 105 196 00	Abschlussdeckel		1	
17	900 075 341 02	Kombischraube M 6 X 25		3	
18	901 105 562 00	Anlaufscheibe		1	
19	901 105 561 00	Ausgleichscheibe		X	
20	901 105 583 01	Flansch		1	

Pos	Teilenummer	Benennung	Bemerkung	St	Modellangabe	Pos	Teilenummer	Benennung	Bemerkung	St	Modellangabe
21	N 012 708 2	Scheibenfeder 4 X 5		1							
22	901 105 546 02	Kettenrad II		1							
23	900 243 001 00	Zylinderstift 6 H 8 X 14		1							
24	993 105 163 50	Scheibe		1							
25	900 082 072 01	Sechskantschraube M 12 X 1,5 X 50		1							
26	930 105 148 10	Nockenwelle		1	930.20/25/26						
26	930 105 142 03	Nockenwelle		1	930.66/68						
27	> 930 105 013 01	Zwischenwelle Grösse 0		1							
27	> 930 105 013 11	Zwischenwelle Grösse 1		1							
28	901 105 125 04	Kettenrad		2							
29	900 118 010 00	Scheibenfeder		2							
30	900 041 025 01	Sicherungsring 36 X 1,75		2							
31	900 041 026 01	Sicherungsring 13 X 1		1							
32	916 101 137 00	Passlager		2							
33	901 101 135 00	Lager		2							
34	901 105 275 00	Verschlussstopfen		1							
35	N 012 296 1	Sicherungsring 16 X 1		1							
		- ENDE -									

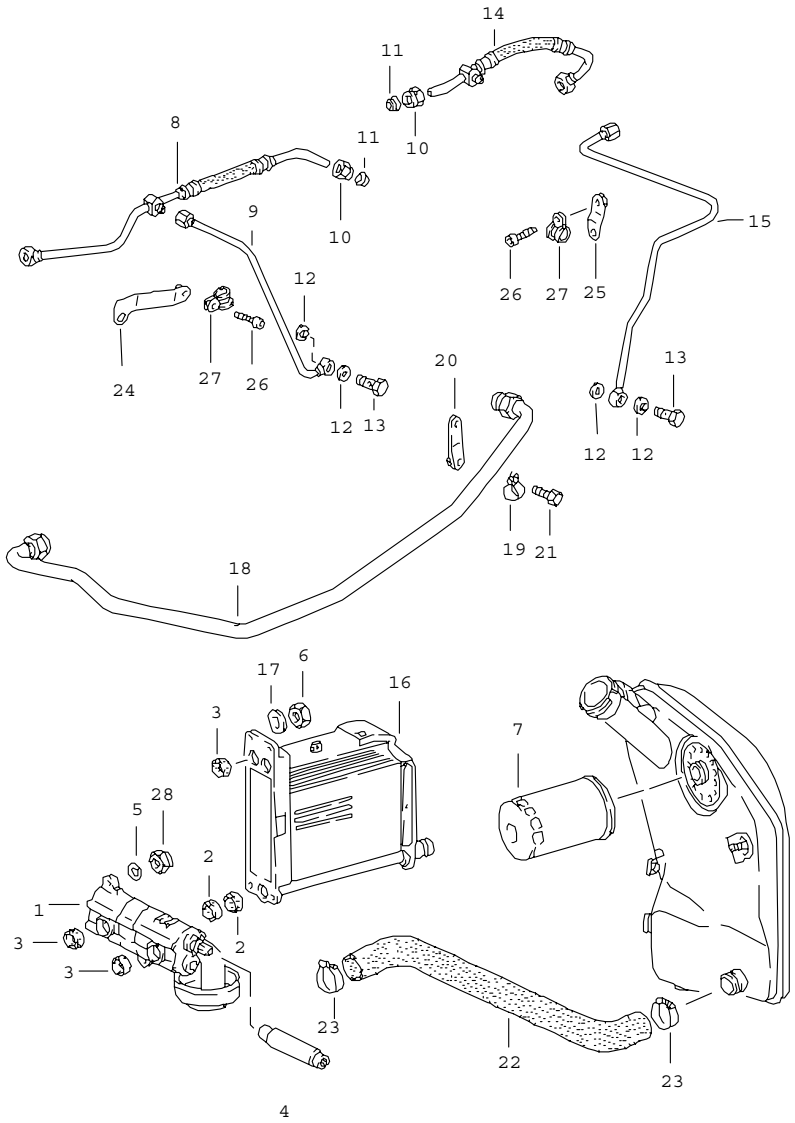

Pos	Teilenummer	Benennung	Bemerkung	St	Modellangabe
		Motorschmierung Ölpumpe Leitungen s. Technische Information GR.1 NR.1/1A-85			
1	911 107 008 05	Ölpumpe		1	930.20/25/26
1	996 107 008 70	Ölpumpe		1	930.66/68
2	999 704 173 50	Dichtring		2	
3	999 704 172 50	Dichtring		4	
4	901 107 121 00	Verbindungswelle		1	930.20/25/26
4	930 107 143 00	Verbindungswelle		1	930.66/68
5	900 025 007 02	Scheibe A 8,4		3	
6	900 076 025 02	Sechskantmutter M 8		4	
7	930 107 764 01	Ölfilter		1	
8	930 107 347 04	Ölschlauch		1	
9	930 107 347 02	Ölleitung		1	
10	900 104 003 02	Überwurfmutter ALL 8		2	
11	N 020 825 1	Schneidring LL 8		2	
12	900 123 115 30	Dichtring A 8 X 11,5		4	
13	N 021 073 1	Hohlschraube LL 3-5		2	
14	930 107 348 11	Ölschlauch		1	
15	930 107 348 09	Ölleitung		1	
16	911 107 041 00	Ölkühler		1	
17	N 012 241 8	Federscheibe B 8		4	
18	930 107 741 16	Ölleitung mitverwenden: Haltewinkel 930.107.417.02		1 1	
18	911 107 741 17	Ölleitung		1	930.26

Pos	Teilenummer	Benennung	Bemerkung	St	Modellangabe
18	930 107 741 11	Ölleitung		1	930.66/68
19	930 107 407 03	Rohrschelle		1	
20	930 107 417 01	Haltewinkel		1	930.20/25/26
20	930 107 417 02	Haltewinkel		1	930.25 M 152
21	999 072 005 09	Sechskantschraube M 6 X 12		1	930.20/25/26
22	911 107 233 00	Saugschlauch		1	930.20/25/26
22	930 107 233 02	Saugschlauch		1	930.66/68
23	999 512 091 00	Schlauchschelle S 40/15		2	
24	930 107 341 00	Halter	/L	1	
25	930 107 342 01	Halter	/R	1	
26	900 119 059 02	Zylinderschraube M 4 X 10		2	
27	999 511 174 02	Rohrschelle 4/9		2	
28	999 084 095 02	Sicherungsmutter M 8		3	
		- ENDE -			

Pos	Teilenummer	Benennung	Bemerkung	St	Modellangabe

Modell	Jahr	HG	UG	Bildtafel	Einschränkungen	Update				
911	89	1	04	104-01		203	14:16	17.08.2006	PORSCHE	PET	PORSCHE

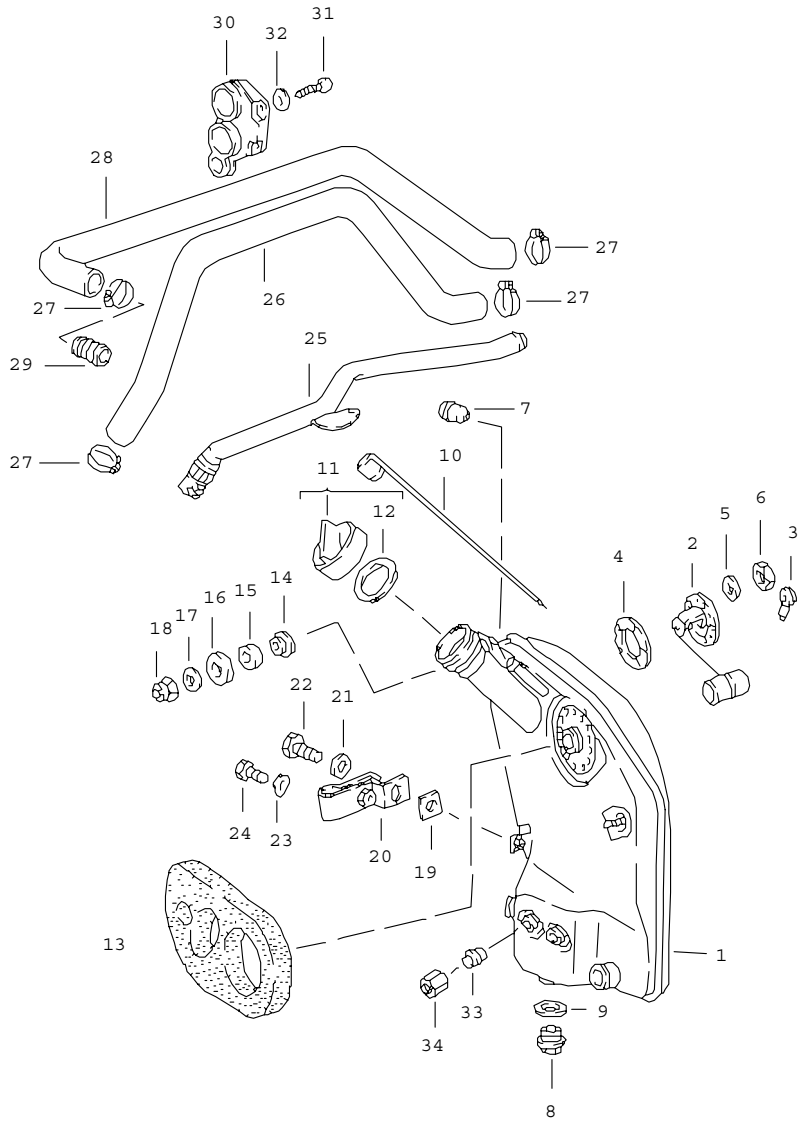

Pos	Teilenummer	Benennung	Bemerkung	St	Modellangabe
		Motorschmierung Öltank Leitungen			
(1)	911 107 006 22	Öltank		1	930.20/25/26
1	930 107 006 03	Öltank		1	930.66/68
2	911 641 541 02	Vorratgeber		1	
3	999 659 011 50	Schutzkappe		1	
4	914 201 891 00	Dichtung		1	
5	900 025 003 30	Scheibe 5,3		5	
6	N 011 005 14	Sechskantmutter M 5		5	
7	930 107 289 00	Drossel		1	
8	911 107 176 03	Verschlussschraube		1	
9	900 123 011 20	Dichtring A22X27		1	
10	930 107 731 01	Ölmessstab		1	
11	944 107 091 01	Öleinfülldeckel		1	
12	999 701 846 40	O-Ring		1	
13	911 107 192 03	Dichtung		1	
14	901 107 692 00	Scheibe		2	
15	901 107 693 01	Scheibe		2	
16	901 107 661 00	Scheibe		2	
17	900 151 008 02	Scheibe B8,4		2	
18	999 090 004 02	Sechskantmutter M8		2	
19	901 501 909 20	Zwischenlage		1	
20	901 501 930 22	Halter		1	
21	N 011 524 7	Scheibe A6,4		1	
22	N 010 217 9	Sechskantschraube M6X20		1	

Pos	Teilenummer	Benennung	Bemerkung	St	Modellangabe
23	N 012 226 5	Federscheibe A6		1	
24	900 075 057 02	Sechskantschraube M6X16		1	
25	930 107 397 01	Leitung Entlüftung Kurbelgehäuse		1	930.66/68
26	930 207 386 01	Verbindungsschlauch		1	930.20/25/26
27	999 512 252 02	Schlauchschelle LA 23-35		5	
28	930 207 385 01	Verbindungsschlauch		1	930.20/25/26
29	930 110 267 04	Verbindungsstück		1	930.20/25/26
30	930 207 356 05	Haltewinkel		1	930.20/25/26
31	N 013 969 8	Blechschraube BZ 4,8X16		2	930.20/25/26
32	900 025 003 02	Unterlegscheibe A5,3		2	930.20/25/26
33	930 107 601 01	Kugelbuchse	(CDN)	1	930.66 (AUS)
34	900 104 013 02	Überwurfmutter M 26 X 1,5	(CDN)	1	930.66 (AUS)
		- ENDE -			

Pos	Teilenummer	Benennung	Bemerkung	St	Modellangabe

Modell	Jahr	HG	UG	Bildtafel	Einschränkungen	Update				
911	89	1	04	104-02		203	14:16	17.08.2006	PORSCHE	PET	PORSCHE

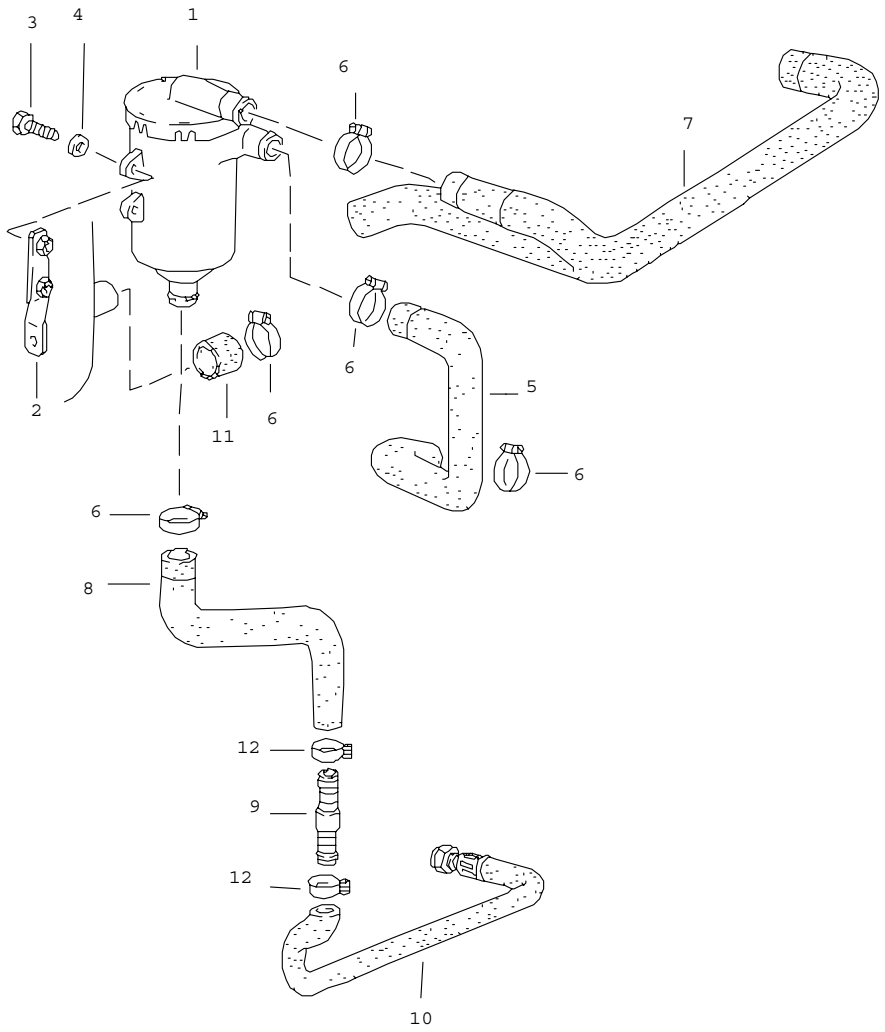

Pos	Teilenummer	Benennung	Bemerkung	St	Modellangabe
		Ölabscheider			930.66/68
1	930 107 321 01	Ölabscheider		1	
2	930 107 323 00	Halter		1	
3	N 010 217 9	Sechskantschraube M 6X20		2	
4	900 223 003 02	Scheibe 6,4		2	
5	930 107 391 00	Schlauch		1	
6	999 512 252 02	Schlauchschelle		6	
7	930 107 395 04	Schlauch		1	
8	930 107 389 04	Schlauch		1	
9	930 110 267 01	Schlauchverbindungsstutzen		1	
10	930 107 389 06	Schlauch		1	
11	930 107 711 00	Verschlusskappe		1	
12	999 512 421 02	Schlauchschelle		2	
		- ENDE -			

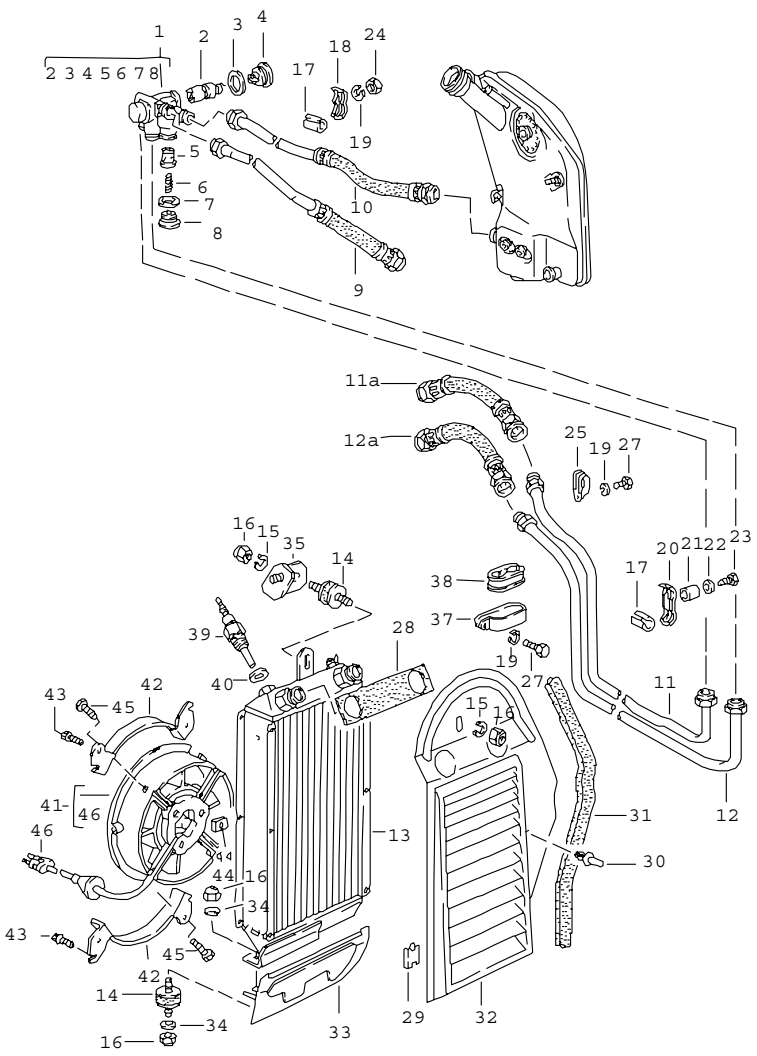

Pos	Teilenummer	Benennung	Bemerkung	St	Modellangabe
		Motorschmierung Ölkühler			
1	930 107 017 00	Reglergehäuse		1	
2	930 107 155 00	Reglereinsatz		1	
3	900 123 136 30	Dichtring A 42X49		1	
4	911 107 155 00	Verschlussschraube		1	
5	930 107 076 00	Kolben		1	
6	900 280 008 00	Druckfeder		1	
7	900 123 075 30	Dichtring A 32X38		1	
8	916 107 276 00	Verschlussschraube		1	
9	930 107 743 12	Ölleitung		1	930.20/25/26
9	930 107 743 10	Ölleitung		1	930.66/68
10	911 107 730 11	Ölleitung		1	
11	930 207 046 01	Rücklaufrohr		1	
11A	930 207 113 00	Ölleitung		1	
12	930 207 045 01	Zulaufrohr		1	
12A	930 207 111 00	Ölleitung		1	
13	930 207 053 02	Ölkühler für Fahrzeuge ohne M 176 mitverwenden:		1	
-	N 016 155 3	Verschlussschraube M 14 X 1,5		1	
-	900 123 007 30	Dichtring A 14 X 18		1	
14	930 207 239 01	Gummimetallpuffer		3	
15	900 151 008 02	Scheibe B 8,4		2	
16	900 910 022 02	Sicherungsmutter M8		6	
17	964 207 302 00	Schlauchstück		6	
18	911 207 237 00	Halter		1	

Pos	Teilenummer	Benennung	Bemerkung	St	Modellangabe
19	N 012 006 4	Federring B6		4	
20	911 207 303 00	Halter		3	
21	911 559 145 00	Distanzbuchse		3	
22	900 151 007 02	Scheibe B7,4		6	
23	900 187 129 02	Blechschraube B 6,3 X 38		3	
24	900 076 010 02	Sechskantmutter M 6		1	
25	999 511 084 02	Rohrschelle 1100 2 X 22/15		2	
27	N 010 217 9	Sechskantschraube M 6 X 20		3	
28	930 207 361 00	Dichtung		1	
29	999 920 005 02	U-Klammer		5	
30	999 591 429 40	Spreizniet		2	
31	930 207 353 00	Dichtung		1	
32	930 207 319 12	Abdeckblech		1	930.66
(32)	930 207 319 13	Abdeckblech		1	930.66/68 (USA)(SA) (CDN)
(32)	930 207 319 14	Abdeckblech		1	930.20/25 (USA)(SA)
32	930 207 319 15	Abdeckblech		1	930.20/25/26
33	930 207 121 00	Abdeckblech		1	
34	900 025 007 02	Scheibe A 8,4		4	
35	930 207 927 00	Halter		1	
36	930 207 921 00	Halter		1	
37	999 511 162 02	Rohrschelle		1	
38	930 207 265 00	Gummilager		1	
39	930 606 118 00	Temperaturschalter		1	
40	900 123 007 30	Dichtring A 14 X 18		1	
41	911 624 121 00	Gebläse		1	
42	911 624 104 00	Haltewinkel B 4,2 X 13		2	
43	999 450 006 02	Blechschraube B 4,2 X 13		4	
44	999 507 229 02	Blechmutter		4	
45	900 075 363 02	Sechskantschraube M 6 X 10		4	
46	999 652 381 00	Steckergehäuse		1	
		- ENDE -			

Modell	Jahr	HG	UG	Bildtafel	Einschränkungen	Update	14:17	17.08.2006	PORSCHE	PET	PORSCHE
911	89	1	05	105-00		203					

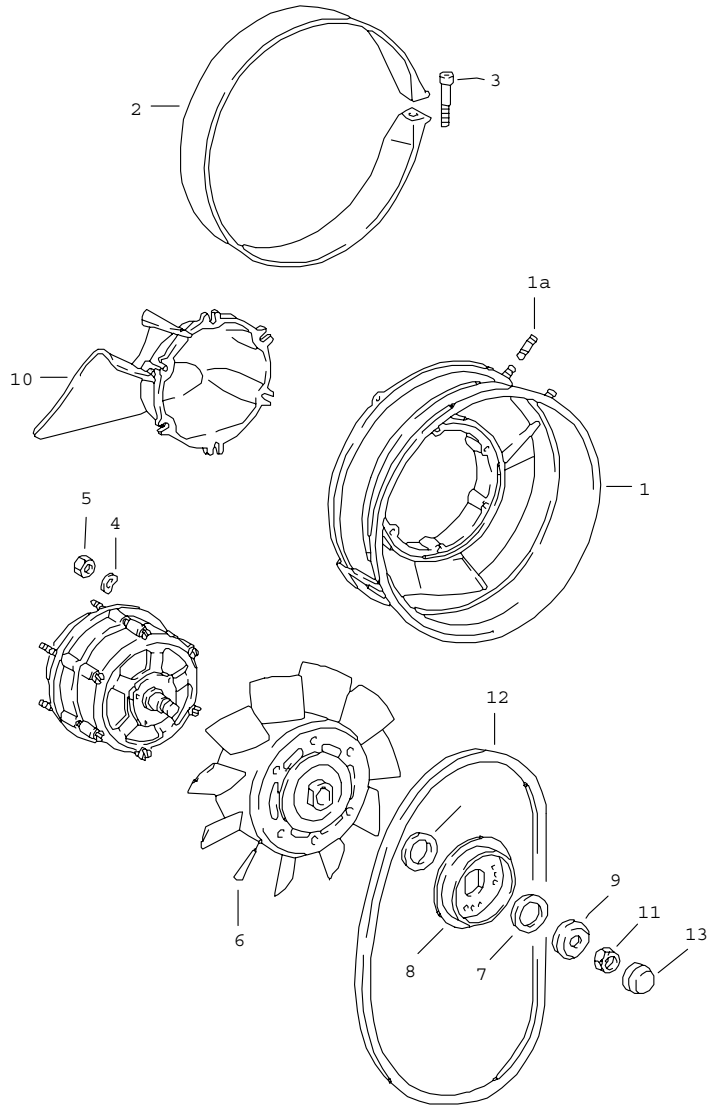

Pos	Teilenummer	Benennung	Bemerkung	St	Modellangabe
		Luftkühlung			
1	930 106 102 07	Gebläsegehäuse		1	930.20/25
1	930 106 006 07	Gebläsegehäuse		1	930.26
1	930 106 006 06	Gebläsegehäuse		1	930.66/68
1A	999 062 006 02	Stiftschraube BM 8 X 20		1	
1A	999 062 073 02	Stiftschraube BM 8 X 16		1	
2	964 106 251 20	Schelle		1	
3	900 067 020 02	Zylinderschraube M 8 X 50		1	
4	900 025 003 02	Unterlegscheibe A 5,3		6	
5	900 910 008 02	Sicherungsmutter M 5		6	
6	930 106 012 00	Laufrad		1	
-	999 118 008 00	Scheibenfeder		1	
7	930 106 564 00	Ausgleichscheibe		X	
8	930 106 209 02	Keilriemenscheibenhälfte		1	
9	911 603 428 01	Spannkappe		1	
10	911 106 055 01	Nabenverlängerung		1	
11	928 603 904 00	Satz Befestigungsteile		1	
12	999 192 176 50	Schmalkeilriemen 9,5 X 710		1	
13	911 603 127 00	Schutzkappe		1	
		- ENDE -			

Modell	Jahr	HG	UG	Bildtafel	Einschränkungen	Update	14:17	17.08.2006	PORSCHE	PET	PORSCHE
911	89	1	05	105-05		203					

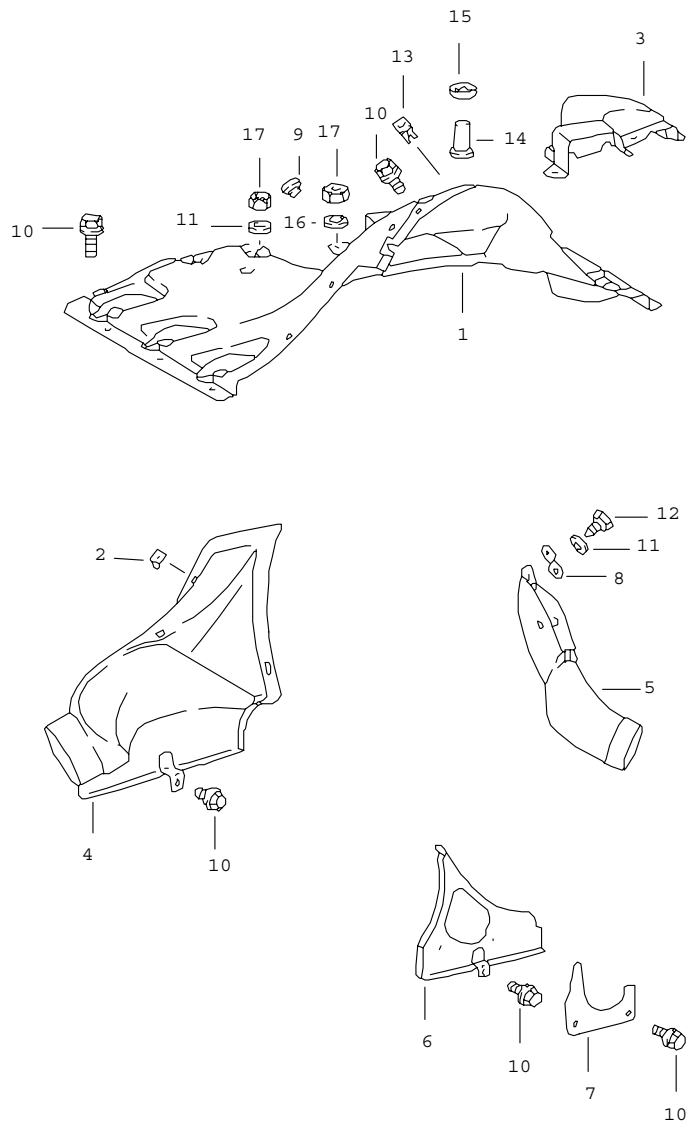

Pos	Teilenummer	Benennung	Bemerkung	St	Modellangabe
		Luftführung			
1	930 106 041 09	Luftführung Schwarz		1	930.20/25/26
1	930 106 041 13	Luftführung Rot		1	930.66/68
2	999 507 003 02	Blechmutter B 6,3		4	
3	911 106 406 00	Luftführung		1	
4	930 106 321 01	Heizluftstutzen		1	930.66/68
5	911 106 327 00	Heizluftstutzen		1	930.66/68
6	911 106 036 01	Abdeckblech		1	930.20/25/26
(6)	911 106 036 00	Abdeckblech		1	930.66/68
7	911 106 827 00	Verschlussblech		1	930.66/68
8	911 106 331 00	Halter		1	930.66/68
9	999 703 092 40	Stopfen 9 X 18,5/14		1	930.66/68
10	999 075 039 02	Kombischraube M 6 X 12		3	
10	999 143 004 08	Sicherungsschraube M 6 X 12		8	
10	900 075 057 02	Sechskantschraube M 6 X 16		2	
10	900 075 014 02	Sechskantschraube M 6 X 18		2	
11	N 011 524 7	Scheibe A 6,4		5	
11	999 025 108 02	Scheibe 6,4 X 14		4	
12	900 187 015 02	Blechschraube B 6,3 X 16		2	
12	900 187 027 02	Sechskantblechschraube BZ 6,3 X 23		1	930.66/68
13	999 591 592 40	Einsteckmutter		4	930.20/25/26
16	N 011 524 7	Scheibe A 6,4		2	

Pos	Teilenummer	Benennung	Bemerkung	St	Modellangabe	Pos	Teilenummer	Benennung	Bemerkung	St	Modellangabe
17	900 076 010 02	Sechskantmutter M 6		2							
		- ENDE -									

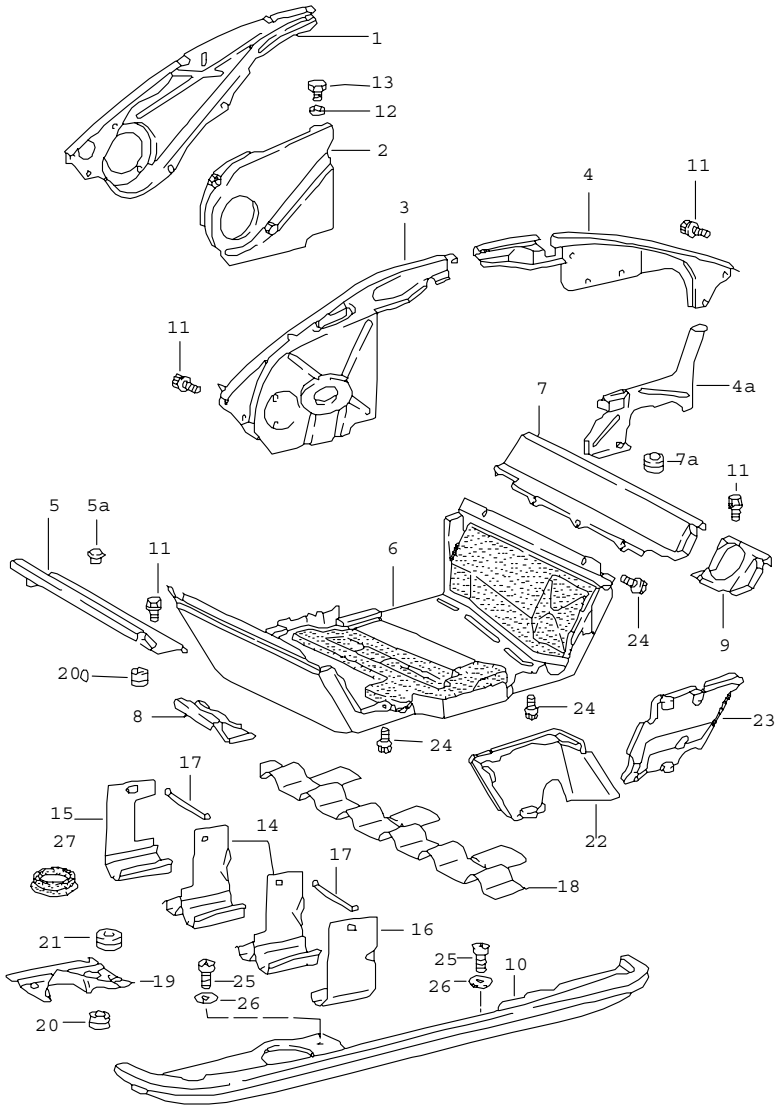

Pos	Teilenummer	Benennung	Bemerkung	St	Modellangabe
		Luftführung Motorabdeckung			
1	930 106 705 01	Motorabdeckung		1	930.66/68
2	930 106 707 01	Motorabdeckung		1	930.66/68
3	930 106 089 01	Motorabdeckung		1	930.20/25/26
3	930 106 089 02	Motorabdeckung		1	930.25 (CH)(AUS)
4	911 106 802 03	Motorabdeckung		1	930.20/25/26
4A	930 106 123 01	Motorabdeckung	-88	1	930.25 (CH)(AUS)
4A	930 106 123 01	Motorabdeckung	89-	1	930.25 (CH)(AUS)
4	930 106 805 00	Motorabdeckung		1	930.66/68
5	930 106 861 01	Motorabdeckung		1	930.20/25/26
5	930 106 861 02	Motorabdeckung		1	930.25 (J)
5	930 106 861 03	Motorabdeckung		1	930.25 (CH) (AUS)
5	911 106 083 01	Motorabdeckung		1	930.26
(5)	930 106 703 01	Motorabdeckung		1	930.66
5A	999 703 224 40	Kappe 20,5 MM $		1	930.20/25/26
6	930 119 007 01	Mittelteil	87	1	930.20/25 (CH)(AUS)
6	930 119 007 01	Motorkapsel	88-	1	930.20/25 (CH)(AUS)
7	930 106 862 01	Motorabdeckung		1	930.20/25/26
7	930 106 084 03	Motorabdeckung		1	930.66
7A	999 702 114 50	Tülle 18 MM $		1	930.66/68
7A	999 702 042 50	Tülle 25 MM $		1	930.66/68
8	901 106 825 00	Abdeckung		1	930.66/68
9	930 106 826 01	Abdeckung		1	930.66/68
10	930 106 085 18	Motorabdeckung		1	930.20/25

Pos	Teilenummer	Benennung	Bemerkung	St	Modellangabe
10	930 106 085 14	Motorabdeckung		1	930.26
10	930 106 085 17	Motorabdeckung		1	930.20/25 M 559
10	930 106 085 15	Motorabdeckung		1	930.26 M 559
10	930 106 085 18	Motorabdeckung		1	930.25 (CH) (AUS)
10	930 106 085 17	Motorabdeckung		1	930.25 M 559 (CH)(AUS)
10	930 106 081 12	Motorabdeckung		1	930.66/68 M 559/M 573
10	930 106 081 13	Motorabdeckung		1	930.66-S M 148
11	999 075 039 02	Kombischraube M 6 X 12		16	
11	999 143 004 08	Sicherungsschraube M 6 X 12		13	
12	N 011 524 7	Scheibe 6,4		2	
13	N 010 208 5	Sechskantschraube M 6 X 8		2	930.66/68
14	930 106 023 00	Leitblech		4	930.20/25/26
14	930 106 023 01	Leitblech		4	930.66/68
15	930 106 221 00	Leitblech		2	930.20/25/26
15	930 106 221 01	Leitblech		2	930.66/68
16	930 106 222 00	Leitblech		2	930.20/25/26
16	930 106 222 01	Leitblech		2	930.66/68
17	930 106 228 00	Blattfeder		6	
18	930 106 301 00	Abdeckblech		2	930.20/25/26
19	930 106 852 01	Abdeckung		1	930.66/68
19	930 106 952 01	Motorabdeckung		1	930.66-S M 148
20	930 106 175 00	Gummitülle 21,5 $		3	930.66/68
21	930 106 176 00	Gummitülle 34 $		1	930.66/68
22	930 119 009 01	Seitenteil	/L 87	1	930.20/25
22	930 119 009 01	Seitenteil Motorkapsel	/L 88-	1	930.20/25 (CH)(AUS)
23	930 119 010 01	Seitenteil	/R 87	1	930.20/25
23	930 119 010 01	Seitenteil Motorkapsel	/R 88-	1	930.20/25 (CH)(AUS)
24	900 075 374 02	Kombischraube M 6 X 14		4	930.20/25 (CH)(AUS)
24	900 075 392 00	Kombischraube M 6 X 18		10	930.20/25 (CH)(AUS)
25	900 067 008 02	Zylinderschraube M 6 X 12		2	
26	N 011 524 7	Scheibe A 6,4		2	
27	930 106 191 00	Gummitülle		1	
		- ENDE -			

Modell	Jahr	HG	UG	Bildtafel	Einschränkungen	Update	14:17	17.08.2006	PORSCHE	PET	PORSCHE
911	89	1	06	106-00		203					

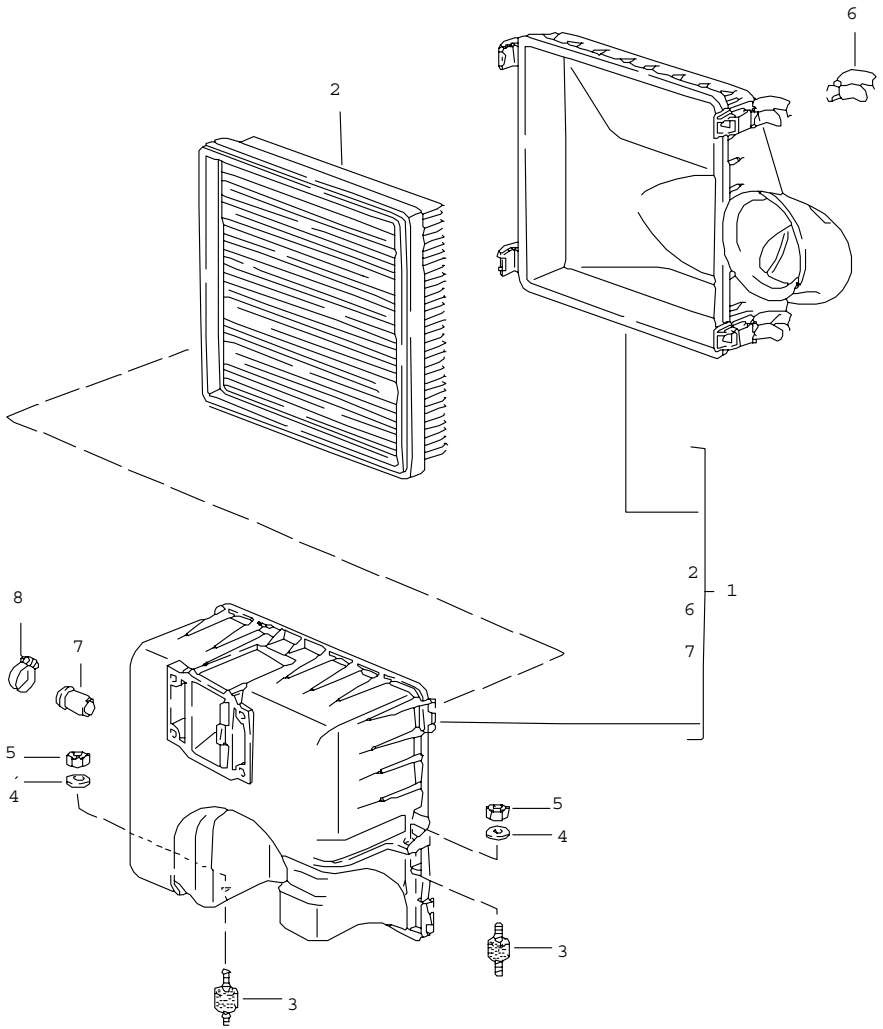

Pos	Teilenummer	Benennung	Bemerkung	St	Modellangabe
		Luftfilter			930.20/25/26
1	930 110 343 01	Luftfilter		1	
2	930 110 393 00	Filtereinsatz		1	
3	930 110 579 01	Gummimetallpuffer		2	
4	N 011 666 7	Scheibe B6,4		2	
5	999 084 074 02	Sicherungsmutter M6		2	
6	930 110 902 00	Spannbügel		4	
7	930 110 256 00	Verschlussstopfen		1	M 637
8	999 512 554 00	Schlauchschelle		1	M 637
		- ENDE -			

Modell	Jahr	HG	UG	Bildtafel	Einschränkungen	Update	14:17	17.08.2006	PORSCHE	PET	PORSCHE
911	89	1	06	106-05		203					

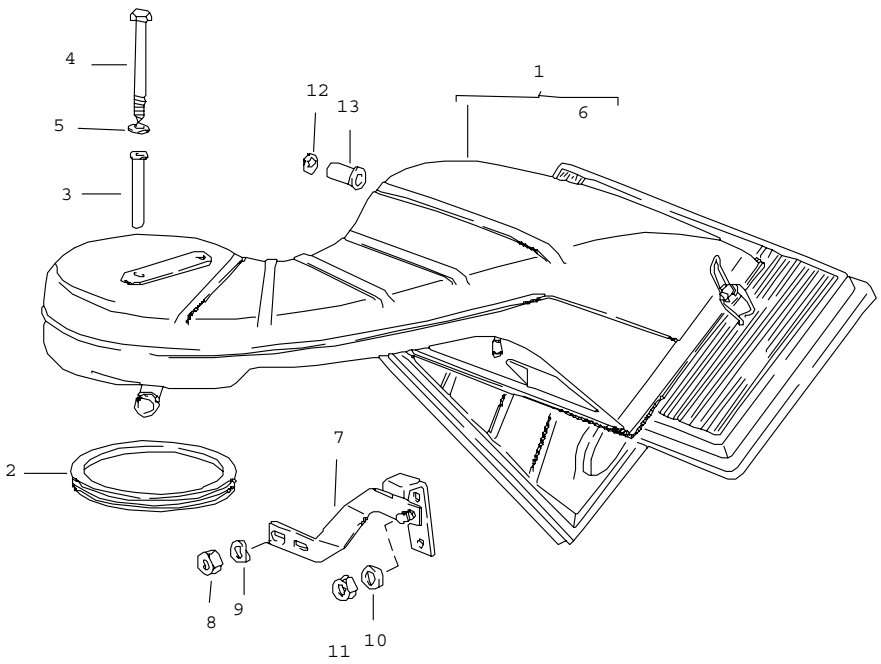

Pos	Teilenummer	Benennung	Bemerkung	St	Modellangabe
		Luftfilter			930.66/68
1	930 110 020 01	Luftfilter		1	
1	930 110 920 01	Luftfilter		1	930.66-S M 148
2	* 930 110 122 00	Dichtring		1	
-	930 110 121 02	Stützring		1	
3	930 110 436 01	Distanzhülse		2	
4	900 074 023 02	Sechskantschraube		2	
5	N 011 524 7	Scheibe 6,4		2	
6	930 110 185 02	Luftfiltereinsatz		1	
7	930 110 331 03	Halter		1	
8	999 084 423 02	Sicherungsmutter		1	
9	900 025 007 02	Scheibe 8,4		2	
10	N 012 241 8	Federscheibe B 8		2	
11	900 076 025 02	Sechskantmutter M 8		2	
12	999 591 369 02	Sperrscheibe		1	
13	911 106 415 01	Rohr mit Sieb		1	
		- ENDE -			

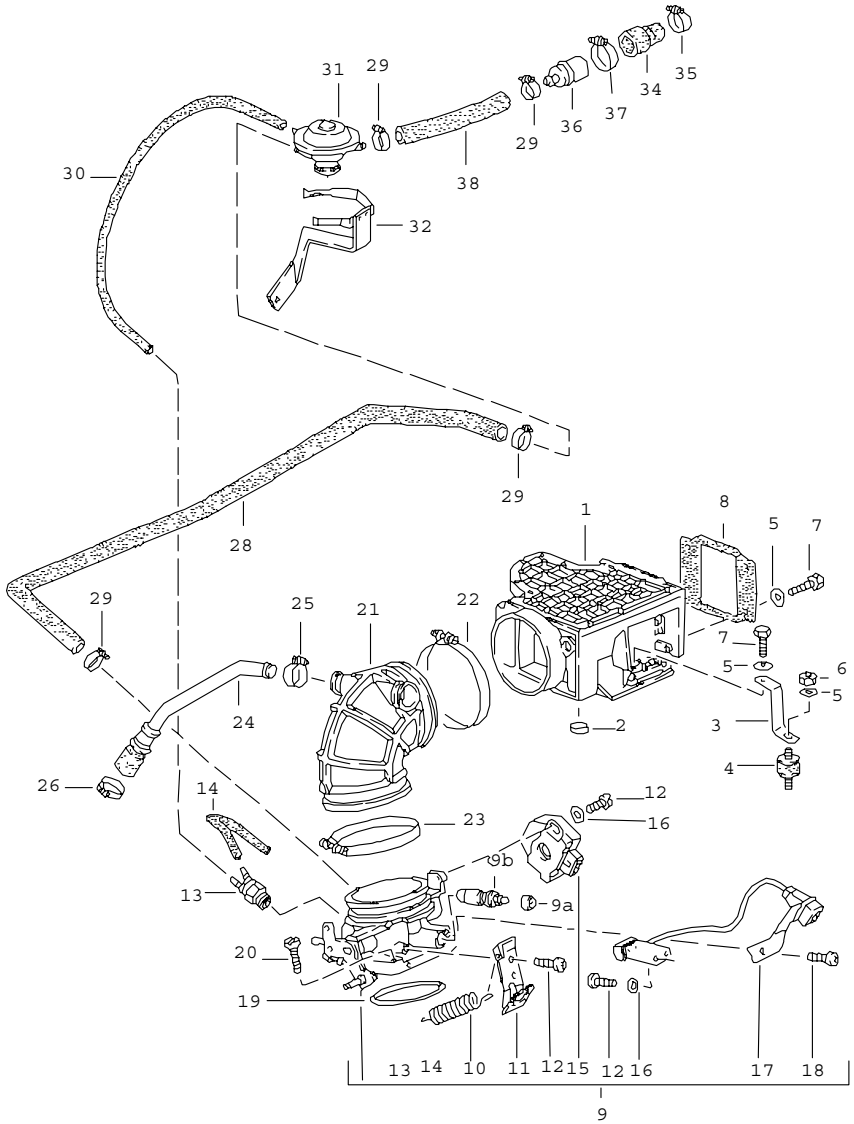

Pos	Teilenummer	Benennung	Bemerkung	St	Modellangabe
		L-JETRONIC I			930.20/25/26
1	930 606 123 00	Luftmassenmesser		1	
2	944 606 935 01	Verschlussstopfen Blau		1	
3	930 110 524 00	Halter		1	
4	930 110 579 01	Gummimetallpuffer		1	
5	N 011 524 7	Scheibe A6,4		10	
6	999 084 074 02	Sicherungsmutter M6		1	
7	900 075 355 02	Kombischraube M 6 X 16		5	
8	928 110 201 01	Dichtrahmen		1	
9	930 110 519 03	Klappenstutzen		1	
9A	930 110 520 00	Kappe		1	
9B	930 110 919 00	Drosselschraube		1	
10	930 110 497 00	Zugfeder		1	
11	911 110 918 04	Halter		1	
12	900 146 011 02	Linsenschraube M4X10		6	
13	930 207 231 00	Thermoventil		1	
14	911 110 953 00	Schlauch		1	
15	930 606 119 02	Drosselklappenschalter		1	
16	N 012 224 3	Federscheibe B4		4	
17	911 606 013 00	Mikroschalter		1	
18	N 014 138 7	Linsenschraube M6X10		1	
19	999 701 124 40	O-Ring 67,5X4		1	
20	900 067 089 02	Zylinderschraube M6X25		4	
21	930 110 356 02	Hutze		1	

Pos	Teilenummer	Benennung	Bemerkung	St	Modellangabe
22	999 512 302 02	Schlauchschelle S85/9		1	
23	999 512 359 02	Schlauchschelle S89/12ZY		1	
24	930 110 328 05	Rohrleitung		1	
25	999 512 554 00	Schlauchschelle A9X18ZY		1	
26	N 023 565 3	Schlauchschelle A9X21ZY		1	
28	930 207 236 00	Schlauch F >>91HS1 09592 F >>91HS1 00719 F >>91HS1 40358 F >>91HS1 49563 F >>91HS1 50331 F >>91HS1 59564		1	
28	930 207 236 01	Schlauch F 91HS1 09593>> F 91HS1 00720>> F 91HS1 40359>> F 91HS1 49564>> F 91HS1 50352>> F 91HS1 59565>>		1	
29	N 023 569 2	Schlauchschelle S16/9ZY		4	
29	N 023 570 2	Schlauchschelle S15/9ZY F 91HS1 09593>> F 91HS1 00720>> F 91HS1 40359>> F 91HS1 49564>> F 91HS1 50352>> F 91HS1 59565>>		2	
-	999 239 010 40	Schlauch 4 X 9		X	
30	-	830MM		1	
31	930 207 227 00	Umluftventil F >>91HS1 09592 F >>91HS1 00719 F >>91HS1 40358 F >>91HS1 49563 F >>91HS1 50331 F >>91HS1 59564		1	
31	930 207 227 02	Umluftventil F 91HS1 09593>> F 91HS1 00720>> F 91HS1 40359>> F 91HS1 49564>> F 91HS1 50352>> F 91HS1 59565>>		1	
32	930 207 237 00	Halter F >>91HS1 09592 F >>91HS1 00719 F >>91HS1 40358 F >>91HS1 49563 F >>91HS1 50331 F >>91HS1 59564		1	
32	930 207 237 02	Halter F 91HS1 09593>> F 91HS1 00720>> F 91HS1 40359>> F 91HS1 49564>> F 91HS1 50352>> F 91HS1 59565>>		1	
34	930 207 243 01	Gummimuffe		1	
35	999 512 554 00	Schlauchschelle A9X18		1	
36	930 207 229 00	Ventil		1	
37	999 512 552 00	Schlauchschelle S25/9ZY		1	
38	930 207 235 00	Schlauch F >>91HS1 09592 F >>91HS1 00719 F >>91HS1 40358 F >>91HS1 49563 F >>91HS1 50331 F >>91HS1 59564		1	
38	930 207 235 01	Schlauch F 91HS1 09593>> F 91HS1 00720>> F 91HS1 40359>> F 91HS1 49564>> F 91HS1 50352>> F 91HS1 59565>>		1	

- ENDE -

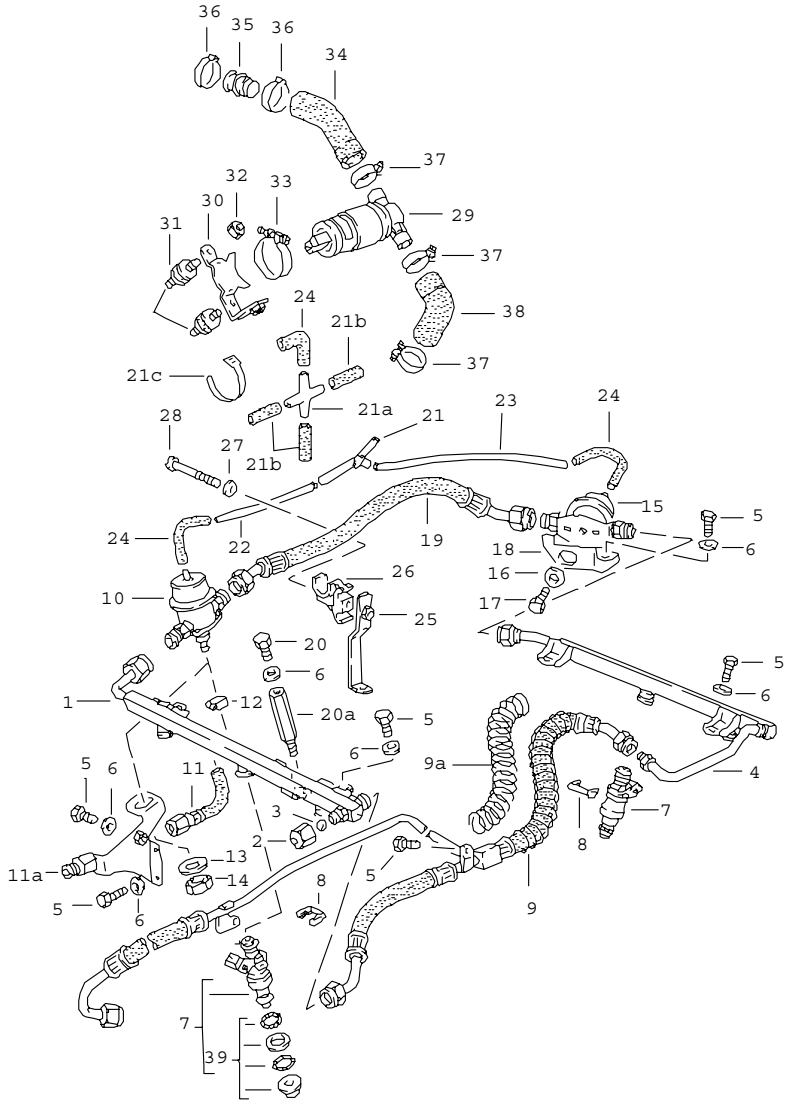

Pos	Teilenummer	Benennung	Bemerkung	St	Modellangabe
		L-JETRONIC II			930.20/25/26
1	930 110 307 04	Kraftstoffsammelrohr		1	
2	928 110 475 01	Hutmutter		1	
3	900 108 022 00	Kugel 9MM		1	
4	930 110 308 04	Kraftstoffsammelrohr		1	
5	900 075 355 02	Kombischraube M6X16		10	
6	N 011 524 7	Scheibe 6,4		13	
7	930 606 120 00	Einspritzventil		6	
8	930 110 388 00	Halteklammer		6	
9	930 110 595 05	Kraftstoffleitung	87	1	
9	930 110 595 05	Kraftstoffleitung	88-		
-	999 521 039 40	Spirale 18 X 3		X	
9A	-	345 MM		1	
10	928 110 198 01	Druckregler		1	
11	930 110 509 01	Kraftstoffleitung		1	
11A	930 110 569 00	Haltewinkel		1	
12	999 512 160 02	Schlauchschelle S13/9ZY		1	
13	900 031 013 02	Scheibe 17		1	
14	900 034 013 02	Sechskantmutter BM16X1,5		1	
15	930 110 602 00	Membrandämpfer		1	
16	944 110 312 00	Scheibe		1	
17	N 010 235 3	Sechskantschraube 8 X 10		1	
18	930 110 594 00	Haltewinkel		1	
19	930 110 411 03	Verbindungsschlauch		1	
20	999 072 005 09	Sechskantschraube M6X12		1	

Pos	Teilenummer	Benennung	Bemerkung	St	Modellangabe
20A	911 607 301 00	Distanzstück		1	930.26
21	928 573 727 02	Verteilerstück		1	
21A	999 137 017 40	Doppelstutzen KS 4		1	930.26
-	999 239 003 40	Schlauch 3,2 X 7		X	930.26
21B	-	40 MM		3	
21C	999 513 021 40	Kabelbinder 1,6 - 16		1	930.26
-	N 020 139 11	Rohr 4 X 1		X	
22	-	210MM		1	
23	-	380 MM		1	
24	928 574 717 02	Formschlauch		3	
25	930 110 673 00	Strebe		1	
26	930 110 671 00	Halter		1	
27	900 025 003 02	Unterlegscheibe 5,3		1	
28	N 100 467 01	Zylinderschraube M5X55		1	
29	930 606 161 00	Leerlaufsteller		1	
30	930 110 597 02	Halteblech		1	
31	930 110 579 01	Gummimetallpuffer		2	
32	999 084 074 02	Sicherungsmutter M6		2	
33	999 512 369 02	Spannschelle SP43/9ZY		1	
34	930 110 665 00	Rohrleitung		1	
35	930 110 267 01	Schlauchverbindungsstutzen		1	
36	999 512 380 02	Ohr-Klemme		2	
37	999 512 237 02	Schlauchschelle S26/9ZY		3	
38	930 110 589 02	Schlauch		1	
39	944 110 901 00	Reparatursatz-Dichtung für Einspritzventil		1	

- ENDE -

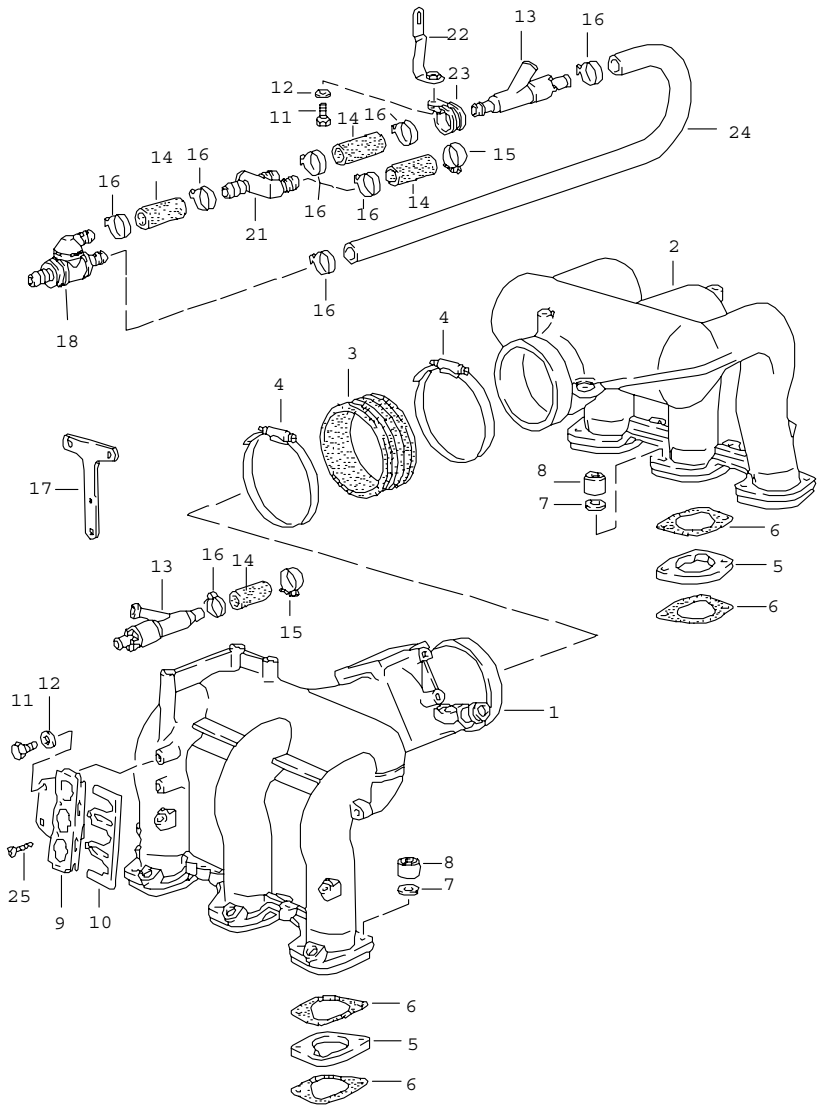

Pos	Teilenummer	Benennung	Bemerkung	St	Modellangabe
		L-JETRONIC III			930.20/25/26
1	930 110 036 03	Ansaugverteiler		1	
2	930 110 338 03	Ansaugverteiler		1	
3	930 110 573 01	Gummimuffe		1	
4	999 512 367 02	Schlauchschelle S99/9ZY		2	
5	930 110 459 00	Zwischenflansch		6	
6	930 110 197 08	Dichtung	87	12	
6	930 110 197 14	Dichtung	88-	12	
7	999 025 152 02	Scheibe 8,4		12	
8	901 111 271 00	Mutter		12	
9	911 606 125 01	Halter		1	
10	911 606 127 01	Halter		1	
11	999 072 005 09	Sechskantschraube M 6 X 12		3	
12	N 011 524 7	Scheibe A 6,4		3	
13	067 133 753 A	Saugstrahlpumpe		1	
-	999 181 022 51	Schlauch 11,8 X 19		*	
14	-	45 MM		4	
15	999 512 554 00	Schlauchschelle A 9 X 18		3	
16	A 999 512 381 02	Ohr-Klemme		9	
16	999 512 497 02	Ohr-Klemme 18,8 - 21,1		9	
17	911 606 083 00	Halter		1	930.26
18	930 110 667 01	Rückschlagventil		1	
21	930 110 691 01	Stutzen		1	
22	930 110 689 00	Halteblech		1	
23	999 512 428 02	Befestigungsschelle		1	
24	999 181 068 41	Schlauch		1	

Pos	Teilenummer	Benennung	Bemerkung	St	Modellangabe	Pos	Teilenummer	Benennung	Bemerkung	St	Modellangabe
25	N 013 953 2	Blechschraube B 2,9 X 9,5		2							
		- ENDE -									

Modell	Jahr	HG	UG	Bildtafel	Einschränkungen	Update	14:18	17.08.2006	PORSCHE PET PORSCHE
911	89	1	07	107-12		203			

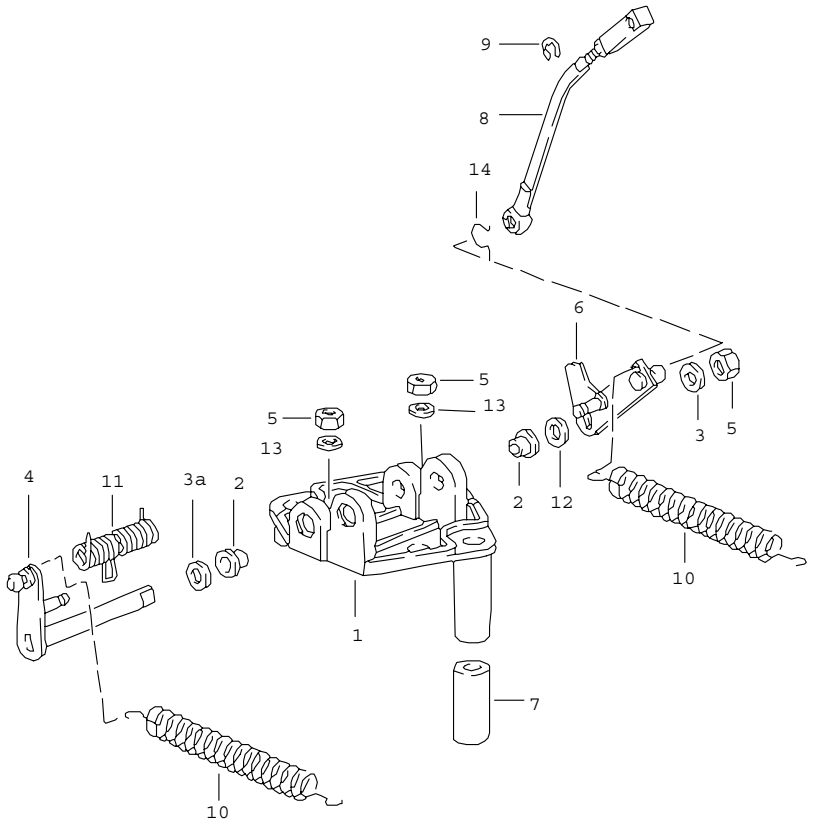

Pos	Teilenummer	Benennung	Bemerkung	St	Modellangabe
		Gasgestänge Konsole			
1	911 110 091 07	Konsole		1	
2	999 924 069 00	Lagerbuchse		2	
3	900 025 007 02	Scheibe A 8,4		2	
3A	930 110 572 00	Scheibe		2	
4	911 110 060 03	Hebel		1	930.20/25/26
4	930 110 060 06	Hebel		1	930.66/68
5	900 076 025 02	Sechskantmutter M 8		4	
(6)	911 110 110 06	Hebel		1	930.20/25/26
6	930 110 110 06	Hebel		1	930.66/68
7	901 110 236 00	Distanzrohr		1	
8	930 110 098 05	Zugstange		1	930.20/25/26
(8)	930 110 079 06	Zugstange		1	930.66/68
9	N 012 325 1	Sicherungsscheibe		1	
10	911 110 165 08	Zugfeder		2	930.20/25/26
11	930 110 148 05	Schenkelfeder		1	930.66/68
12	930 110 571 00	Scheibe		1	930.20/25/26
12	930 110 571 01	Scheibe		1	930.66/68
13	900 025 007 02	Scheibe 8,4		1	930.66/68
14	900 169 014 02	Sicherungsbügel		1	
		- ENDE -			

Modell	Jahr	HG	UG	Bildtafel	Einschränkungen	Update	14:18	17.08.2006	PORSCHE PET PORSCHE
911	89	1	07	107-15		203			

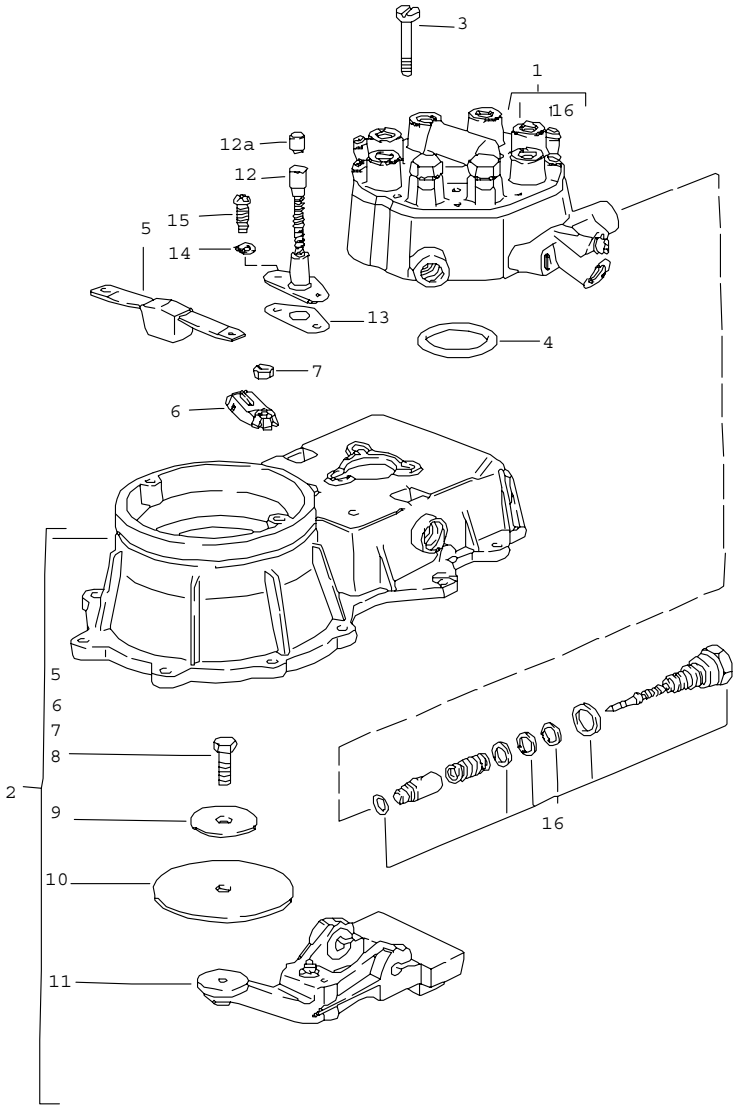

Pos	Teilenummer	Benennung	Bemerkung	St	Modellangabe
		Gemischregler			930.66/68
1	> 930 110 909 00	Mengenteiler		1	930.66
2	930 110 907 00	Luftmassenmesser		1	930.66
3	900 146 045 02	Linsenschraube AM 5 X 45		3	
4	911 110 936 01	Dichtung		1	
5	911 110 961 00	Anschlag		1	
6	911 110 929 00	Steckanschluss		1	
7	911 110 945 00	Sechskantmutter		1	
8	911 110 944 01	Sechskantschraube		1	
9	911 110 960 00	Stützscheibe		1	
10	911 110 943 01	Stauscheibe		1	
11	911 110 959 00	Verstellhebel		1	
12	930 110 910 02	Einstellschlüssel		1	
13	930 110 911 00	Dichtung		1	
14	N 012 005 3	Federring B 5		2	
15	N 014 128 13	Linsenschraube AM 5 X 8		2	
16	928 110 920 01	Teilesatz Systemdruckregler		1	
		- ENDE -			

Modell	Jahr	HG	UG	Bildtafel	Einschränkungen	Update	14:18	17.08.2006	PORSCHE	PET	PORSCHE
911	89	1	07	107-20		203					

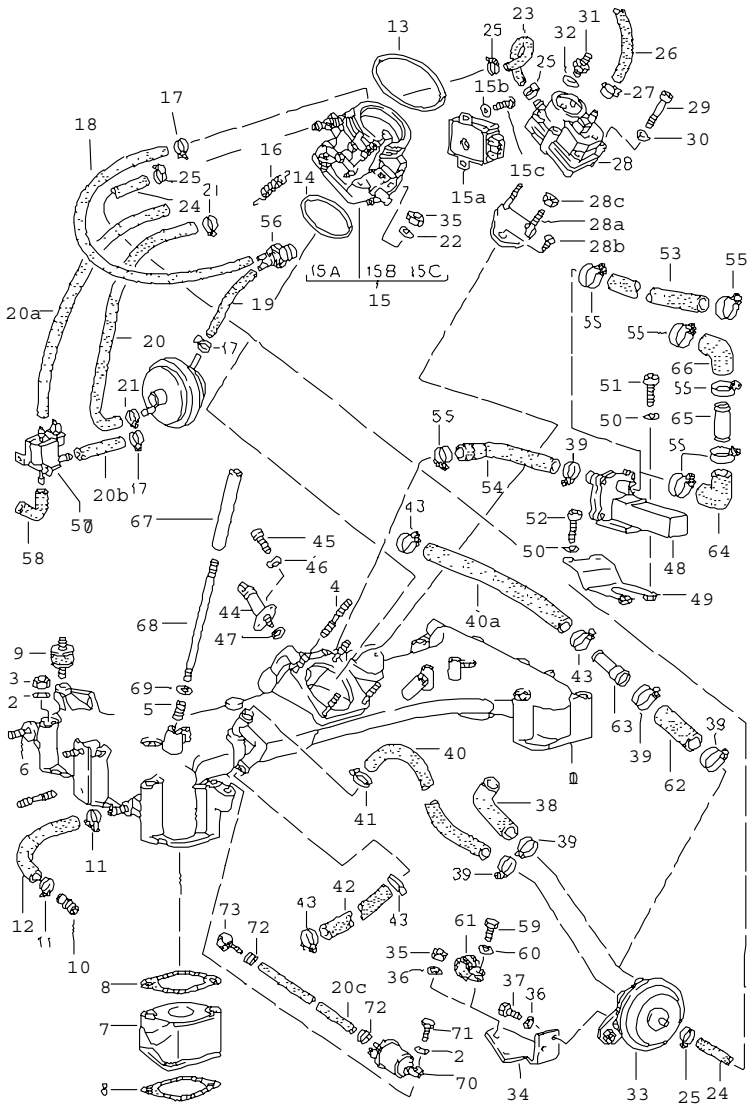

Pos	Teilenummer	Benennung	Bemerkung	St	Modellangabe
		K-JETRONIC I			930.66/68
1	930 110 034 00	Einlaufkrümmer		1	930.66
1	930 110 934 00	Einlaufkrümmer		1	930.66-S
2	N 011 525 13	Scheibe B 8		12	M 148
3	900 076 025 02	Sechskantmutter M 8		12	
4	999 062 093 02	Schraube BM 6 X 35		4	
5	999 504 004 00	Gewindeeinsatz M 8		3	
6	999 062 009 02	Stiftschraube BM 8 X 28		3	
7	930 110 141 03	Flansch		6	
8	* 930 110 197 10	Dichtung		12	
9	930 110 194 00	Gummimetallpuffer		3	
10	930 110 267 00	Schlauchverbindungsstutzen		1	
11	999 512 554 00	Schlauchschelle A 9 X 18		2	
-	999 239 011 40	Schlauch 12 X 19		*	
12	-	270 MM		1	
13	* 999 701 477 40	Runddichtring		1	
14	* 999 701 468 40	Runddichtring 67,5 X 75,4 X 4		1	
15	930 110 250 08	Klappenstutzen		1	930.66
16	930 110 497 00	Zugfeder		1	
17	999 512 361 02	Schlauchschelle S6/7ZY		6	
-	999 239 020 40	Schlauch Rot 3,2 X 7		*	
18	-	390 MM		1	
19	-	1000 MM		1	

Pos	Teilenummer	Benennung	Bemerkung	St	Modellangabe
-	999 239 022 40	Schlauch Blau 4 X 10		*	
20	-	575 MM		1	930.66
-	999 239 021 40	Schlauch Blau 3,2 X 7		*	
20C	-	270 MM		2	930.66-S M 148
21	999 512 159 02	Schlauchschelle S9/9ZY		2	930.66
21	999 512 082 02	Schlauchschelle 10/9		2	930.66
22	N 012 226 5	Federscheibe B 6		4	
-	999 239 013 40	Schlauch Schwarz 5 X 11		*	
23	-	150 MM		1	930.66
24	-	405 MM 750 MM		1 1	 930.66-S M 148
25	999 512 082 02	Schlauchschelle 10/9		4	
-	999 239 006 40	Schlauch Schwarz 8 X 14		*	
26	-	120 MM		1	
27	999 512 160 02	Schlauchschelle 13/9		4	
28	930 606 105 05	Warmlaufregler		1	930.66
28	930 606 105 EX	Warmlaufregler		1	930.66
29	N 044 703 3	Zylinderschraube M 6 X 45		2	
29	900 119 055 02	Zylinderschraube M 6 X 60		2	
30	N 012 226 5	Federscheibe A 6		2	
31	900 915 004 02	Stutzen		1	
32	* 900 123 144 30	Dichtring A 10 X 13,5		1	
33	930 110 173 00	Unterdruckbegrenzer		1	
34	930 110 167 00	Haltewinkel		1	
34	930 110 967 00	Haltewinkel		1	930.66-S M 148
35	900 076 010 02	Sechskantmutter M 6		6	
36	N 012 226 5	Federscheibe B 6		4	
37	999 072 005 09	Sechskantschraube M 6 X 12		2	
37	N 010 215 13	Sechskantschraube M 6 X 15		2	930.66-S M 148
38	930 110 171 01	Schlauch		1	
39	999 512 237 02	Schlauchschelle 26/9		2	
-	999 239 007 40	Schlauch 15 X 24		*	
40	-	90 MM 500 MM 220 MM		1 1 1	 930.66-S M 148 930.66-S M 148
41	N 024 115 1	Schlauchschelle 9/23 ZY		2	
-	999 181 284 50	Schlauch 15 X 3,5		*	
42	-	300 MM		1	
43	999 512 346 00	Schlauchschelle 22/9		2	
44	930 606 107 01	Elektro-Startventil		1	
45	N 014 740 2	Zylinderschraube M 6 X 16		2	
46	N 012 226 5	Federscheibe A 6		2	
47	* 999 701 395 50	O-Ring		1	

Pos	Teilenummer	Benennung	Bemerkung	St	Modellangabe
48	930 606 102 00	Zusatzluftschieber		1	
49	930 110 229 01	Halter		1	930.66
50	N 012 226 5	Federscheibe B 6		4	
51	900 067 009 02	Zylinderschraube M 6 X 15		2	
52	900 067 008 02	Zylinderschraube M 6 X 12		2	
53	999 239 009 40	Schlauch		X	930.66
54	930 110 335 00	Luftschlauch		1	930.66
55	N 024 141 2	Schlauchschelle 9 X 31 ZY		2	
56	930 110 401 01	Thermoventil		1	
59	900 075 017 02	Sechskantschraube M 6 X 25		1	930.66-S M 148
60	N 011 524 7	Scheibe A 6,4		1	930.66-S M 148
61	999 511 069 02	Befestigungsschelle 12 X 15		1	930.66-S M 148
62	930 110 171 01	Schlauch Nacharbeit Erforderlich		1	930.66-S M 148
63	930 110 535 00	Verbindungsrohr		1	930.66-S M 148
64	931 110 181 01	Formschlauch		1	930.66-S M 148
65	930 110 536 00	Verbindungsrohr		1	930.66-S M 148
66	931 110 183 01	Formschlauch		1	930.66-S M 148
67	930 110 332 02	Hülse 105,4 MM	/L	1	930.66-S M 148
67	930 110 332 01	Hülse 99 MM	/R	1	930.66-S M 148
68	930 110 538 01	Stiftschraube BM 8 X 150	/L	1	930.66-S M 148
68	930 110 538 00	Stiftschraube BM 8 X 160	/R	1	930.66-S M 148
69	900 025 007 02	Scheibe A 8,4	/L	1	930.66-S M 148
70	047 906 283	Abblas-Umschaltventil		1	930.66-S M 148
71	900 075 087 02	Sechskantschraube M 8 X 16		1	930.66-S M 148
72	311 133 343 A	Schlauchklemme		4	930.66-S M 148
73	911 110 382 00	Ringstück		1	930.66-S M 148

- ENDE -

Modell	Jahr	HG	UG	Bildtafel	Einschränkungen	Update	14:19	17.08.2006	PORSCHE PET PORSCHE
911	89	1	07	107-30		203			

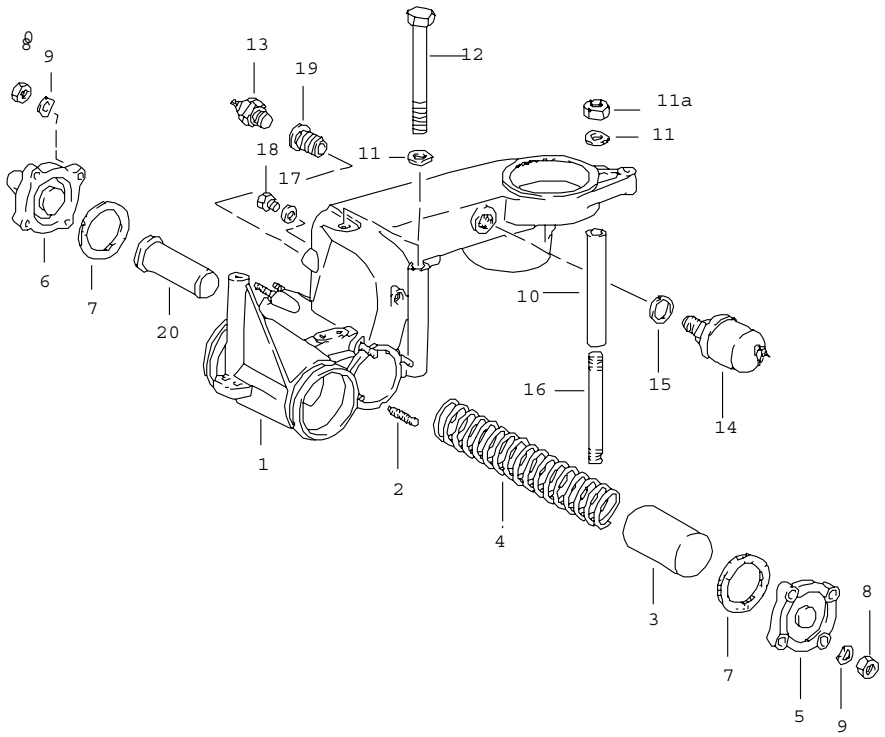

Pos	Teilenummer	Benennung	Bemerkung	St	Modellangabe
		K-JETRONIC II			930.66/68
1	930 110 018 03	Ventilgehäuse		1	
2	999 062 127 02	Stiftschraube M 6 X 25		8	
-	999 062 001 02	Stiftschraube M 6 X 10		2	
-	999 504 004 00	Gewindeeinsatz M 8 X 2 D		2	
-	999 504 116 00	Gewindeeinsatz M 10 X 1 X 1 D		1	
-	999 504 117 00	Gewindeeinsatz M 18 X 1,5 X 0,50		1	
3	930 110 151 00	Kolben		1	
4	930 110 157 00	Druckfeder		1	
5	930 110 156 06	Verschlussdeckel		1	
6	930 110 056 02	Verschlussdeckel		1	
7	* 930 110 149 00	Dichtung		2	
8	900 076 010 02	Sechskantmutter M 6		8	
9	N 011 524 7	Scheibe A 6,4		8	
10	930 110 332 00	Distanzrohr		1	
11	N 012 241 8	Federscheibe B 8		3	
11A	900 076 025 02	Sechskantmutter M 8		1	
12	900 074 264 02	Sechskantschraube M 8 X 135		2	
13	930 606 101 00	Schalter Ladedruck		1	
14	993 606 103 00	Druckgeber Ladedruck		1	
15	* 900 123 106 30	Dichtring A 18 X 24		1	
16	999 062 234 02	Stiftschraube BM 8 X 135		1	

Modell	Jahr	HG	UG	Bildtafel	Einschränkungen	Update			
911	89	1	07	107-30		203	14:19	17.08.2006	PORSCHE PET PORSCHE

Pos	Teilenummer	Benennung	Bemerkung	St	Modellangabe	Pos	Teilenummer	Benennung	Bemerkung	St	Modellangabe
19	930 110 367 01	Gewindeeinsatz M 10 X 1 X 1D		1							
20	930 110 160 00	Federführung		1							
		- ENDE -									

Modell	Jahr	HG	UG	Bildtafel	Einschränkungen	Update	14:19	17.08.2006	PORSCHE	PET	PORSCHE
911	89	1	07	107-35		203					

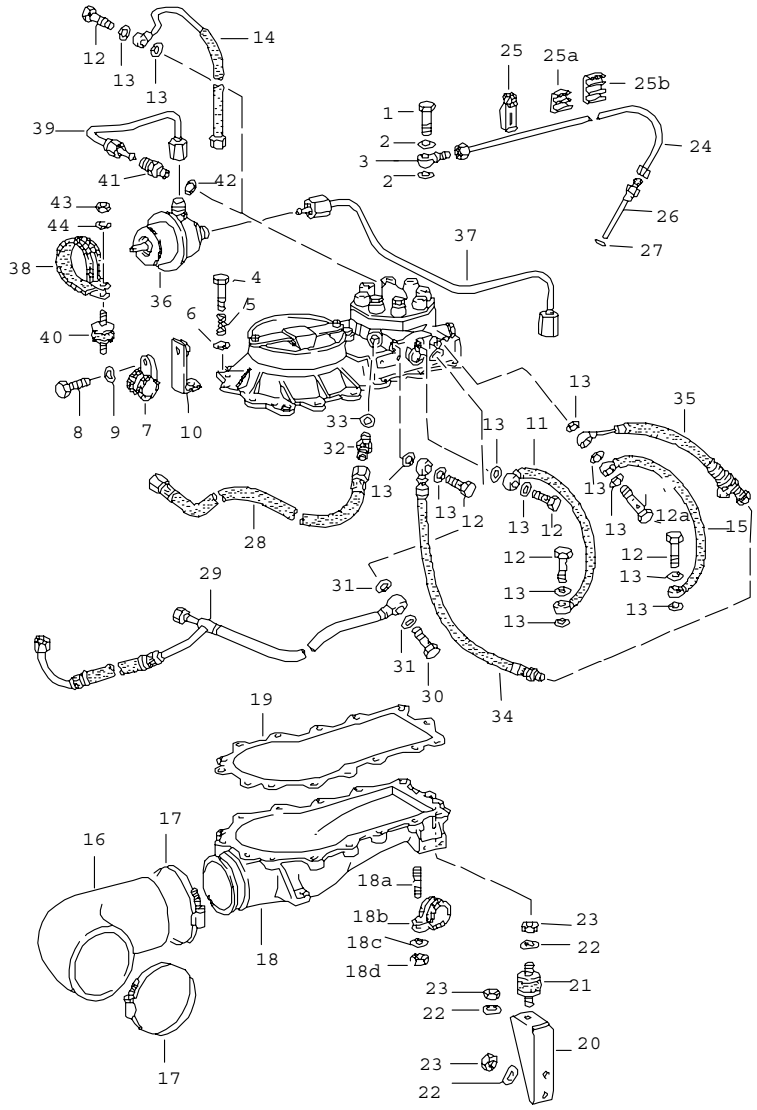

Pos	Teilenummer	Benennung	Bemerkung	St	Modellangabe
		K-JETRONIC III			930.66/68
1	930 110 547 00	Hohlschraube		6	
2	* 900 123 144 30	Dichtring A 10 X 13,5		12	
3	999 215 002 02	Ringstück		6	
4	900 067 011 02	Zylinderschraube M 6 X 20		4	
4	900 067 089 02	Zylinderschraube M 6 X 25		10	
4	900 075 341 02	Kombischraube M 6 X 25		1	
5	911 110 364 00	Druckfeder		11	
6	N 012 226 5	Federscheibe B 6		15	
7	999 511 085 02	Befestigungsschelle		1	
8	900 075 057 02	Sechskantschraube M 6 X 16		1	
9	N 012 226 5	Federscheibe B 6		1	
10	930 110 434 01	Bügel		1	
11	930 110 303 01	Kraftstoffleitung Zulauf Startventil		1	
12	911 110 899 00	Hohlschraube A 2/3		6	
13	* 900 123 115 30	Dichtring A 8 X 11,5		13	
14	930 110 302 01	Kraftstoffleitung Zulauf Warmlaufregler		1	
15	930 110 305 02	Kraftstoffleitung Rücklauf Warmlaufregler		1	
16	930 110 137 02	Schlauchkrümmer		1	
17	999 512 350 02	Schlauchschelle		2	
18	930 110 035 04	Unterteil		1	

Pos	Teilenummer	Benennung	Bemerkung	St	Modellangabe
-	999 062 022 02	Stiftschraube M 8 X 12		2	
19	* 930 110 394 00	Dichtung		1	
20	930 110 133 00	Haltewinkel		1	
21	930 110 194 00	Gummimetallpuffer		3	
22	N 012 241 8	Federscheibe B 8		7	
23	900 076 025 02	Sechskantmutter M 8		7	
24	930 110 041 02	Einspritzleitung Zylinder 1		1	930.66
24	930 110 042 02	Einspritzleitung Zylinder 2		1	930.66
24	930 110 043 02	Einspritzleitung Zyl. 3		1	930.66
24	930 110 044 01	Einspritzleitung Zyl. 4		1	930.66
24	930 110 045 02	Einspritzleitung Zylinder 5		1	930.66
24	930 110 046 02	Einspritzleitung Zyl. 6		1	930.66
25	930 110 606 01	Rohrschelle Zweifach		1	930.66
25	930 110 607 01	Rohrschelle dreifach		3	930.66
26	930 110 225 02	Einspritzventil		6	930.66
27	* 900 123 144 30	Dichtring A 10 X 13,5		6	
28	930 110 301 05	Kraftstoffleitung Zulauf		1	
29	930 110 304 03	Kraftstoffleitung Rücklauf		1	
30	N 021 071 2	Hohlschraube		1	
31	* 900 123 101 30	Dichtring A 12 X 18		2	
32	N 020 704 2	Stutzen		1	
33	* 900 123 116 30	Dichtring A 12 X 15,5		1	
36	928 110 231 02	Membrandämpfer		1	930.66-S M 148
37	930 110 302 03	Kraftstoffleitung		1	930.66-S M 148
38	999 511 132 02	Befestigungsschelle 38 X 15		1	930.66-S M 148
39	930 110 302 02	Kraftstoffleitung		1	930.66-S M 148
40	931 110 191 00	Gummimetallpuffer		1	930.66-S M 148
41	928 110 223 03	Schraubstutzen		1	930.66-S M 148
42	900 123 115 30	Dichtring A 8 X 11,5		2	930.66-S M 148
43	900 076 010 02	Sechskantmutter M 6		2	930.66-S M 148
44	N 012 226 5	Federscheibe B 6		2	930.66-S M 148
		- ENDE -			

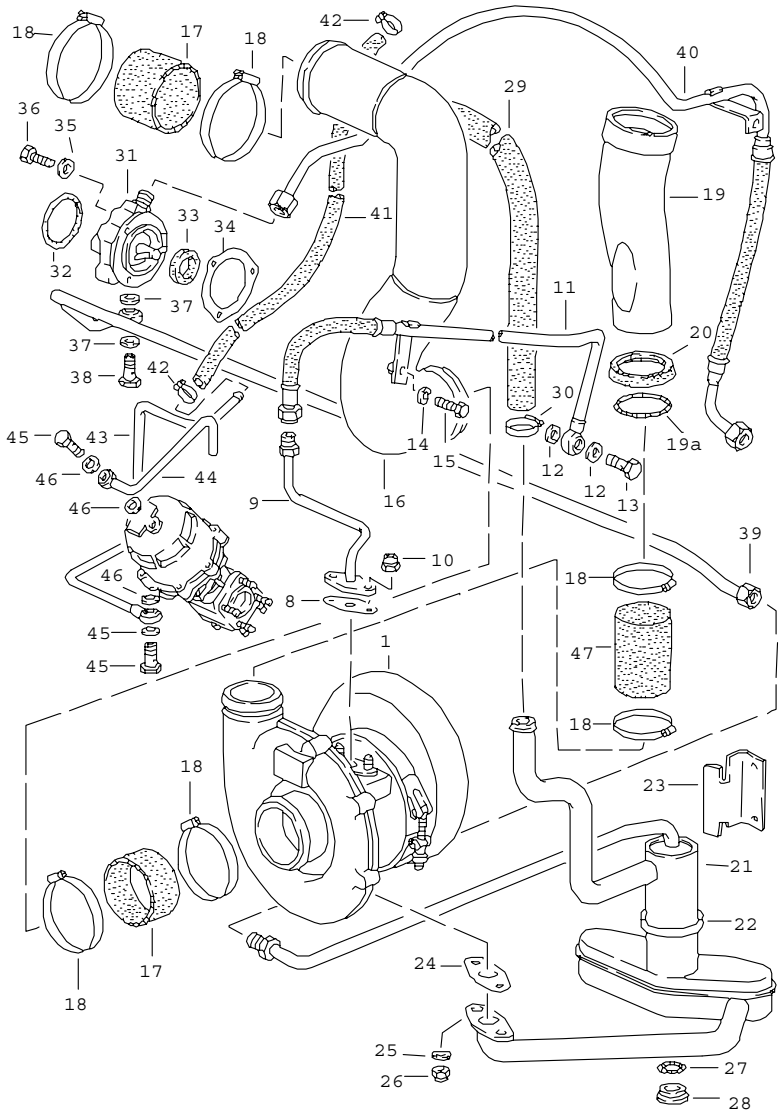

Pos	Teilenummer	Benennung	Bemerkung	St	Modellangabe
		Aufladung			930.66/68
1		Abgasturbolader siehe Gruppe 2/02/16			
8	* 930 107 123 01	Dichtung		1	
9	930 107 124 01	Ölleitung		1	
10	999 084 052 02	Sicherungsmutter M 8		2	
11	930 107 125 03	Ölleitung		1	
12	* 900 123 007 30	Dichtring A 14 X 18		2	
13	930 107 706 00	Hohlschraube		1	
14	N 012 226 5	Federscheibe B 6		1	
15	999 072 005 09	Sechskantschraube M 6 X 12		1	
16	930 110 165 02	Saugleitung		1	
16	930 110 165 03	Saugleitung		1	930.66-S M 148
17	930 110 158 01	Gummimuffe		2	
17	930 110 363 00	Gummimuffe		1	930.66-S M 148
18	999 512 351 02	Schlauchschelle		4	
19	930 110 192 01	Druckleitung		1	
19	930 110 192 04	Druckleitung		1	930.66-S M 148
19A	* 999 701 473 40	Runddichtring		1	
20	* 930 110 230 00	Dichtring		1	
21	930 107 001 07	Ölauffangbehälter		1	
22	999 512 341 02	Spannschelle		2	
23	930 107 113 01	Haltewinkel		1	
24	930 107 116 01	Dichtung	87	1	
24	* 930 107 116 01	Dichtung	88-	1	

Pos	Teilenummer	Benennung	Bemerkung	St	Modellangabe
25	N 012 241 8	Federscheibe B 8		2	
26	999 084 052 02	Sicherungsmutter M 8		2	
27	* 900 123 055 30	Dichtring A 12 X 17		1	
28	900 219 006 02	Verschlussschraube M 12 X 1,5		1	
29	930 107 394 02	Verbindungsschlauch		1	
29	000 043 204 95	Schlauch 500 MM		X	930.66-S M 148
30	999 512 252 02	Schlauchschelle		2	
31	964 107 005 21	Ölpumpe		1	
32	* 999 707 289 40	Runddichtring 47 X 2		1	
33	* 999 113 246 40	Radialdichtring		1	
34	930 105 197 05	Dichtung	87	1	
34	* 930 105 197 05	Dichtung	88-	1	
35	N 012 226 5	Federscheibe B 6		3	
36	900 074 111 02	Sechskantschraube M 6 X 50		3	
37	* 900 123 018 30	Dichtring A 16 X 20		2	
38	900 175 005 02	Hohlschraube		1	
39	930 107 338 00	Ölleitung		1	
40	930 107 336 03	Ölleitung		1	
-	999 239 006 40	Schlauch 8 X 14		*	
41	-	380 MM		1	
41	-	450 MM		1	930.66-S M 148
42	999 512 160 02	Schlauchschelle		2	
43	930 123 053 01	Steuerleitung		1	
44	930 123 043 04	Entlüftungsleitung		1	
45	900 175 020 02	Hohlschraube		2	
46	* 900 123 043 30	Dichtring A 12 X 15,5		4	
47	930 110 158 04	Gummimuffe		1	930.66-S M 148

- ENDE -

Modell	Jahr	HG	UG	Bildtafel	Einschränkungen	Update	14:19	17.08.2006	PORSCHE	PET	PORSCHE
911	89	1	07	107-45		203					

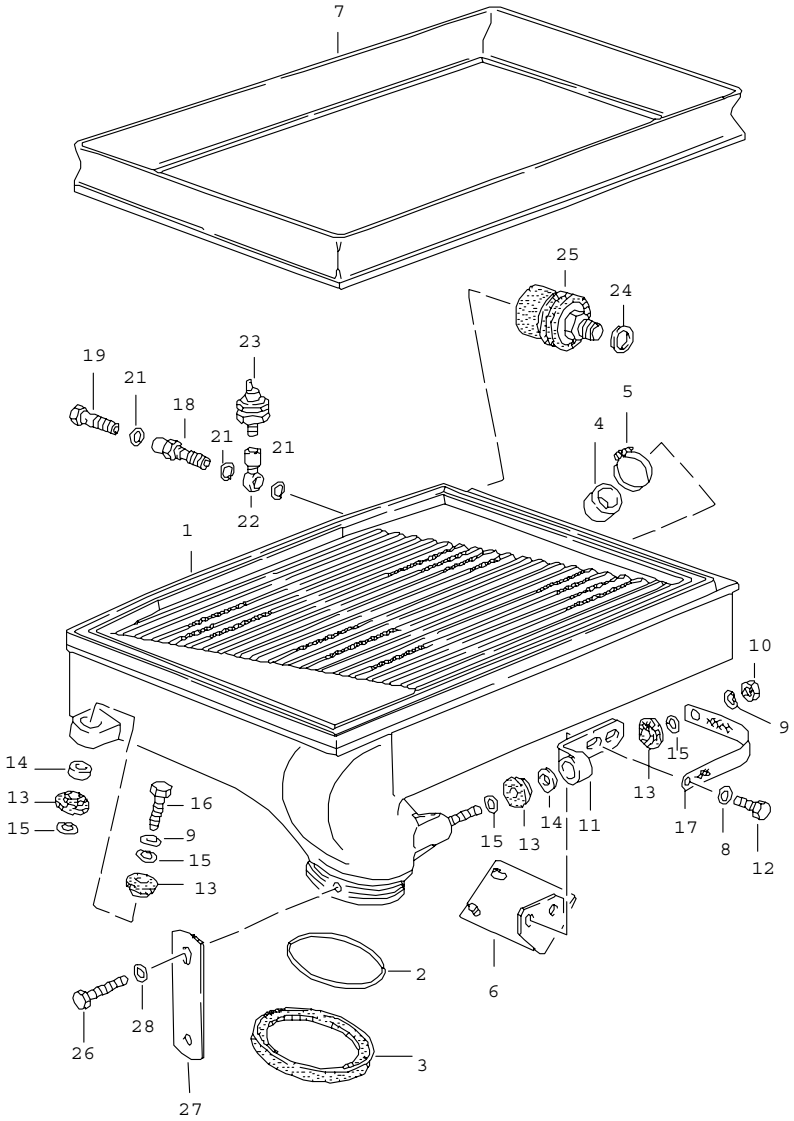

Pos	Teilenummer	Benennung	Bemerkung	St	Modellangabe
		Ladeluftkühler			930.66/68
1	930 110 233 07	Ladeluftkühler		1	
1	930 110 233 05	Ladeluftkühler		1	930.66-S M 148
2	* 999 701 469 40	Runddichtring		3	
3	* 930 110 379 00	Dichtring		1	
4	930 110 256 01	Verschlusskappe		1	
5	999 512 045 02	Schlauchschelle		1	
6	930 110 224 01	Befestigungsplatte		1	
6	930 110 925 00	Befestigungsplatte		1	930.66-S M 148
7	930 110 285 01	Dichtung		1	
7	930 110 285 02	Dichtung		1	930.66-S M 148
8	900 025 007 02	Scheibe B 8,4		4	
9	N 012 241 8	Federscheibe B 8		7	
10	900 076 025 02	Sechskantmutter M 8		3	
11	930 110 223 02	Halter		1	
12	900 075 087 02	Sechskantschraube M 8 X 16		2	
12	900 075 085 02	Sechskantschraube M 8 X 20		2	930.66-S M 148
13	930 113 430 00	Gummilager		6	
14	930 110 232 00	Distanzbuchse		3	
15	900 151 008 02	Scheibe 8,4		6	
16	900 074 134 02	Sechskantschraube M 8 X 45		2	
17	901 612 110 00	Masseband		1	930.66-S M 148
18	999 135 002 02	Hohlschraubstutzen		1	930.66-S M 148

Pos	Teilenummer	Benennung	Bemerkung	St	Modellangabe
19	930 110 547 00	Hohlschraube		1	930.66-S M 148
21	N 013 806 2	Dichtring A 10 X 14		2	930.66-S M 148
22	999 215 027 02	Ringstutzen M 10 X 1		1	930.66-S M 148
23	930 606 101 00	Schalter Ladedruck		1	930.66-S M 148
24	900 123 106 30	Dichtring A 18 X 24		1	930.66-S M 148
25	993 606 103 00	Druckgeber Ladedruck		1	930.66-S M 148
26	N 010 215 13	Sechskantschraube M 6 X 15	8	2	930.66-S M 148
27	930 110 961 00	Halter		1	930.66-S M 148
28	N 011 524 7	Scheibe A 6,4		1	930.66-S M 148
-	930 110 234 02	Luftführung	/L	1	(D)
-	930 110 234 03	Luftführung		1	(D)
		- ENDE -			

Pos	Teilenummer	Benennung	Bemerkung	St	Modellangabe

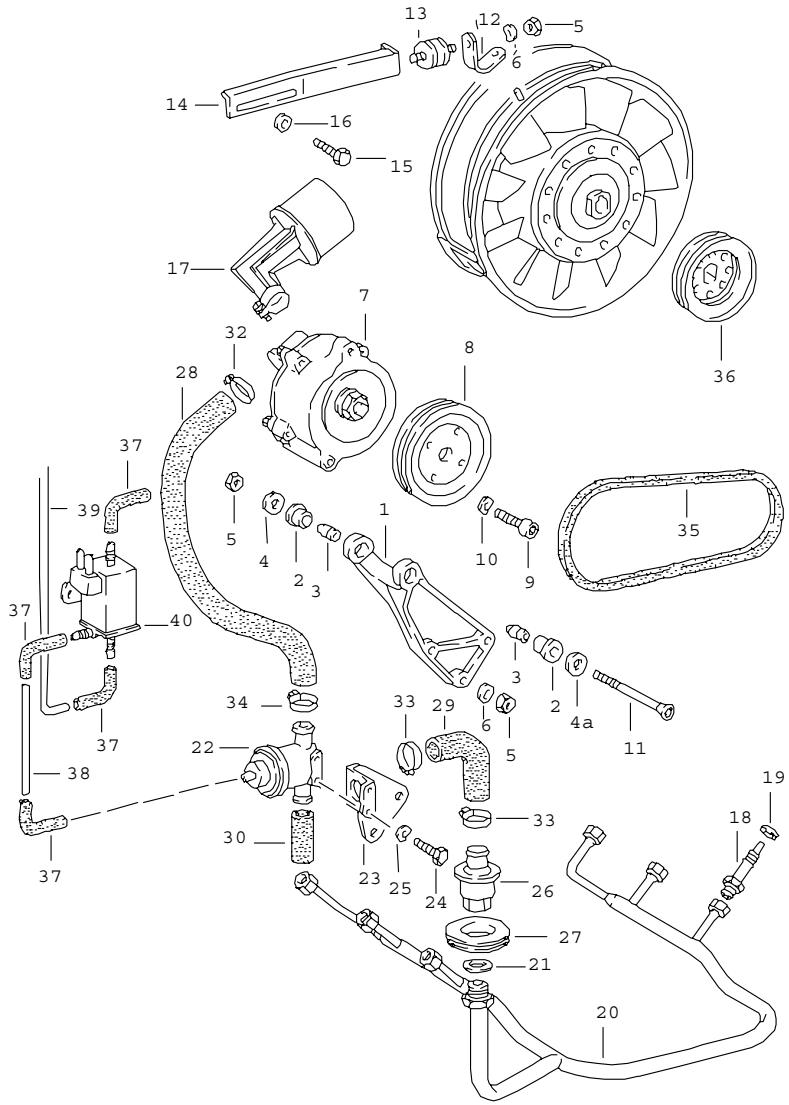

Pos	Teilenummer	Benennung	Bemerkung	St	Modellangabe
		Lufteinblasung			930.26
1	911 113 113 02	Träger		1	
2	911 113 121 00	Gummilager		2	
3	911 113 122 00	Distanzbuchse		2	
4	900 151 008 02	Scheibe B 8,4		1	
4A	911 113 162 00	Scheibe		1	
5	900 076 025 02	Sechskantmutter M 8		7	
6	900 025 007 02	Scheibe A 8,4		4	
7	930 113 122 00	Luftpumpe		1	
8	930 113 158 00	Riemenscheibe		1	
9	900 067 008 02	Zylinderschraube M 6 X 12		4	
10	N 012 226 5	Federscheibe A 6		4	
11	900 249 006 02	Senkschraube M 8 X 120		1	
12	911 113 126 02	Haltewinkel		1	
13	930 110 194 00	Gummimetallpuffer		2	
14	911 113 125 02	Halter		1	
15	900 075 085 02	Sechskantschraube M 8 X 20		1	
16	900 223 001 02	Scheibe 8,4		1	
17	911 113 117 02	Luftfilter		1	
18	911 113 145 02	Schraubstutzen		6	
19	900 123 033 20	Dichtring A 10 X 13,5 CU		6	
20	911 113 043 02	Luftleitung		1	
21	900 123 060 30	Dichtring A 24 X 29		1	
22	930 113 147 01	Abblas-Umschaltventil		1	

Pos	Teilenummer	Benennung	Bemerkung	St	Modellangabe	Pos	Teilenummer	Benennung	Bemerkung	St	Modellangabe
23	930 113 146 01	Halter		1							
24	999 072 005 09	Sechskantschraube M 6 X 12		2							
25	N 011 524 7	Scheibe 6,4		2							
26	911 113 115 01	Rückschlagventil		1							
27	911 113 146 00	Dichtung		1							
28	930 113 138 03	Schlauch		1							
29	930 113 137 01	Schlauch		1							
30	930 113 139 02	Schlauch		1							
32	999 512 038 02	Schlauchschelle S27/9		1							
33	999 512 237 02	Schlauchschelle S26/9		1							
34	999 512 296 02	Schlauchschelle S25/7		2							
35	900 192 005 50	Schmalkeilriemen 9,5 X 975		1							
36	911 106 208 00	Riemenscheibe		1							
37	928 574 717 02	Formschlauch		4							
-	N 020 139 11	Rohr 4 X 1		X							
38	-	500 MM		1							
39	-	400 MM		1							
40	911 618 123 00	Umschaltventil elektrisch		1							
		- ENDE -									

Modell	Jahr	HG	UG	Bildtafel	Einschränkungen	Update	14:20	17.08.2006	PORSCHE PET PORSCHE
911	89	1	08	108-05		203			

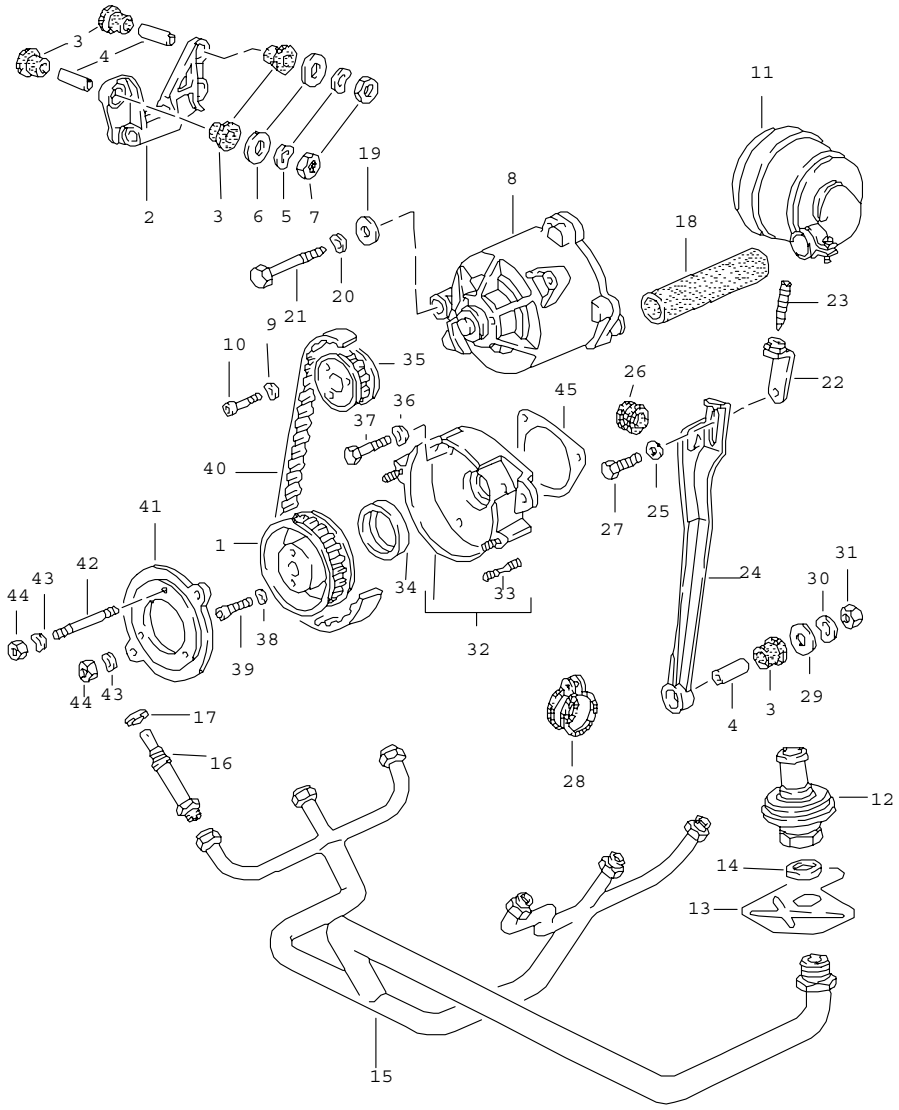

Pos	Teilenummer	Benennung	Bemerkung	St	Modellangabe
		Lufteinblasung			930.66/68
1	930 113 025 02	Riemenscheibe		1	
2	930 113 159 02	Konsole		1	
3	930 113 161 00	Gummilager		8	
4	930 113 163 00	Distanzbuchse		4	
5	900 025 007 02	Scheibe B 8		3	
6	900 151 008 02	Scheibe B 8,4		3	
7	900 076 025 02	Sechskantmutter M 8		3	
8	930 113 114 01	Luftpumpe		1	
9	N 011 524 7	Scheibe A 6,4		3	
10	900 067 089 02	Zylinderschraube M 6 X 25		3	
11	930 113 120 01	Luftfilter		1	
-	930 113 401 00	Luftfilterpatrone		1	
12	911 113 115 01	Rückschlagventil		1	
13	930 113 135 01	Abschirmblech		1	
14	900 123 060 30	Dichtring A 24 X 29		2	
15	930 113 043 02	Luftleitung		1	
16	911 113 145 02	Schraubstutzen		6	
17	900 123 033 20	Dichtring A 10 X 13,5 C 4		6	
18	999 239 004 40	Entlüftungsschlauch		1	
19	900 025 007 02	Scheibe B 8,4		2	
20	N 012 241 8	Federscheibe B 8		1	
21	N 010 391 4	Sechskantschraube M 8 X 100		1	
22	930 113 187 01	Spannwinkel		1	

Pos	Teilenummer	Benennung	Bemerkung	St	Modellangabe
23	900 068 004 02	Gewindestift M 8 X 45		1	
24	930 113 171 01	Halter		1	
25	900 025 007 02	Scheibe B 8,4		1	
26	999 702 170 50	Tülle	88-	1	
27	N 010 247 7	Sechskantschraube M 8 X 35	87	1	
27	900 075 099 02	Sechskantschraube M 8 X 30	88-	1	
28	N 020 607 1	Befestigungsschelle 20/20	87	1	
29	900 151 008 02	Scheibe B 8,4		1	
30	N 012 241 8	Federscheibe B 8		1	
31	900 076 025 02	Sechskantmutter M 8		1	
32	930 113 031 04	Zwischenflansch		1	
33	999 062 055 02	Stiftschraube BM 6 X 12		2	
33	999 062 009 02	Stiftschraube BM 8 X 28		1	
34	999 113 464 40	Wellendichtring		1	
35	930 113 017 06	Zahnrad		1	
36	N 011 524 7	Scheibe A 6,4		3	
37	900 075 057 02	Sechskantschraube M 6 X 16		3	
38	N 011 524 7	Scheibe A 6,4		2	
39	900 067 013 02	Zylinderschraube M 6 X 35		2	
40	999 192 131 50	Zahnriemen		1	
41	930 113 033 02	Deckel		1	
42	999 062 123 02	Stiftschraube BM 6 X 45		3	
43	N 011 524 7	Scheibe A 6,4		5	
44	900 076 010 02	Sechskantmutter M 6		5	
45	930 105 197 03	Dichtung		1	
		- ENDE -			

Modell	Jahr	HG	UG	Bildtafel	Einschränkungen	Update	14:20	17.08.2006	PORSCHE	PET	PORSCHE
911	89	1	08	108-07		203					

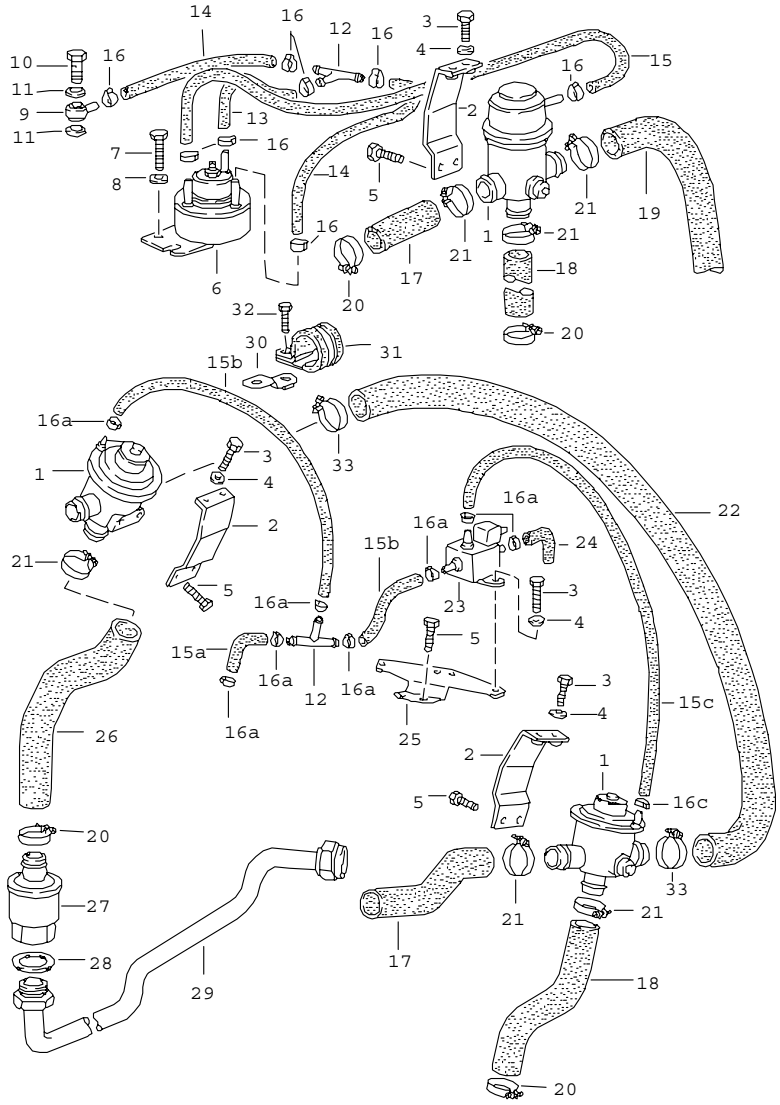

Pos	Teilenummer	Benennung	Bemerkung	St	Modellangabe
		Lufteinblasung			930.66/68
1	930 113 127 00	Abblas-Umschaltventil		1	930.66
2	930 113 112 00	Haltewinkel		2	
3	N 010 217 9	Sechskantschraube M 6 X 20		6	
4	N 011 524 7	Scheibe A 6,4		8	
5	999 143 004 08	Sicherungsschraube M 6 X 12		6	
6	930 113 126 02	Steuerventil		1	930.66
7	999 072 005 09	Sechskantschraube M 6 X 12		2	930.66
8	N 012 226 5	Federscheibe B 6		2	930.66
9	911 110 382 00	Ringstück		1	930.66
10	N 021 053 2	Hohlschraube		1	930.66
11	900 123 144 30	Dichtring A 10 X 35		2	930.66
12	999 137 004 40	T-Stutzen		1	
-	999 239 014 40	Schlauch 3,5 X 8,5		*	
13	-	60 MM		1	930.66
14	-	75 MM		2	
15	-	270 MM		2	
16	311 133 343 A	Schlauchklemme		8	
17	930 113 118 01	Schlauch		1	
18	930 113 181 00	Schlauch		1	
19	930 113 182 00	Schlauch		1	930.66
20	999 512 038 02	Schlauchschelle S 28/9 ZY		2	
21	999 512 237 02	Schlauchschelle S 26/9		5	
		- ENDE -			

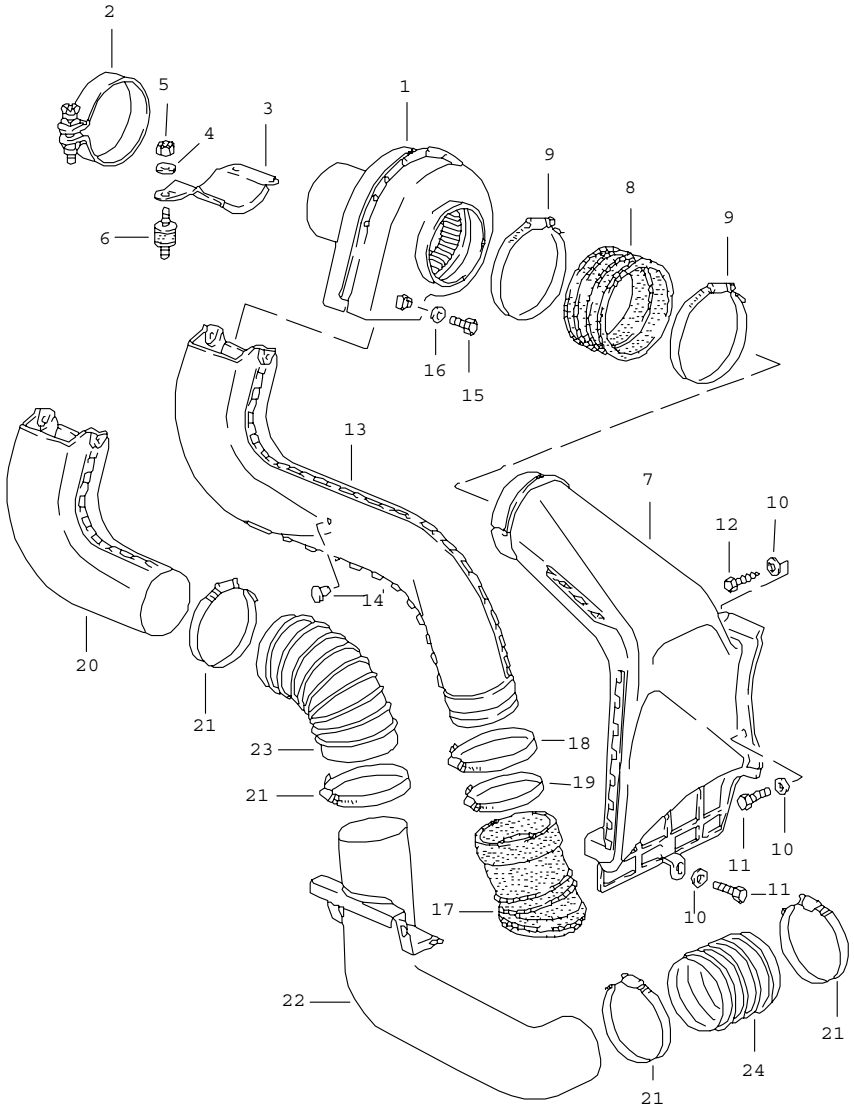

Pos	Teilenummer	Benennung	Bemerkung	St	Modellangabe
		Zusatzgebläse			930.20/25/26
1	965 624 151 00	Gebläse		1	
2	999 512 244 02	Spannschelle SP 77/20		1	
3	930 211 139 00	Halter		1	
4	N 011 524 7	Scheibe 6,4		3	
5	900 910 096 02	Sicherungsmutter M 6		3	
6	930 110 579 01	Gummimetallpuffer		3	
7	930 211 323 01	Heizluftstutzen		1	930.20/25
(7)	930 211 323 02	Heizluftstutzen		1	930.26
8	930 211 581 00	Gummimuffe		1	
9	999 512 087 02	Schlauchschelle S94/9ZY		2	
10	999 025 108 02	Scheibe		4	
11	999 072 005 09	Sechskantschraube M6 X 12		2	
12	900 187 015 02	Blechschraube B 6,3 X 16		2	
13	930 211 341 03	Heizluftkrümmer		1	
14	999 703 077 40	Abdeckkappe 10,5 X 6,3		1	
15	N 010 205 6	Sechskantschraube M 5 X 10		2	
16	900 025 003 02	Unterlegscheibe 5,3		2	
17	930 211 337 00	Manschette		1	
18	999 512 200 02	Schlauchschelle S81/9ZY		1	
19	999 512 235 02	Schlauchschelle S77/9ZY		1	
20	930 211 341 01	Heizluftkrümmer		1	930.26
21	999 512 349 02	Schlauchschelle SGT 50-70/9		4	930.26

Pos	Teilenummer	Benennung	Bemerkung	St	Modellangabe	Pos	Teilenummer	Benennung	Bemerkung	St	Modellangabe
22	930 211 341 02	Heizluftkrümmer		1	930.26						
23	911 211 553 01	Flexschlauch		1	930.26						
24	911 211 553 02	Flexschlauch		1	930.26						
		- ENDE -									

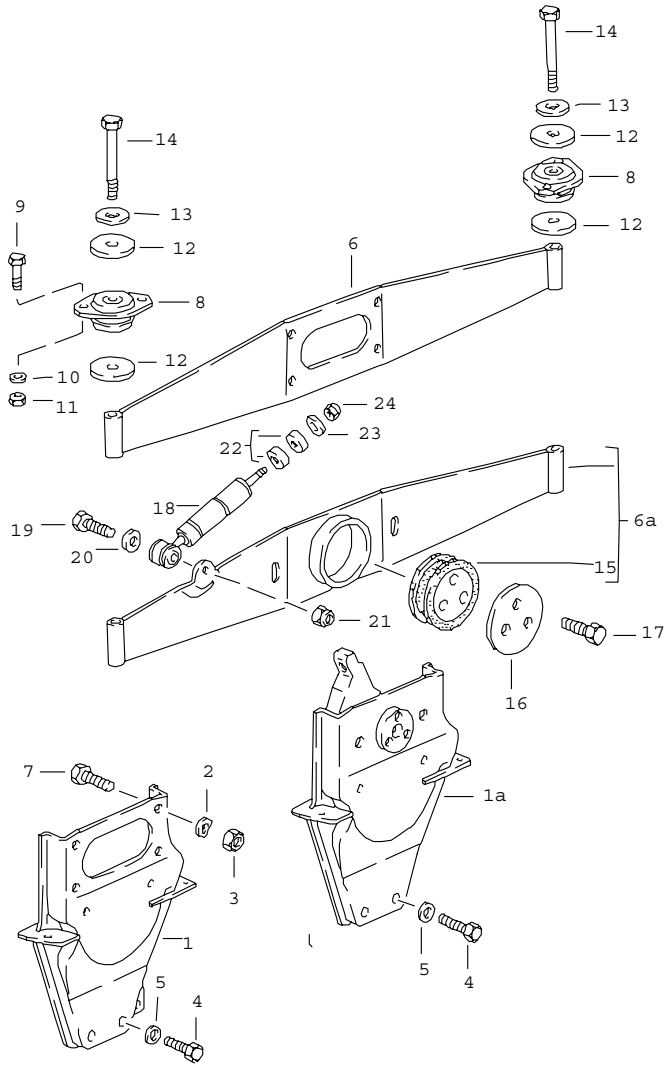

Pos	Teilenummer	Benennung	Bemerkung	St	Modellangabe
		Motoraufhängung			
1	930 115 017 02	Motorkonsole		1	930.20/25/26 COUPE/TARGA
1A	930 115 017 09	Motorkonsole		1	930.20/25/26 CABRIO
(1)	930 115 017 08	Motorkonsole		1	930.66/68 COUPE/TARGA
(1A)	930 115 017 09	Motorkonsole		1	930.66/68 CABRIO
2	N 012 242 3	Federscheibe		4	
3	900 157 002 02	Sechskantmutter M 10		4	
4	N 010 450 5	Sechskantschraube M10X50		2	
4	N 010 253 7	Sechskantschraube M10X22		1	
4	900 074 064 02	Sechskantschraube M10X60		1	930.20/25/26
4	N 010 472 4	Sechskantschraube M10X85		1	930.66/68
5	900 025 008 09	Scheibe A10,5		4	
6	930 375 011 01	Träger		1	
6A	911 375 011 06	Träger		1	CABRIO
7	900 156 006 02	Sechskantschraube M 10 X 18		4	
8	911 375 043 00	Lager		2	
8	911 375 043 07	Lager		2	CABRIO 930.20/25/26 M637
9	N 010 335 5	Sechskantschraube M 8 X 35		4	
10	900 027 015 02	Federring B 8		4	
11	900 076 025 02	Sechskantmutter M 8		4	
12	901 305 311 00	Teller		4	

Pos	Teilenummer	Benennung	Bemerkung	St	Modellangabe	Pos	Teilenummer	Benennung	Bemerkung	St	Modellangabe
13	803 199 347	Scheibe		2							
14	N 010 191 2	Sechskantschraube M 12 X 1,5 X 95		2							
15	911 375 043 05	Torsionslager		1	CABRIO						
16	911 375 313 00	Lagerschild		1	CABRIO						
17	N 010 275 3	Sechskantschraube M 10X35		3	CABRIO						
18	911 375 175 00	Schwingungsdämpfer		1	CABRIO						
18	911 375 175 01	Schwingungsdämpfer		1	SPEEDSTER						
19	N 010 445 2	Sechskantschraube M 10X45		1	CABRIO						
20	900 025 008 09	Scheibe A 10,5		1	CABRIO						
21	N 900 876 01	Sicherungsmutter VM 10		1	CABRIO						
22	911 375 181 00	Distanzring		2	CABRIO						
23	N 900 662 01	Scheibe 6,4 X 21,5		1	CABRIO						
24	900 910 010 09	Sicherungsmutter VM 6		1	CABRIO						
		- ENDE -									

Modell	Jahr	HG	UG	Bildtafel	Einschränkungen	Update	14:20	17.08.2006	PORSCHE PET PORSCHE
911	89	1	80	180-10		203			

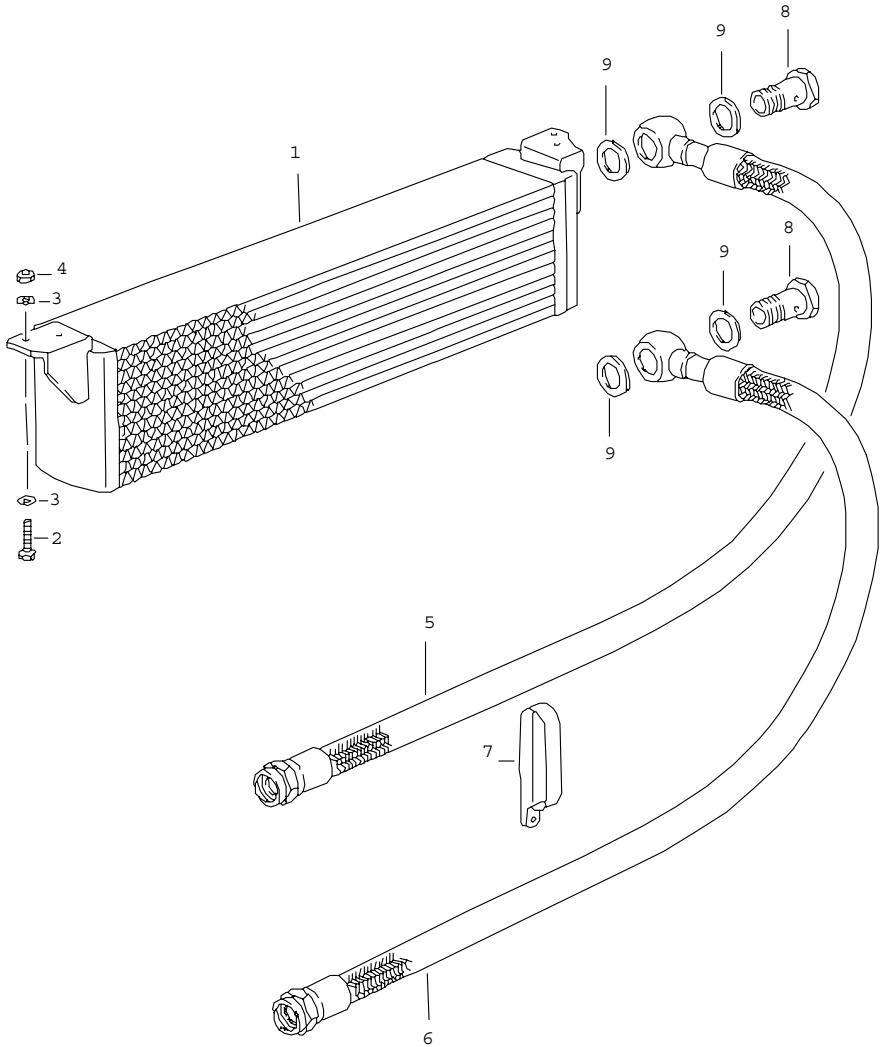

Pos	Teilenummer	Benennung	Bemerkung	St	Modellangabe
		Sondermodell Flachbau Ölkühler mitte	88-		TURBO M506
1	911 107 051 01	Ölkühler		1	
2	900 075 341 02	Kombischraube M 6 X 25		4	
3	N 011 524 7	Scheibe A 6,4		4	
4	900 910 012 02	Sicherungsmutter M 6		4	
5	930 107 911 00	Ölschlauch Zulauf		1	
6	930 107 912 00	Ölschlauch Rücklauf		1	
7	999 511 130 02	Rohrschelle 44/20		1	
8	900 134 015 02	Hohlschraube A 20		2	
9	900 123 049 30	Dichtring A 26 X 32		4	
		- ENDE -			

Modell	Jahr	HG	UG	Bildtafel	Einschränkungen	Update		
911	89	1	98	198-00		203	14:20	17.08.2006

Pos	Teilenummer	Benennung	Bemerkung	St	Modellangabe
		Dichtungssatz Reparatursätze			
>>	> 930 100 907 04	Dichtungssatz Motor Zylinder Zylinderkopf bestehend aus:		1	930.20/25/26
-	999 704 172 50	Dichtring		2	
-	930 104 194 02	Dichtung		6	
-	928 104 193 12	Ventilschaftabdichtung		12	
-	930 105 193 06	Dichtung		2	
-	900 031 014 30	Scheibe 8,4		40	
-	999 701 598 40	O-Ring 8,3-2,4		2	
-	999 701 596 40	O-Ring 20,3-2,4		2	
-	999 701 298 40	O-Ring 10-1,3		2	
-	N 013 804 2	Dichtring A 6 X 10		2	
-	930 105 197 05	Dichtung		2	
-	999 701 124 40	O-Ring 67,5 X 4		1	
-	930 105 191 03	Dichtung		1	
-	930 105 192 04	Dichtung		1	
-	900 031 011 30	Scheibe 6,4		19	
-	930 105 194 04	Dichtung		2	
-	930 105 195 05	Dichtung		2	
-	999 704 173 50	Dichtring		1	
-	900 123 005 30	Dichtring A 12 X 16		7	
-	999 707 112 40	Runddichtring		8	
-	930 110 197 14	Dichtung		12	
-	999 701 423 40	O-Ring 6 X 5		6	

Modell	Jahr	HG	UG	Bildtafel	Einschränkungen	Update		
911	89	1	98	198-00		203	14:20	17.08.2006

Pos	Teilenummer	Benennung	Bemerkung	St	Modellangabe
-	900 123 050 30	Dichtring A 8 X 11,5		17	
-	900 123 144 30	Dichtring 10 X 13,5		1	
-	999 701 395 50	O-Ring 7-28		1	
-	999 701 210 40	O-Ring 20-2,5		1	
-	911 111 191 01	Dichtung		1	
-	930 111 192 06	Dichtung		2	
-	930 111 193 03	Dichtung		1	
-	911 111 188 02	Stützscheibe		1	
-	911 111 189 03	Dichtung		1	
-	900 123 033 20	Dichtring A 10 X 13,5		6	
-	900 123 060 30	Dichtring A 24 X 29		1	
-	900 123 008 30	Dichtring A 14 X 20		1	
-	900 123 116 30	Dichtring A 12 X 15,5		3	
-	999 701 135 50	O-Ring 15 X 2,5		1	
-	900 123 006 30	Dichtring A 14 X 18		2	
-	930 111 191 12	Dichtung		6	
-	900 123 007 70	Dichtring A 14 X 18		2	
-	999 701 468 40	Runddichtring		2	
-	911 113 146 00	Dichtung		1	
-	999 701 446 40	O-Ring		6	
-	900 123 007 30	Dichtring		1	
-	900 123 005 00	Dichtring A 12 X 16		8	
-	900 123 115 30	Dichtring A 8 X 11,5		4	
-	999 701 690 40	Runddichtring 12 X 1,78		2	

Modell	Jahr	HG	UG	Bildtafel	Einschränkungen	Update		
911	89	1	98	198-00		203	14:20	17.08.2006

Pos	Teilenummer	Benennung	Bemerkung	St	Modellangabe
>>	> 930 100 908 02	Dichtungssatz Motor Zylinder Zylinderkopf bestehend aus:		1	930.66/68
-	999 704 172 50	Dichtring		6	
-	930 104 194 02	Dichtung		6	
-	928 104 193 12	Ventilschaftabdichtung		12	
-	930 105 193 06	Dichtung		2	
-	999 701 598 40	O-Ring 8,3 - 2,4		2	
-	999 701 596 40	O-Ring 20,3 - 2,4		2	
-	999 701 298 40	O-Ring 10-1,3		2	
-	N 013 804 2	Dichtring A 6 - 10		2	
-	930 105 197 05	Dichtung		2	
-	930 105 197 05	Dichtung		1	
-	930 105 191 03	Dichtung		1	
-	930 105 192 04	Dichtung		1	
-	900 031 011 30	Scheibe 6,4		19	
-	930 105 194 04	Dichtung		2	
-	930 105 195 05	Dichtung		2	
-	900 031 014 30	Scheibe 8,4		42	
-	999 704 173 50	Dichtring		1	
-	900 123 116 30	Dichtring A 12 X 16		7	
-	999 707 112 40	Runddichtring		8	
-	999 707 289 40	Runddichtring 47 X 2		1	
-	900 123 007 30	Dichtring A 14 X 18		2	
-	999 113 246 40	Radialdichtring		1	
-	900 123 055 30	Dichtring A 12 X 17		1	

Modell	Jahr	HG	UG	Bildtafel	Einschränkungen	Update		
911	89	1	98	198-00		203	14:20	17.08.2006

Pos	Teilenummer	Benennung	Bemerkung	St	Modellangabe
-	930 107 116 01	Dichtung		1	
-	900 123 018 30	Dichtring A 16 X 20		2	
-	930 107 123 01	Dichtung		1	
-	900 123 033 20	Dichtring A 10 X 13,5		27	
-	930 110 197 10	Dichtung		12	
-	930 110 149 00	Dichtung		2	
-	930 110 122 00	Dichtring		1	
-	900 123 101 30	Dichtring A 12 X 18		2	
-	900 123 144 30	Dichtring A 10 X 13,5		1	
-	930 110 394 00	Dichtung		1	
-	900 123 115 30	Dichtring A 8 X 11,5		20	
-	999 701 395 50	O-Ring 7-2		1	
-	930 111 192 06	Dichtung		2	
-	999 701 468 40	Runddichtring		3	
-	930 110 230 00	Dichtring		1	
-	930 110 379 00	Dichtring		1	
-	930 111 160 01	Dichtung		2	
-	930 111 162 01	Dichtung		2	
-	911 111 189 03	Dichtung		1	
-	930 111 191 10	Dichtung		6	
-	930 111 193 03	Dichtung		1	
-	930 123 191 05	Dichtring		2	
-	999 701 473 40	Runddichtring		1	
-	930 123 192 04	Dichtung		1	
-	930 123 194 06	Dichtung		2	
-	999 701 469 40	Runddichtring		3	
-	999 701 477 40	Runddichtring		1	
-	911 113 179 02	Dichtung		1	

Modell	Jahr	HG	UG	Bildtafel	Einschränkungen	Update		
911	89	1	98	198-00		203	14:20	17.08.2006

Pos	Teilenummer	Benennung	Bemerkung	St	Modellangabe
-	911 113 190 01	Dichtung		6	
-	900 123 106 30	Dichtring		1	
-	900 123 116 30	Dichtring		15	
-	900 123 060 30	Dichtring		2	
-	930 123 134 04	Dichtring		1	
-	999 113 464 40	Wellendichtring		1	
-	900 123 005 00	Dichtring A 12 X 16		8	
-	930 111 156 01	Stützscheibe		1	
-	930 123 132 02	Stützscheibe		1	
>>	> 930 100 901 04	Dichtungssatz Motor Kurbelgehäuse bestehend aus:		1	
-	999 704 172 50	Dichtring		3	
-	999 701 006 40	O-Ring		26	
-	999 113 215 40	Dichtring 90 X 110 X 12		1	
-	930 101 391 01	Dichtung		2	
-	900 123 118 30	Dichtring A 22 X 27		1	
-	999 113 049 50	Radialdichtring 30 X 50 X 10		1	
-	999 707 285 40	O-Ring 51 X 4,5		1	
-	900 123 044 30	Dichtring A 18 X 22		1	
-	900 123 066 30	Dichtring A 10 X 16		8	
-	900 031 011 30	Scheibe 6,4		3	
-	900 123 005 00	Dichtring A 12 X 16		4	
-	900 031 014 30	Scheibe 8,4		24	
-	930 105 198 01	Dichtung		1	
-	999 704 173 50	Dichtring		1	

Modell	Jahr	HG	UG	Bildtafel	Einschränkungen	Update		
911	89	1	98	198-00		203	14:20	17.08.2006

Pos	Teilenummer	Benennung	Bemerkung	St	Modellangabe
-	900 123 011 30	Dichtring A 22 X 27		1	
-	999 701 053 50	Dichtring 39,2 X 3		1	
-	900 123 106 30	Dichtring A 18 X 24		2	
-	930 107 791 02	Dichtung		1	
-	911 602 102 01	Dichtring		1	
-	900 123 009 20	Dichtring A 18 X 24		1	
-	900 123 007 30	Dichtring A 14 X 18		2	
-	901 102 191 00	Dichtring		1	
-	999 701 658 40	Runddichtring 33,3 X 2,4		1	
>>	> 930 105 902 00	Dichtungssatz für Ventildeckel bestehend aus:		1	
-	930 105 194 04	Dichtung		2	
-	930 105 195 05	Dichtung		2	
-	900 031 014 30	Scheibe 8,4		34	
-	900 084 004 02	Sechskantmutter M 8		34	
>>	> 930 107 040 01	Reparatursatz Ölrohr geteilt bestehend aus: Ölrohr Ölrohr		1 1 1	
-	900 041 013 01	Sicherungsring		1	
-	999 707 112 40	Runddichtring		2	
-	999 707 113 40	Runddichtring		2	
>>	> 964 101 901 00	Satz Kurbelwellenlager bestehend aus:		1	
-	930 101 131 15	Lagerschale I		2	
-	930 101 132 15	Lagerschale II-VII		12	

Modell	Jahr	HG	UG	Bildtafel	Einschränkungen	Update		
911	89	1	98	198-00		203	14:20	17.08.2006

Pos	Teilenummer	Benennung	Bemerkung	St	Modellangabe
-	964 101 138 01	Lagerbuchse VIII		1	
>>	> 964 101 901 51	Satz Kurbelwellenlager Übermass innen 0,25 MM bestehend aus:		1	
-	930 101 131 51	Lagerschale I		2	
-	930 101 132 51	Lagerschale II-VII		12	
-	964 101 138 54	Lagerbuchse VIII		1	
>>	> 964 101 901 56	Satz Kurbelwellenlager Übermass innen 0,50 MM bestehend aus:		1	
-	930 101 131 56	Lagerschale I		2	
-	930 101 132 56	Lagerschale II-VII		12	
-	964 101 138 55	Lagerbuchse VIII		1	
>>	> 964 101 901 61	Satz Kurbelwellenlager Übermass aussen 0,25 MM bestehend aus:		1	
-	930 101 131 61	Lagerschale I		2	
-	930 101 132 61	Lagerschale II-VII		12	
-	964 101 138 65	Lagerbuchse VIII		1	
>>	> 964 101 901 71	Satz Kurbelwellenlager Übermass innen 0,25 MM Übermass aussen 0,25 MM bestehend aus:		1	
-	930 101 131 71	Lagerschale I		2	

Modell	Jahr	HG	UG	Bildtafel	Einschränkungen	Update		
911	89	1	98	198-00		203	14:20	17.08.2006

Pos	Teilenummer	Benennung	Bemerkung	St	Modellangabe
-	930 101 132 71	Lagerschale II-VII		12	
-	964 101 138 66	Lagerbuchse VIII		1	
>>	> 964 101 901 76	Satz Kurbelwellenlager Übermass innen 0,50 MM Übermass aussen 0,25 MM bestehend aus:		1	
-	930 101 131 76	Lagerschale I		2	
-	930 101 132 76	Lagerschale II-VII		12	
-	964 101 138 67	Lagerbuchse VIII		1	
		Kolbenringe - Mahle -			
>>	> 930 103 986 00	Satz Kolbenringe		1	930.20/25/26
>>	> 930 103 968 00	Satz Kolbenringe		1	930.66/68
>>	> 911 100 956 02	Wartungsteile für periodischer Pflegedienst 1 Satz bestehend aus:	-88	1	930.20/26
-	930 107 764 01	Ölfilter		1	
-	928 110 253 06	Kraftstoffilter		1	
-	930 105 194 04	Dichtung		2	
-	930 105 195 05	Dichtung		2	
-	900 084 004 02	Sechskantmutter		34	
-	900 031 014 30	Scheibe		34	
-	930 110 393 00	Filtereinsatz		1	
-	900 123 118 30	Dichtring		2	
-	999 170 157 90	Zündkerze		6	
>>	> 911 100 956 06	Wartungsteile für periodischer Pflegedienst 1 Satz bestehend aus:	89	1	930.20

Modell	Jahr	HG	UG	Bildtafel	Einschränkungen	Update		
911	89	1	98	198-00		203	14:20	17.08.2006

Pos	Teilenummer	Benennung	Bemerkung	St	Modellangabe
-	930 107 764 01	Ölfilter		1	
-	930 105 194 04	Dichtung		2	
-	930 105 195 05	Dichtung		2	
-	900 084 004 02	Sechskantmutter		34	
-	900 031 014 30	Scheibe		34	
-	930 110 393 00	Filtereinsatz		1	
-	900 123 118 30	Dichtring		2	
-	999 170 157 90	Zündkerze		6	
>>	> 911 100 956 05	Wartungsteile für periodischer Pflegedienst 1 Satz bestehend aus:	-88	1	930.25
-	930 107 764 01	Ölfilter		1	
-	928 110 253 06	Kraftstoffilter		1	
-	930 105 194 04	Dichtung		2	
-	930 105 195 05	Dichtung		2	
-	900 084 004 02	Sechskantmutter		34	
-	900 031 014 30	Scheibe		34	
-	930 110 393 00	Filtereinsatz		1	
-	900 123 118 30	Dichtring		2	
-	999 170 156 90	Zündkerze		6	
>>	> 911 100 956 07	Wartungsteile für periodischer Pflegedienst 1 Satz bestehend aus:	89	1	930.25
-	930 107 764 01	Ölfilter		1	
-	930 105 194 04	Dichtung		2	
-	930 105 195 05	Dichtung		2	
-	900 084 004 02	Sechskantmutter		34	
-	900 031 014 30	Scheibe		34	
-	930 110 393 00	Filtereinsatz		1	
-	900 123 118 30	Dichtring		2	
-	999 170 156 90	Zündkerze		6	

Modell	Jahr	HG	UG	Bildtafel	Einschränkungen	Update		
911	89	1	98	198-00		203	14:20	17.08.2006

Pos	Teilenummer	Benennung	Bemerkung	St	Modellangabe
>>	> 911 100 988 01	Wartungssatz für periodischer Pflegedienst 1 Satz bestehend aus:	-88	1	930.66/68
-	930 107 764 01	Ölfilter		1	
-	928 110 147 05	Kraftstoffilter		1	
-	930 105 194 04	Dichtung		2	
-	930 105 195 05	Dichtung		2	
-	900 031 014 30	Scheibe		34	
-	900 084 004 02	Sechskantmutter		34	
-	930 110 185 02	Luftfiltereinsatz		1	
-	930 113 401 00	Luftfilterpatrone		1	
-	900 123 118 30	Dichtring		2	
-	999 170 128 90	Zündkerze		6	
-	900 123 055 30	Dichtring		1	
>>	> 911 100 988 02	Wartungsteile für periodischer Pflegedienst 1 Satz bestehend aus:	89	1	930.66/68
-	930 107 764 01	Ölfilter		1	
-	930 105 194 04	Dichtung		2	
-	930 105 195 05	Dichtung		2	
-	900 084 004 02	Sechskantmutter		34	
-	900 031 014 30	Scheibe		34	
-	900 123 118 30	Dichtring		2	
-	900 123 055 30	Dichtring		1	
-	999 170 128 90	Zündkerze		6	
>>	> 928 603 904 00	Satz Befestigungsteile für Riemenscheibe Drehstromgenerator bestehend aus: Mutter M 17 X 1,5 SW 24 Scheibe Druckscheibe Scheibenfeder Rohr		X 1 1 1 1 1	

Modell	Jahr	HG	UG	Bildtafel	Einschränkungen	Update		
911	89	1	98	198-00		203	14:20	17.08.2006

Pos	Teilenummer	Benennung	Bemerkung	St	Modellangabe
		- ENDE -			

Modell	Jahr	HG	UG	Bildtafel	Einschränkungen	Update	14:21	17.08.2006	PORSCHE	PET	PORSCHE
911	89	2	01	201-00		203					

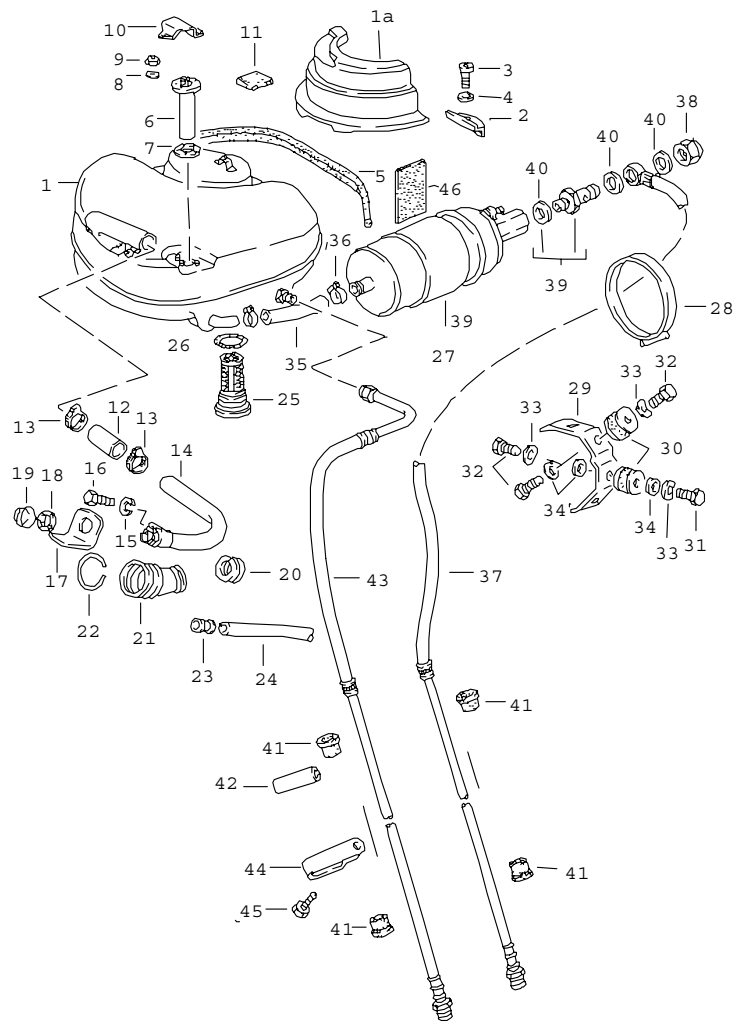

Pos	Teilenummer	Benennung	Bemerkung	St	Modellangabe
		Kraftstoffanlage vorn			
1	930 201 010 03	Kraftstoffbehälter		1	
2	901 201 311 00	Haltepratze		3	
3	900 067 151 02	Zylinderschraube M 8 X 25		3	
4	900 031 001 02	Scheibe 8,4		3	
5	901 504 932 20	Abdichtband		1	
6	901 741 801 00	Geber		1	
7	477 919 133	Dichtring		1	
8	N 012 222 4	Federscheibe B 5		5	
9	N 011 005 14	Sechskantmutter M 5		5	
10	901 201 275 30	Kappe		1	
11	911 201 259 02	Unterlage 10 MM		2	
11	911 201 259 03	Unterlage 19 MM		1	
12	911 201 515 00	Schlauch		1	
13	999 512 348 02	Schlauchschelle 40-60/9		2	
14	911 201 049 04	Einfüllstutzen für Fahrzeuge mit Blechtankschale F >>91KS1 00958 F >>91KS1 40341 F >>91KS1 50414 F >>93KS0 00184 F >>93KS0 20083 F >>93KS0 10067		1	
(14)	911 201 049 06	Einfüllstutzen für Fahrzeuge mit Kunststofftankschale F 91KS1 00959>> F 91KS1 40342>> F 91KS1 50415>> F 93KS0 00185>> F 93KS0 20084>> F 93KS0 10068>>		1	

Pos	Teilenummer	Benennung	Bemerkung	St	Modellangabe
14	911 201 049 05	Einfüllstutzen für Fahrzeuge mit Blechtankschale F >>91KS1 00958 F >>91KS1 40341 F >>91KS1 50414 F >>93KS0 00184 F >>93KS0 20083 F >>93KS0 10067		1	CARRERA M298
(14)	911 201 049 07	Einfüllstutzen für Fahrzeuge mit Kunststofftankschale F 91KS1 00959>> F 91KS1 40342>> F 91KS1 50415>> F 93KS0 00185>> F 93KS0 20084>> F 93KS0 10068>>		1	CARRERA M298
15	N 012 006 4	Federring B 6		2	
16	900 075 310 02	Sechskantschraube M 6 X 12 für Fahrzeuge mit Blechtankschale F >>91KS1 00958 F >>91KS1 40341 F >>91KS1 50414 F >>93KS0 00184 F >>93KS0 20083 F >>93KS0 10067		2	
16	999 919 089 07	Kombischraube 5 X 16 für Fahrzeuge mit Kunststofftankschale F 91KS1 00959>> F 91KS1 40342>> F 91KS1 50415>> F 93KS0 00185>> F 93KS0 20084>> F 93KS0 10068>>		1	
17	911 201 279 01	Schutzlappen für Fahrzeuge mit Blechtankschale F >>91KS1 00958 F >>91KS1 40341 F >>91KS1 50414 F >>93KS0 00184 F >>93KS0 20083 F >>93KS0 10067		1	
17	964 201 279 00	Schutzlappen für Fahrzeuge mit Kunststofftankschale F 91KS1 00959>> F 91KS1 40342>> F 91KS1 50415>> F 93KS0 00185>> F 93KS0 20084>> F 93KS0 10068>>		1	
18	944 201 553 00	Dichtung		1	
19	911 201 272 02	Tankverschluss		1	COUPE
19	964 201 906 00	Tankverschluss abschliessbar ohne bestimmte Schliessung mit Schlüsseln		1 2	TARGA/ CABRIO
19	964 201 906 01	Tankverschluss abschliessbar Schliessungsnummer Angeben mit Schlüsseln		1 2	TARGA/ CABRIO
20	911 201 095 00	Dichtung		1	
21	901 201 591 20	Stulpe für Fahrzeuge mit Blechtankschale F >>91KS1 00958 F >>91KS1 40341 F >>91KS1 50414 F >>93KS0 00184 F >>93KS0 20083 F >>93KS0 10067		1	
21	911 201 367 00	Stulpe für Fahrzeuge mit Kunststofftankschale F 91KS1 00959>> F 91KS1 40342>> F 91KS1 50415>> F 93KS0 00185>> F 93KS0 20084>> F 93KS0 10068>>		1	
22	999 152 004 00	Sprengring		1	
23	911 201 593 00	Überlaufstutzen		1	
24	911 201 731 00	Überlaufschlauch		1	
25	911 201 141 00	Benzintankfilter		1	
26	911 201 143 00	Dichtring		1	
27	911 608 102 02	Kraftstoffpumpe		1	930.66/68

Pos	Teilenummer	Benennung	Bemerkung	St	Modellangabe
27	944 608 102 04	Kraftstoffpumpe		1	930.20/25/26
(27)	944 608 102 04	Kraftstoffpumpe		1	930.20/25/26
28	999 512 394 00	Schlauchschelle 40-60/13		1	
29	911 608 105 01	Halter		1	
30	911 608 206 00	Gummimetallpuffer		2	
31	999 072 005 09	Sechskantschraube M 6 X 12		1	
32	N 010 208 5	Sechskantschraube M 6 X 8		3	
33	N 012 226 5	Federscheibe B 6		4	
34	N 011 524 7	Scheibe A 6,4		4	
-	999 181 168 50	Schlauch 12 X 18,5		*	
35	-	90 MM		1	
36	999 512 554 00	Schlauchschelle		2	
37	911 356 066 07	Druckleitung		1	930.66/68
37	911 356 066 08	Druckleitung		1	930.20/25/26
38	928 110 475 01	Hutmutter M 12 X 15,5		1	
(39)	893 906 093	Rückhalteventil		1	930.66/68
39	944 608 951 01	Rückschlagventil		1	930.20/25/26
40	N 013 812 2	Dichtring A 12 X 15,5		2	930.20/25/26
40	900 123 005 20	Dichtring A 12 X 16		2	930.66/68
41	911 356 202 03	Gummitülle		4	
42	999 613 017 40	Überzug		1	
43	911 356 062 07	Rücklaufleitung		1	930.66/68
43	911 356 062 08	Rücklaufleitung		1	930.20/25/26
44	999 511 093 02	Rohrschelle		1	
45	900 187 104 02	Blechschraube B 4,8 X 13		1	
46	928 612 494 00	Schaumstück		1	
-	911 356 543 01	Halter für Kraftstoffleitung		3	

- ENDE -

Modell	Jahr	HG	UG	Bildtafel	Einschränkungen	Update			
911	89	2	01	201-05		203	14:21	17.08.2006	PORSCHE PET PORSCHE

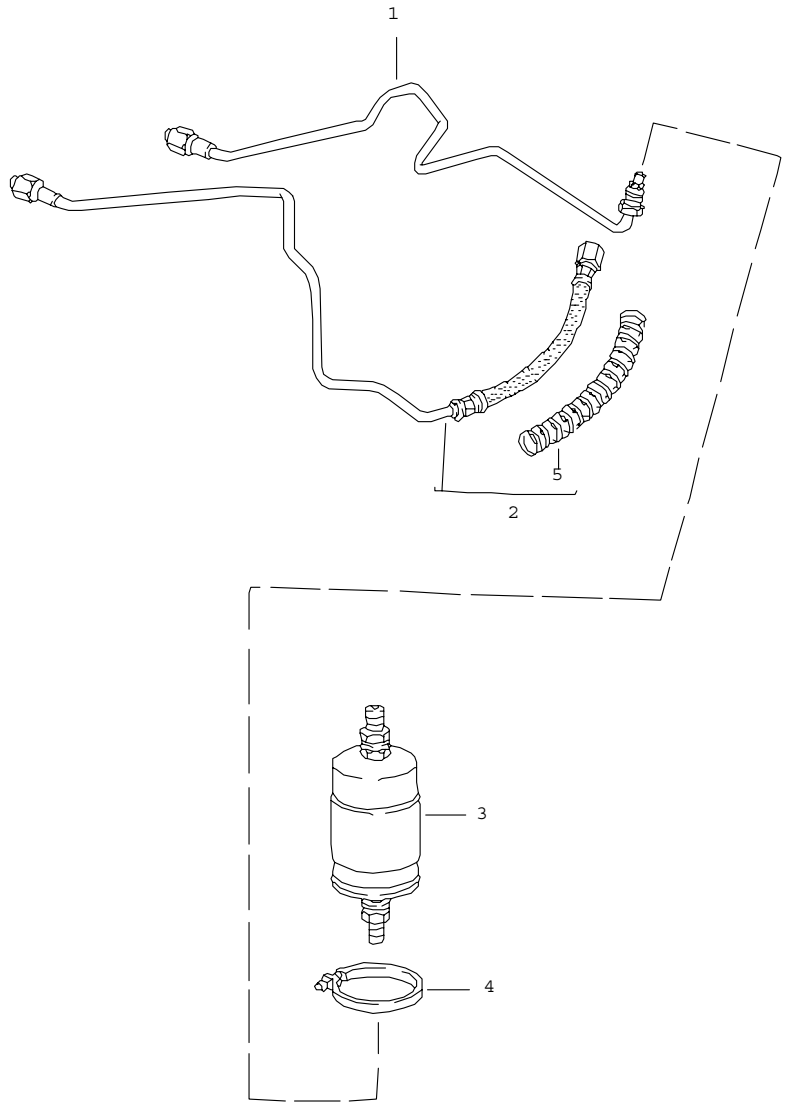

Pos	Teilenummer	Benennung	Bemerkung	St	Modellangabe
		Kraftstoffanlage hinten			930.20/25/26
1	911 356 083 01	Druckleitung		1	
2	911 356 085 05	Rücklaufleitung		1	
3	928 110 253 04	Kraftstoffilter		1	(AG)(SA)
3	928 110 253 06	Kraftstoffilter		1	
4	999 512 390 00	Schlauchschelle		1	
5	928 355 517 01	Spirale		1	
		- ENDE -			

Modell	Jahr	HG	UG	Bildtafel	Einschränkungen	Update	14:21	17.08.2006	PORSCHE	PET	PORSCHE
911	89	2	01	201-10		203					

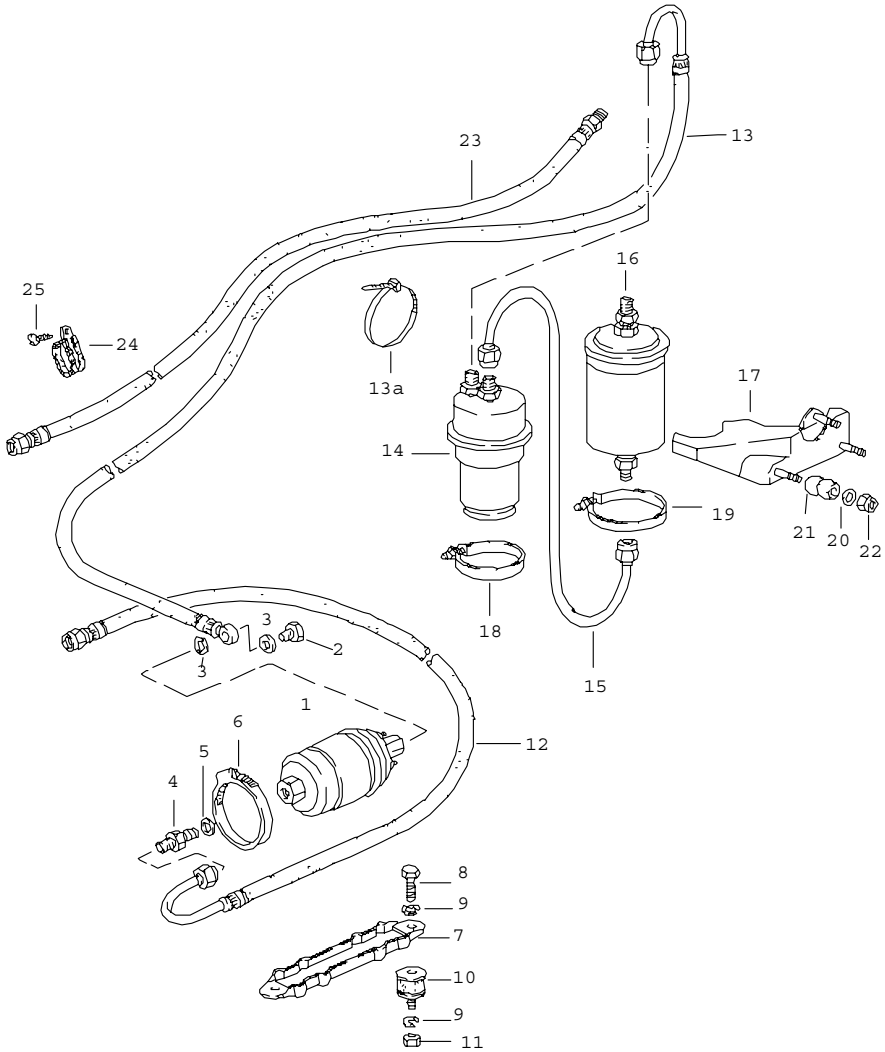

Pos	Teilenummer	Benennung	Bemerkung	St	Modellangabe
		Kraftstoffanlage hinten			930.66/68
1	930 608 113 00	Kraftstoffpumpe		1	
2	999 134 018 02	Hohlschraube M 12 X 1,5		1	
3	900 123 005 20	Dichtring A 12 X 16		2	
4	N 020 702 1	Einschraubstutzen		1	
5	N 013 849 2	Dichtring A 14 X 18		1	
6	999 512 394 00	Schlauchschelle 40-60/13		1	
7	911 608 105 00	Halter		1	
8	N 010 208 5	Sechskantschraube M 6 X 8		2	
9	N 012 007 2	Federring A 6		4	
10	999 703 384 00	Megulastik-Rundlager		2	
11	900 076 010 02	Sechskantmutter M 6		2	
12	930 356 068 02	Kraftstoffleitung		1	
13	930 356 081 04	Kraftstoffleitung		1	
13A	999 513 010 40	Kabelbinder 140 MM		1	
14	911 110 197 02	Kraftstoffspeicher		1	
15	911 356 091 02	Kraftstoffleitung		1	
16	928 110 147 05	Kraftstoffilter		1	
17	930 356 041 01	Konsole		1	
18	999 512 199 02	Spannschelle		1	
19	999 512 390 00	Schlauchschelle		1	
20	999 025 108 02	Scheibe 6,4		3	
21	901 504 859 20	Gummimuffe		3	
22	900 910 012 02	Sicherungsmutter M 6		3	

Pos	Teilenummer	Benennung	Bemerkung	St	Modellangabe	Pos	Teilenummer	Benennung	Bemerkung	St	Modellangabe
23	930 356 062 01	Rücklaufleitung		1							
24	999 511 093 02	Rohrschelle		1							
25	900 187 104 02	Blechschraube B 4,8 X 13		1							
		- ENDE -									

Modell	Jahr	HG	UG	Bildtafel	Einschränkungen	Update	14:21	17.08.2006	PORSCHE PET PORSCHE
911	89	2	01	201-15		203			

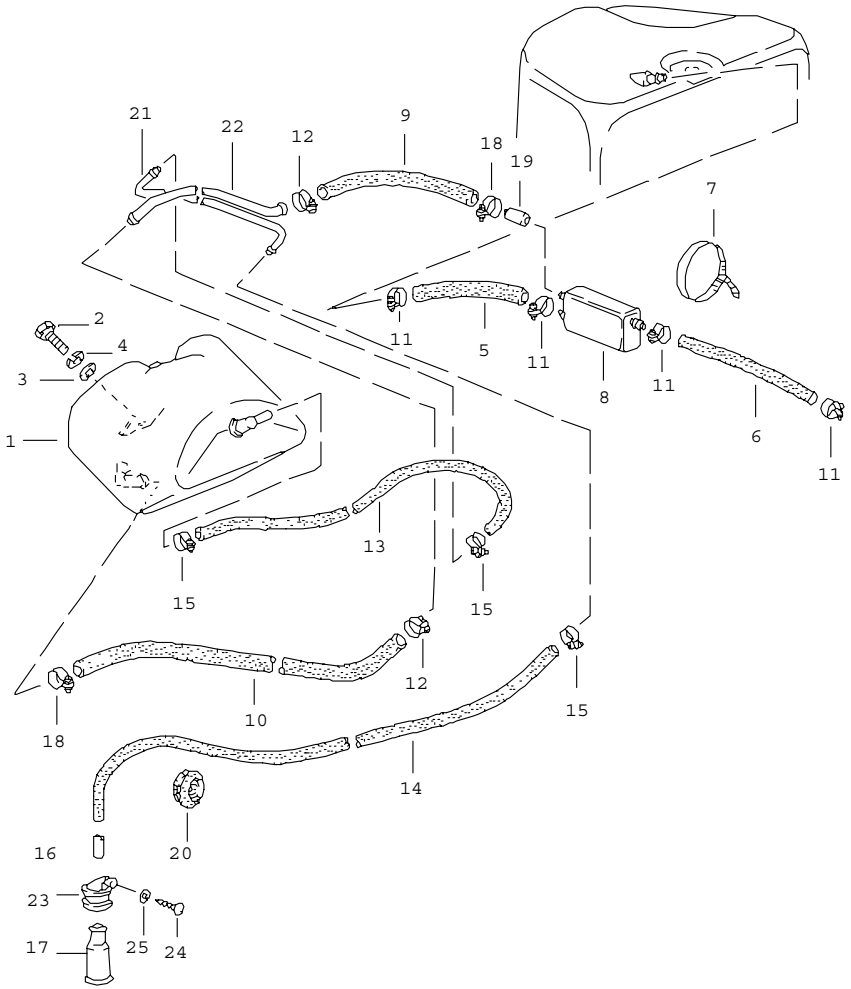

Pos	Teilenummer	Benennung	Bemerkung	St	Modellangabe
		Tankentlüftung			
1	911 201 077 02	Ausdehnungsbehälter		1	
2	900 075 057 02	Sechskantschraube M 6 X 16		1	
3	N 011 524 7	Scheibe A 6,4		1	
4	N 012 007 02	Federring A 6		1	
-	999 181 189 50	Schlauch 14 X 2,5 180 MM		* 1	
6	911 201 287 01	Schlauch		1	
7	999 513 003 40	Kabelbinder		1	
8	911 201 381 00	Ausdehnungsbehälter		1	
-	N 020 359 1	Schlauch 9 X 2,5 350 MM		X	
10	-	390 MM		1	
11	999 512 346 00	Schlauchschelle S 20/9 ZY S13/9ZY		4	
12	N 023 570 2	Schlauchschelle S19/9ZY		2	
-	N 020 361 2	Schlauch 4 X 1,5		X	
13	-	370 MM		1	
14	-	1020 MM	/LL	1	
14	-	1170 MM	/RL	1	
15	999 512 069 02	Schlauchschelle S8/7ZY		3	
16	911 201 157 01	Hülse		1	
17	999 659 015 40	Schutzkappe		1	
18	N 023 570 2	Schlauchschelle S19/9ZY		1	
19	911 201 263 02	Drossel		1	
20	111 971 911 A	Gummitülle		1	

Pos	Teilenummer	Benennung	Bemerkung	St	Modellangabe	Pos	Teilenummer	Benennung	Bemerkung	St	Modellangabe
21	911 501 657 02	Entlüftungsrohr D=5		1							
22	911 501 659 01	Entlüftungsrohr D=10		1							
23	999 511 072 02	Rohrschelle 10/9		1							
24	N 013 957 5	Blechschraube B 3,5 X 9,5		1							
25	900 151 028 02	Scheibe B 4,3		1							
		- ENDE -									

Modell	Jahr	HG	UG	Bildtafel	Einschränkungen	Update	14:21	17.08.2006	PORSCHE PET PORSCHE
911	89	2	01	201-20		203			

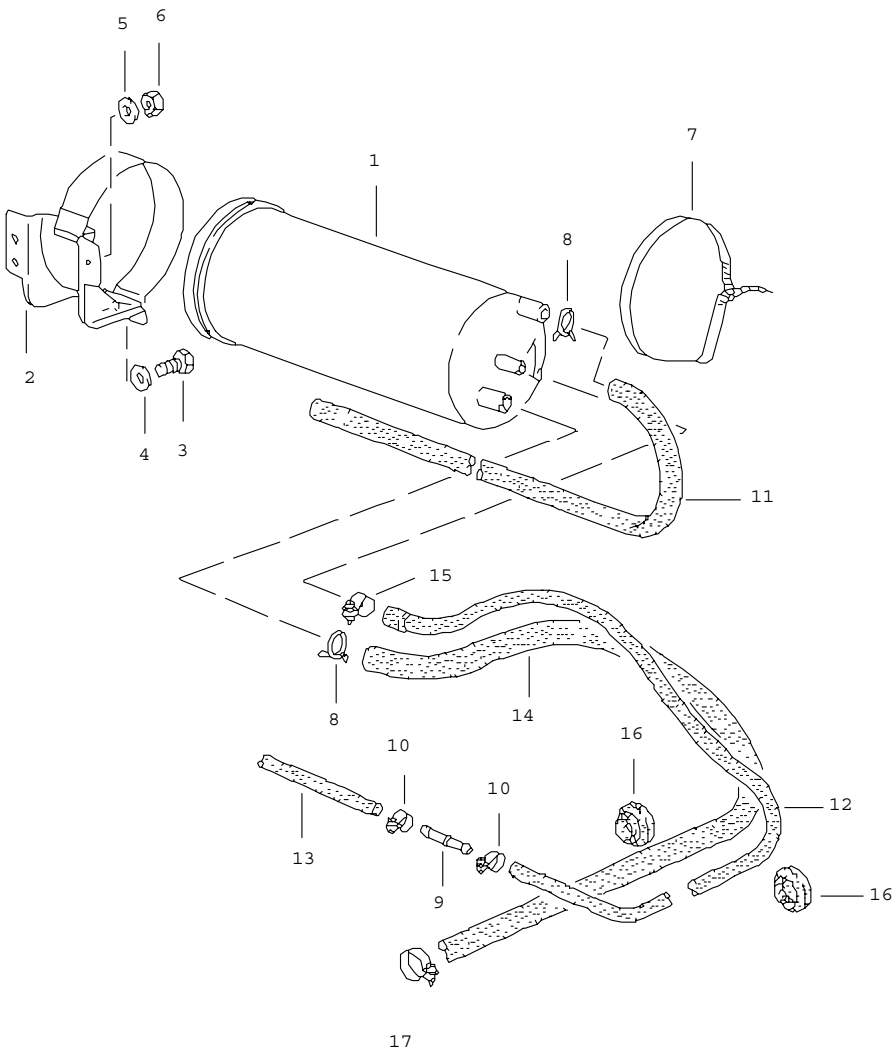

Pos	Teilenummer	Benennung	Bemerkung	St	Modellangabe
		Aktivkohlebehälter			
1	993 201 221 01	Aktivkohlebehälter		1	
2	928 201 015 02	Konsole		1	
3	900 075 014 02	Sechskantschraube M 6 X 25		1	
4	803 817 121	Scheibe		1	
5	N 011 524 7	Scheibe A 6,4		2	
6	900 910 010 09	Sicherungsmutter VM 6		2	
7	N 020 906 3	Kabelbinder		1	
8	999 512 265 02	Schlauchschelle 17		1	
9	911 201 415 00	Verbindungsstück		1	
10	900 272 001 02	Schlauchschelle LA8-12		2	
11	477 201 747 B	Schlauch		1	
-	N 020 361 2	Schlauch 4 X 1,5		X	
12	-	1080 MM		1	
13	-	1980 MM		1	
-	N 020 362 1	Schlauch 12 X 2,5		X	
14	-	1750 MM		1	930.20/25/26
14	-	750 MM		1	930.66/68
15	N 023 577 2	Schlauchschelle A 9 X 14ZY		1	
16	999 702 126 50	Tülle		2	
17	999 512 069 02	Schlauchschelle S8/7ZY		1	
		- ENDE -			

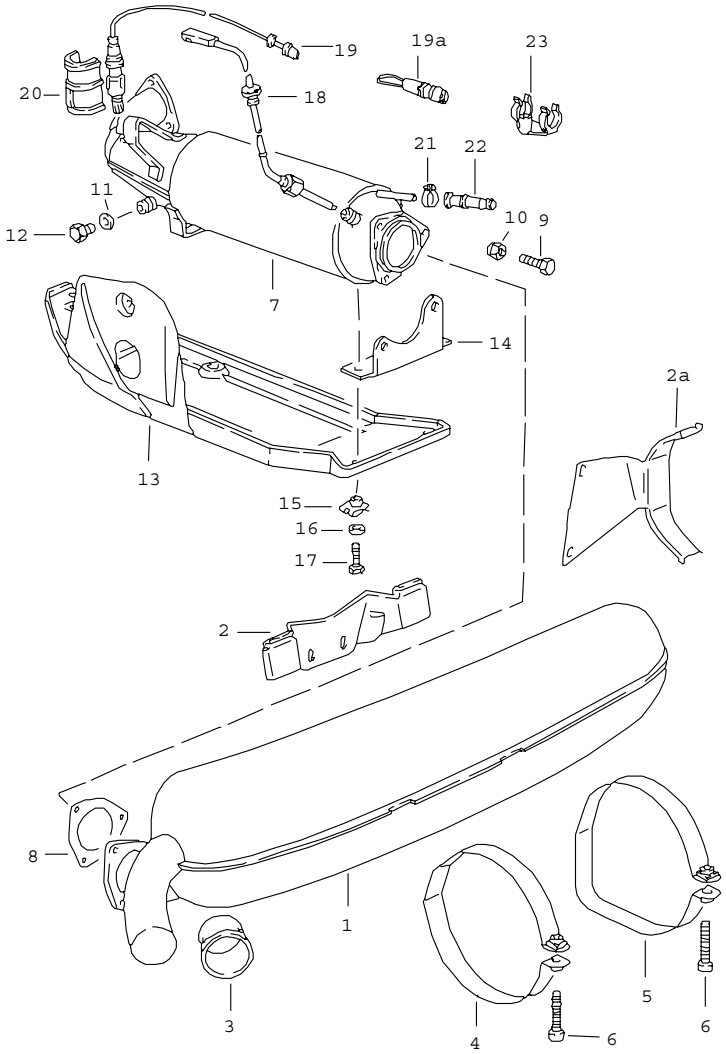

Pos	Teilenummer	Benennung	Bemerkung	St	Modellangabe
		Abgasanlage			930.20/25/26
		Umrüstsatz zum nachträglichen Einbau Katalysator siehe Gruppe 2/98/00			
1	930 111 043 00	Abgasschalldämpfer		1	
1	930 111 043 01	Abgasschalldämpfer		1	(J)
1	930 111 043 03	Abgasschalldämpfer		1	(CH)(AUS)(S)
2	930 111 151 01	Träger		1	
2A	930 111 154 06	Träger		1	M 559/M 573
3	911 111 245 00	Auspuffblende		1	
3	911 111 245 01	Auspuffblende		1	(J)
4	930 111 159 00	Spannschelle		1	
5	930 111 175 00	Spannschelle		1	
6	900 067 161 02	Zylinderschraube AM10X50		2	
7	930 111 183 03	Vorschalldämpfer		1	
7	930 113 230 15	Katalysator M >> 64H 06010 M >> 64H 05727 M >> 64H 06325		1	
7	930 113 230 25	Katalysator M 64H 06011 >> M 64H 05728 >> M 64H 06326 >>		1	
7	930 113 230 19	Katalysator M >> 64H 06010 M >> 64H 05727 M >> 64H 06325		1	(J)
7	930 113 230 26	Katalysator M 64H 06011 >> M 64H 05728 >> M 64H 06326 >>		1	(J)
7	930 113 230 27	Katalysator	89-	1	930.25 (CH)
8	911 111 191 01	Dichtung	87	1	
8	911 111 191 01	Dichtung	88-	1	

Pos	Teilenummer	Benennung	Bemerkung	St	Modellangabe
9	900 074 282 02	Sechskantschraube M8X40		3	
10	900 910 097 02	Sicherungsmutter		3	
11	900 123 050 20	Dichtring A8X11,5		1	
12	900 083 080 00	Sechskantschraube		1	
13	930 113 208 07	Katalysatorabdeckung M >> 64H 06010 M >> 64H 05727 M >> 64H 06325		1	
13	930 113 208 07	Katalysatorabdeckung M 64H 06011 >> M 64H 05728 >> M 64H 06326 >>		1	
14	930 113 196 00	Haltewinkel		1	
15	999 507 326 02	Käfigmutter		4	
16	N 011 666 7	Scheibe		4	
17	900 075 057 02	Sechskantschraube M6X16		4	
18	911 606 115 00	Temperaturfühler		1	(J)
19	965 606 126 01	Lambdasonde		1	
19A	911 612 422 00	Adapterstecker für - DME - Kabelstrang		1	930.20/26
20	911 606 133 00	Spritzschutzblech		1	
21	N 023 570 2	Schlauchschelle A 9 / 15		1	930.25 (CH)
22	034 133 335 D	Verschlusskappe		1	930.25 (CH)
23	999 591 758 40	Halter		1	
		- ENDE -			

Pos	Teilenummer	Benennung	Bemerkung	St	Modellangabe

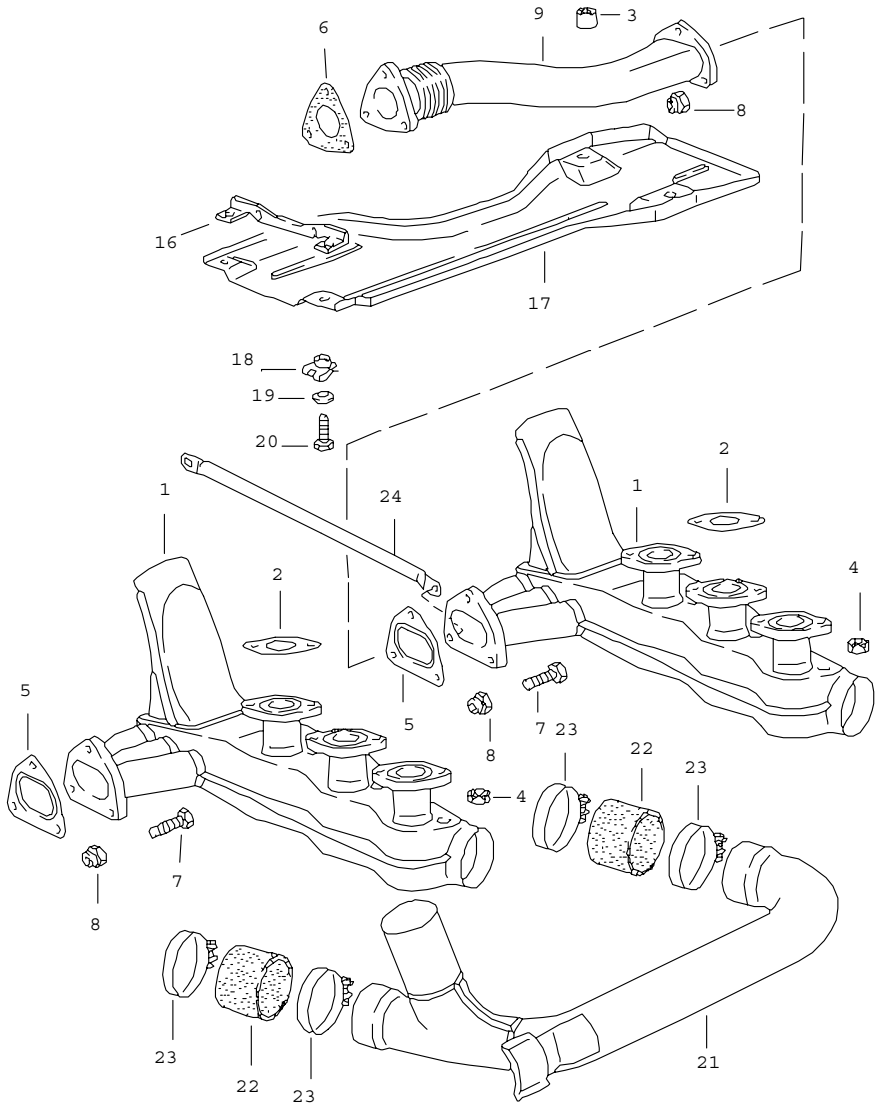

Pos	Teilenummer	Benennung	Bemerkung	St	Modellangabe
		Abgasanlage			930.20/25/26
1	930 211 029 01	Wärmetauscher		2	
2	930 111 191 12	Dichtung	-87	6	
2	930 111 191 12	Dichtung	88-	6	
3	999 085 001 02	Innensechskantmutter M 8		6	
4	900 076 025 02	Sechskantmutter M 8		6	
5	930 111 192 03	Dichtung	87	2	
5 *	930 111 192 06	Dichtung	88-	2	
6	930 111 193 01	Dichtung	87	1	
6 *	930 111 193 03	Dichtung	88-	1	
7	900 074 282 02	Sechskantschraube M 8 X 40		6	
8	900 910 097 02	Sicherungsmutter		6	
9	930 111 169 05	Abgasleitung		1	
16	930 111 197 03	Haltewinkel		1	
17	930 111 182 02	Querrohrabdeckung		1	
18	999 507 326 02	Käfigmutter		4	
19	N 011 666 7	Scheibe		4	
20	900 075 057 02	Sechskantschraube M 6 X 16		4	
21	930 211 335 00	Luftverteilerrohr		1	930.20/25
21	930 211 335 01	Luftverteilerrohr		1	930.26
22	930 211 339 01	Gummimuffe		2	
23	N 100 478 01	Schlauchschelle A 9 X 71		4	
24	950 301 401 00	Stütze		1	
		- ENDE -			

Modell	Jahr	HG	UG	Bildtafel	Einschränkungen	Update	14:22	17.08.2006	PORSCHE	PET	PORSCHE
911	89	2	02	202-10		203					

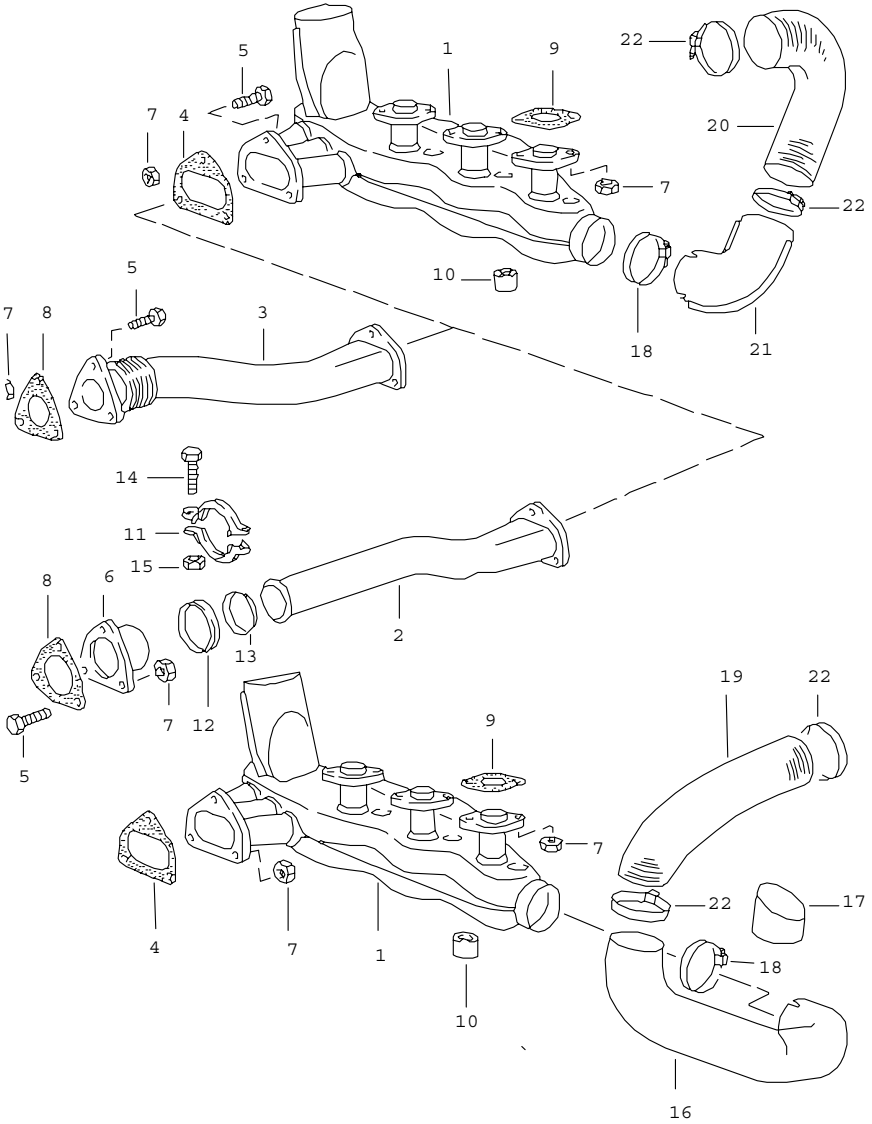

Pos	Teilenummer	Benennung	Bemerkung	St	Modellangabe
		Abgasanlage			930.66/68
1	930 211 033 01	Wärmetauscher		2	
2	930 111 163 04	Abgasleitung		1	930.66
4	930 111 192 06	Dichtung	87	2	
4	* 930 111 192 06	Dichtung	88-	2	
5	900 074 282 02	Sechskantschraube M 8 X 37		9	
6	930 111 157 00	Ausgleichstutzen		1	930.66
7	900 910 097 02	Sicherungsmutter M 8		21	
8	930 111 193 03	Dichtung	87	1	
8	* 930 111 193 07	Dichtung	88-	1	
9	930 111 191 01	Dichtung	87	6	
9	* 930 111 191 10	Dichtung	88-	6	
10	999 085 001 02	Innensechskantmutter M 8		6	
11	930 111 187 00	Klemmschelle		2	930.66
12	911 111 189 03	Dichtung	87	1	930.66
12	* 911 111 189 03	Dichtung	88-	1	930.66
13	* 930 111 156 01	Stützscheibe		1	930.66
14	900 074 283 02	Sechskantschraube M 8 X 45		2	930.66
15	900 910 097 02	Sicherungsmutter M 8		2	930.66
16	930 211 123 00	Heizleitung		1	
17	930 211 197 00	Schlauch		1	
18	999 512 246 02	Spannschelle		2	
19	930 211 196 00	Heizschlauch	/L	1	
20	901 211 194 00	Heizschlauch	/R	1	
21	911 211 131 00	Anschlussstutzen		1	
22	999 512 349 02	Schlauchschelle		4	
		- ENDE -			

Modell	Jahr	HG	UG	Bildtafel	Einschränkungen	Update	14:22	17.08.2006	PORSCHE	PET	PORSCHE
911	89	2	02	202-15		203					

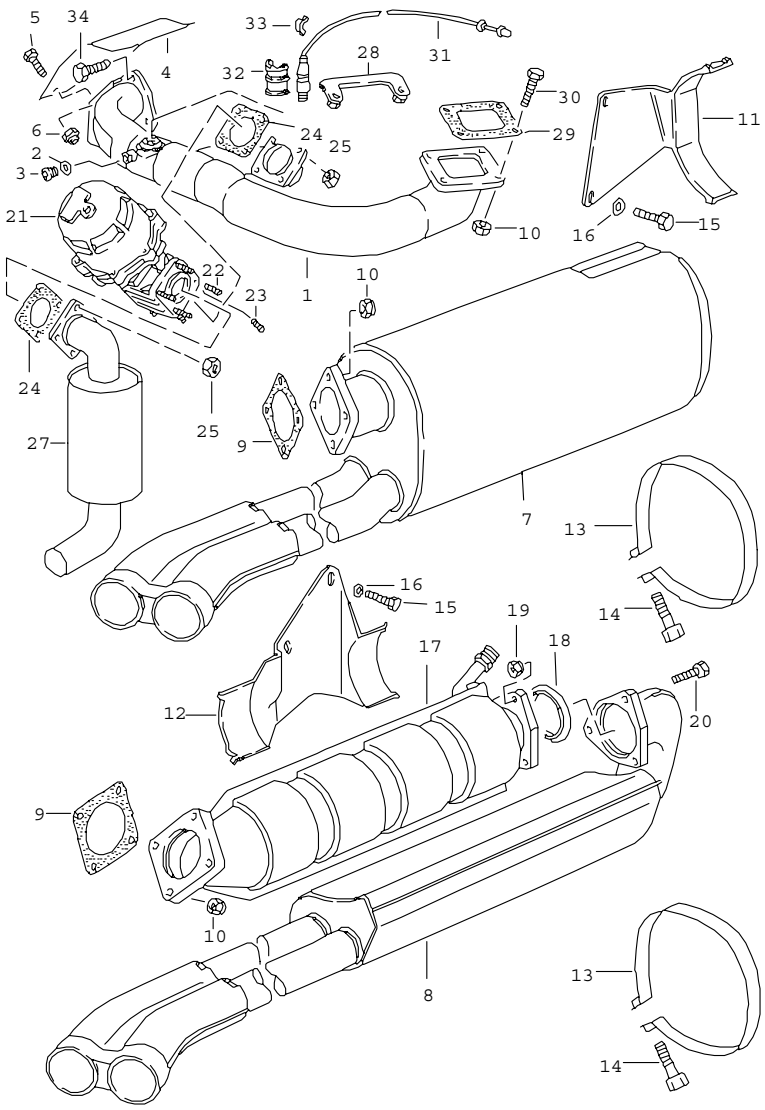

Pos	Teilenummer	Benennung	Bemerkung	St	Modellangabe
		Abgasanlage			930.66/68
1	930 111 003 04	Abgasleitung		1	930.66
(1)	930 111 913 00	Abgasleitung		1	930.66-S M 148
4	930 111 128 03	Abschirmblech	-87	1	
4	930 111 128 03	Abschirmblech	88	1	
4	930 111 128 03	Abschirmblech	89-	1	
5	900 075 312 02	Sechskantschraube M 6 X 16		2	
6	900 910 096 02	Sicherungsmutter M 6		2	
7	930 111 038 06	Abgasschalldämpfer	-88	1	930.66
7	930 111 038 06	Abgasschalldämpfer	89-	1	930.66
(7)	930 111 038 52	Abgasschalldämpfer	88	1	930.66-S M 148
(7)	930 111 038 52	Abgasschalldämpfer	89-	1	930.66-S M 148
9	930 123 191 01	Dichtung	87	1	
9	* 930 123 191 05	Dichtung	88-	1	
10	900 910 099 02	Sicherungsmutter M 10		6	
11	930 111 154 06	Träger		1	930.66
13	930 111 155 00	Spannschelle		1	930.66
14	900 067 161 02	Zylinderschraube AM 10 X 50		2	
15	900 075 085 02	Sechskantschraube M 8 X 20		2	
16	900 151 008 02	Scheibe A 8,4		2	
(17)	930 111 235 01	Vorschalldämpfer		1	930.68 M 900
21	930 123 060 12	Bypassventil		1	
22	900 081 048 02	Stiftschraube M 8 X 25		4	

Pos	Teilenummer	Benennung	Bemerkung	St	Modellangabe	Pos	Teilenummer	Benennung	Bemerkung	St	Modellangabe
23	900 081 049 02	Stiftschraube M 8 X 32		4							
24	930 123 194 06	Dichtung		1							
25	900 910 097 02	Sicherungsmutter M 8		8							
27	930 123 063 01	Schalldämpfer		1							
(27)	930 123 963 50	Schalldämpfer		1	930.66-S M 148						
28	930 123 114 02	Stützblech		1							
29	930 123 192 01	Dichtung	87	1							
29	930 123 192 04	Dichtung	88-	1							
30	900 074 284 02	Sechskantschraube M 10 X 40		4							
		- ENDE -									

Modell	Jahr	HG	UG	Bildtafel	Einschränkungen	Update	14:22	17.08.2006	PORSCHE PET PORSCHE
911	89	2	02	202-16		203			

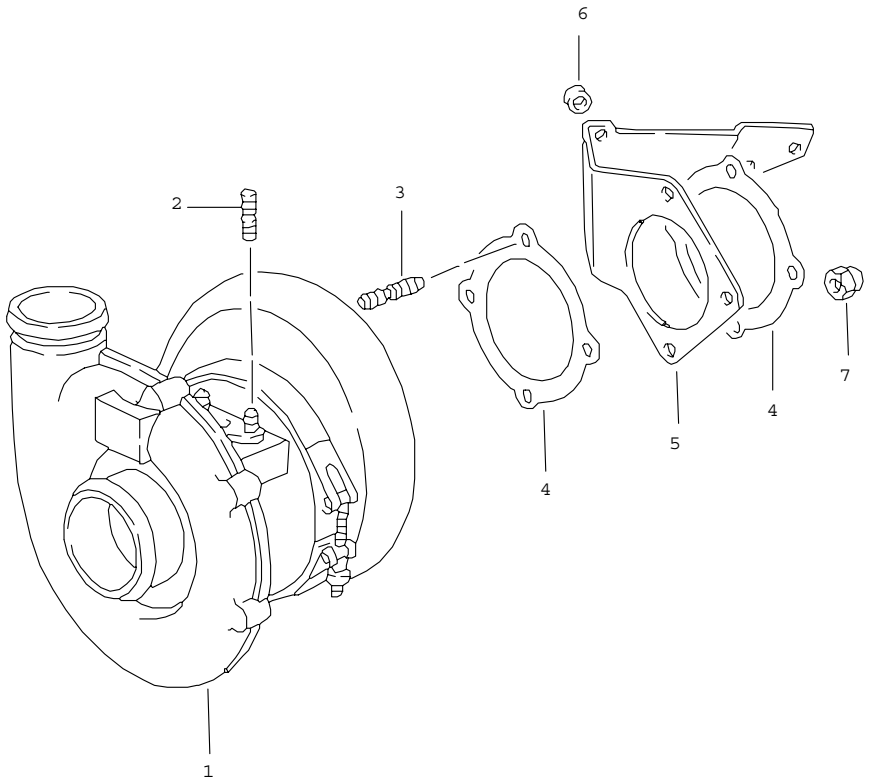

Pos	Teilenummer	Benennung	Bemerkung	St	Modellangabe
		Abgasturbolader			930.66/68
1	> 930 123 003 01	Abgasturbolader		1	
1	930 123 913 03	Abgasturbolader		1	930.66-S M 148
2	900 081 004 02	Stiftschraube M 8 X 20		4	
3	900 081 051 02	Stiftschraube M 10 X 35		4	
4	930 123 191 05	Dichtring	87	2	
4	* 930 123 191 05	Dichtring	88-	2	
5	930 123 121 05	Träger		1	
(5)	930 123 921 05	Träger		1	930.66-S M 148
6	930 123 123 00	Distanzrohr		1	
7	900 910 099 02	Sicherungsmutter M 10		4	
		- ENDE -			

Modell	Jahr	HG	UG	Bildtafel	Einschränkungen	Update	14:22	17.08.2006	PORSCHE PET PORSCHE
911	89	2	02	202-20		203			

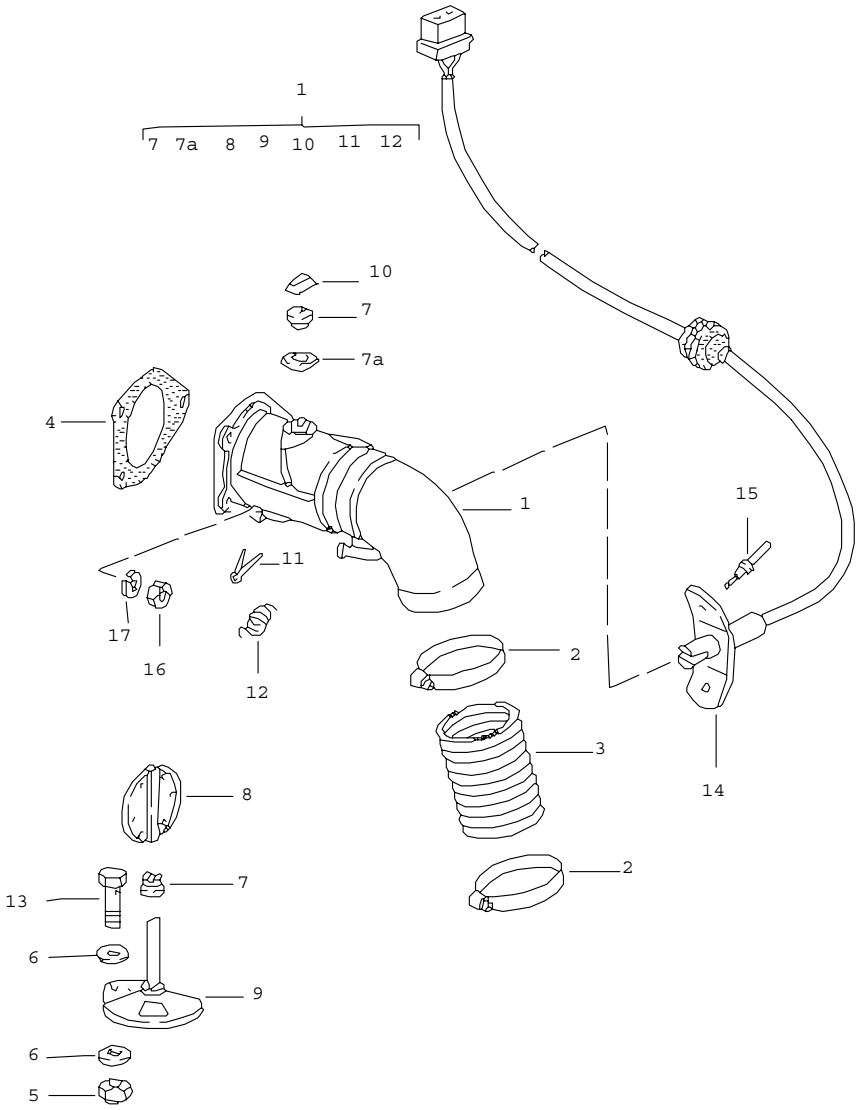

Pos	Teilenummer	Benennung	Bemerkung	St	Modellangabe
		Warmluftzuführung			
		siehe TPI GR.2/NR.5/04.87			
1	911 211 013 01	Heizklappenkasten	/L	1	M 424
(1)	911 211 013 00	Heizklappenkasten	/L	1	
(1)	911 211 014 00	Heizklappenkasten	/R	1	
2	999 512 349 02	Schlauchschelle		4	
3	930 211 622 01	Verbindungsschlauch 330 MM		2	
4	911 211 297 00	Dichtung		2	
5	900 910 012 02	Sicherungsmutter M 6		2	
6	N 011 524 7	Scheibe 6,4		4	
7A	911 211 235 00	Lagerbuchse		2	
7	901 211 255 21	Lager		4	
8	901 211 028 22	Luftklappe		2	
9	911 211 045 00	Drehschieber	/L	1	
(9)	911 211 046 00	Drehschieber	/R	1	
10	999 507 222 02	Mecano-Speed-Fix		2	
11	N 012 530 1	Splint 3 X 15		2	
12	999 522 023 00	Feder		2	
13	911 211 683 00	Klemmschraube M 6		2	
14	911 659 101 00	Wärmefühler		1	
15	999 190 129 02	Blindniet		2	
16	900 076 010 02	Sechskantmutter M 6		6	
17	N 012 226 5	Federscheibe B 6		6	
		- ENDE -			

Modell	Jahr	HG	UG	Bildtafel	Einschränkungen	Update		
911	89	2	98	298-00		203	14:23	17.08.2006

Pos	Teilenummer	Benennung	Bemerkung	St	Modellangabe
		Reparatursätze			
>>	> 930 113 911 02	Umrüstsatz zum nachträglichen Einbau Katalysator bestehend aus: für Fahrzeuge mit Blechtankschale F >>91KS1 00958 F >>91KS1 40341 F >>91KS1 50414 F >>93KS0 00184 F >>93KS0 20083 F >>93KS0 10067		1	930.20/25
-	930 113 230 25	Katalysator		1	
-	911 111 191 01	Dichtung		1	
-	930 111 193 03	Dichtung		1	
-	930 111 192 06	Dichtung		1	
-	900 074 282 02	Sechskantschraube M 8 X 40		9	
-	900 910 097 02	Sicherungsmutter		9	
-	930 113 208 07	Katalysatorabdeckung		1	
-	930 113 196 00	Haltewinkel		1	
-	930 111 197 03	Haltewinkel		1	
-	999 507 326 02	Käfigmutter		7	
-	900 075 057 02	Sechskantschraube M 6 X 16		7	
-	N 011 666 7	Scheibe		7	
-	911 201 049 05	Einfüllstutzen		1	
-	930 606 124 00	Lambdasonde		1	
-	911 606 133 00	Spritzschutzblech		1	
-	944 701 201 02	Klebeschild		1	
-	000 043 057 00	Einbauanleitung		1	
-	911 701 241 00	Klebeschild		1	
-	900 083 080 00	Sechskantschraube		1	
-	900 123 050 20	Dichtring		1	

Modell	Jahr	HG	UG	Bildtafel	Einschränkungen	Update		
911	89	2	98	298-00		203	14:23	17.08.2006

Pos	Teilenummer	Benennung	Bemerkung	St	Modellangabe
>>	> 930 113 911 03	Umrüstsatz zum nachträglichen Einbau Katalysator bestehend aus: für Fahrzeuge mit Kunststofftankschale F 91KS1 00959>> F 91KS1 40342>> F 91KS1 50415>> F 93KS0 00185>> F 93KS0 20084>> F 93KS0 10068>>		1	
-	930 113 230 25	Katalysator		1	
-	911 111 191 01	Dichtung		1	
-	930 111 193 03	Dichtung		1	
-	930 111 192 06	Dichtung		1	
-	900 074 282 02	Sechskantschraube M 8 X 40		9	
-	900 910 097 02	Sicherungsmutter M 8		9	
-	930 113 208 07	Katalysatorabdeckung		1	
-	930 113 196 00	Haltewinkel		1	
-	930 111 197 03	Haltewinkel		1	
-	999 507 326 02	Käfigmutter M 6		7	
-	900 075 057 02	Sechskantschraube M 6 X 16		7	
-	N 011 666 7	Scheibe B 6,4		7	
-	911 201 049 07	Einfüllstutzen		1	
-	930 606 124 00	Lambdasonde		1	
-	911 606 133 00	Spritzschutzblech		1	
-	944 701 201 02	Klebeschild		1	
-	000 043 057 00	Einbauanleitung		1	
-	911 701 241 00	Klebeschild		1	
-	900 083 080 00	Sechskantschraube M 8 X 1		1	
-	900 123 050 20	Dichtring A 8 X 11,5		1	
		- ENDE -			

Modell	Jahr	HG	UG	Bildtafel	Einschränkungen	Update	14:23	17.08.2006	PORSCHE	PET	PORSCHE
911	89	3	01	301-00		203					

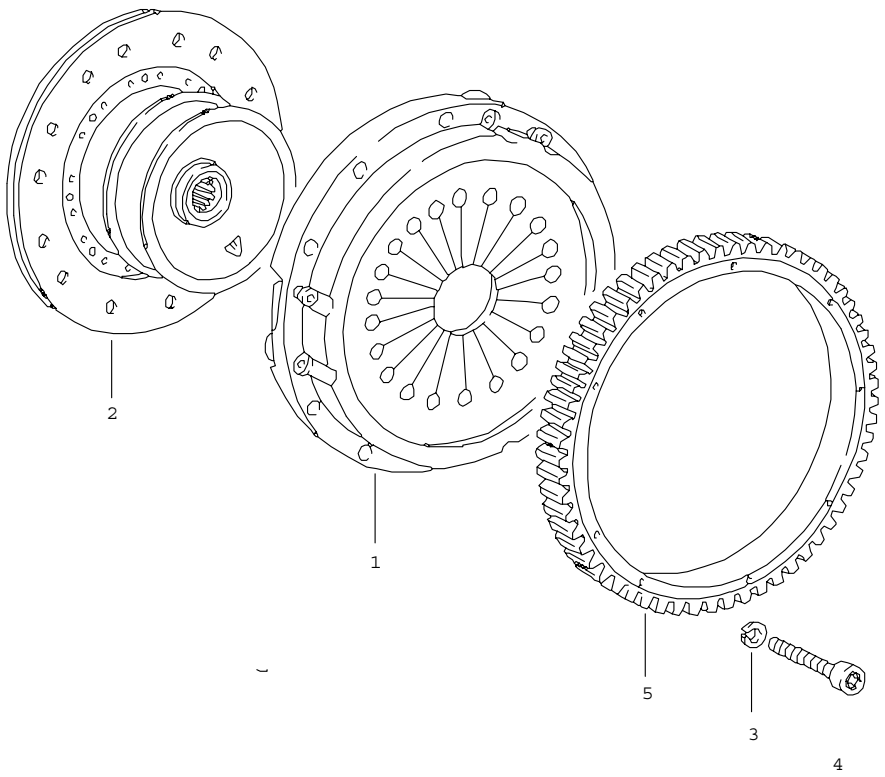

Pos	Teilenummer	Benennung	Bemerkung	St	Modellangabe
		Kupplung			
1	A 950 116 023 02	Druckplatte	87	1	G50.00/01/02
1	> 950 116 023 02	Druckplatte		1	G50.00/01/02
1	> 930 116 021 03	Druckplatte		1	930.36
1	950 116 023 50	Druckplatte		1	G50.50
2	950 116 012 04	Kupplungsscheibe	-89	1	G50.00/01/02
2	950 116 012 51	Kupplungsscheibe		1	930.36
2	950 116 012 51	Kupplungsscheibe		1	G50.50
3	N 012 241 8	Federscheibe B 8		9	930.36
4	900 067 045 02	Zylinderschraube M 8 X 80		9	G50.00/01/02 G50.50
4	900 074 136 02	Sechskantschraube M 8 X 80		9	930.36
5	930 116 230 02	Anlasserzahnkranz		1	930.36
5	950 116 143 01	Anlasserzahnkranz		1	G50.00/01/02 G50.50
-	950 116 911 00	Reparatursatz für Kupplung		1	G50.00/01/02
		- ENDE -			

Modell	Jahr	HG	UG	Bildtafel	Einschränkungen	Update	14:23	17.08.2006	PORSCHE	PET	PORSCHE
911	89	3	01	301-05		203					

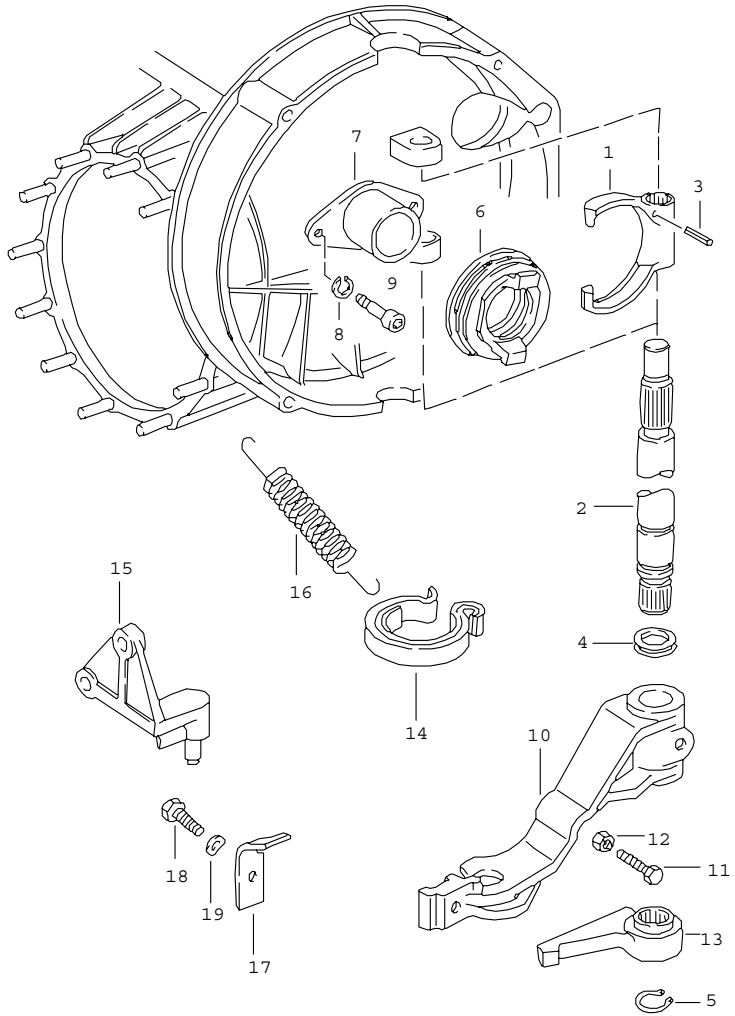

Pos	Teilenummer	Benennung	Bemerkung	St	Modellangabe
		Kupplungsauslösung mechanisch			930.36
1	930 116 712 02	Ausrückgabel		1	
2	930 116 133 04	Hebelwelle		1	
3	900 095 050 00	Spannhülse		1	
4	930 301 139 00	Dichtring		2	
4	930 301 140 00	Dichtring		2	
5	N 012 418 1	Sicherungsring 18 X 1,2		1	
6	930 116 081 11	Ausrücklager		1	
7	930 116 813 00	Führungsrohr		1	
8	N 012 006 4	Federring B 6		2	
9	900 119 091 02	Zylinderschraube M 6 X 15		2	
10	930 116 713 06	Ausrückhebel		1	
11	900 075 033 02	Sechskantschraube M 8 X 40		1	
12	N 011 118 11	Sechskantmutter M 8		1	
13	930 116 717 02	Stellhebel		1	
14	930 116 064 09	Biegefeder		1	
(15)	930 116 611 06	Lagerbock		1	
16	915 116 614 02	Zugfeder		1	
17	930 116 714 06	Federlager		1	
18	900 075 087 02	Sechskantschraube M 8 X 16		1	
19	N 012 241 8	Federscheibe B 8		1	
-	999 701 482 40	O-Ring		2	
		- ENDE -			

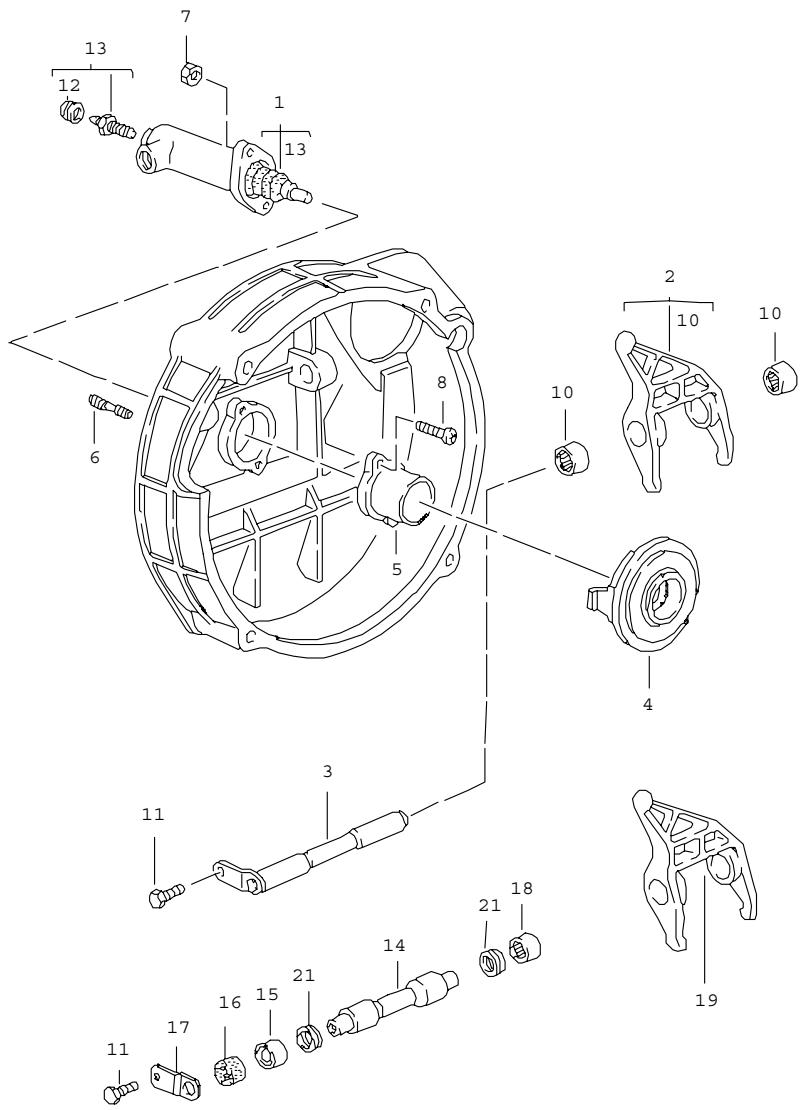

Pos	Teilenummer	Benennung	Bemerkung	St	Modellangabe
		Kupplungsauslösung hydraulisch	/50		G50.00/01/02
1	A 950 116 237 04	Kupplungsnehmerzylinder		1	G50.00/01/02
1	A 950 116 237 06	Kupplungsnehmerzylinder		1	G50.00/01/02
1	950 116 237 07	Kupplungsnehmerzylinder	-88	1	G50.00/01/02
1	950 116 237 10	Kupplungsnehmerzylinder	89-	1 1	G50.00/01/02 G50.50
2	A 950 116 086 03	Ausrückgabel		1	G50.00/01/02
2	950 116 086 04	Ausrückgabel		1	G50.00/01/02 G50.50
3	950 116 071 01	Ausrückwelle		1	G50.00/01/02 G50.50
4	A 950 116 080 01	Ausrücklager		1	G50.00/01/02
4	950 116 080 02	Ausrücklager		1	G50.00/01/02 G50.50
4	950 116 080 03	Ausrücklager		1	G50.50
5	950 116 813 06	Führungsrohr		1	
6	999 062 007 02	Stiftschraube BM 8 X 22		2	
7	900 076 025 02	Sechskantmutter M 8		2	
8	900 270 055 02	Senkschraube M 6 X 14		2	
10	999 201 321 00	Nadelhülse 16 X 22 X 20		2	
11	900 075 057 02	Sechskantschraube M 6 X 16		1	
12	901 351 927 10	Staubkappe		1	
13	928 351 945 03	Entlüfterventil		1	
14	950 116 710 04	Ausrückwelle G5050 1K00695>> G5050 2K00539>>		1	G50.50
15	999 201 339 00	Buchse G5050 1K00695>> G5050 2K00539>>		1	G50.50

Pos	Teilenummer	Benennung	Bemerkung	St	Modellangabe	Pos	Teilenummer	Benennung	Bemerkung	St	Modellangabe
16	950 116 725 00	Abdeckung G5050 1K00695>> G5050 2K00539>>		1	G50.50						
17	950 116 713 02	Halteblech G5050 1K00695>> G5050 2K00539>>		1	G50.50						
18	999 201 365 00	Gelenkbuchse G5050 1K00695>> G5050 2K00539>>		1	G50.50						
19	950 116 086 06	Ausrückgabel G5050 1K00695>> G5050 2K00539>>		1	G50.50						
21	999 113 418 40	Dichtung G5050 1K00695>> G5050 2K00539>>		2	G50.50						
		- ENDE -									

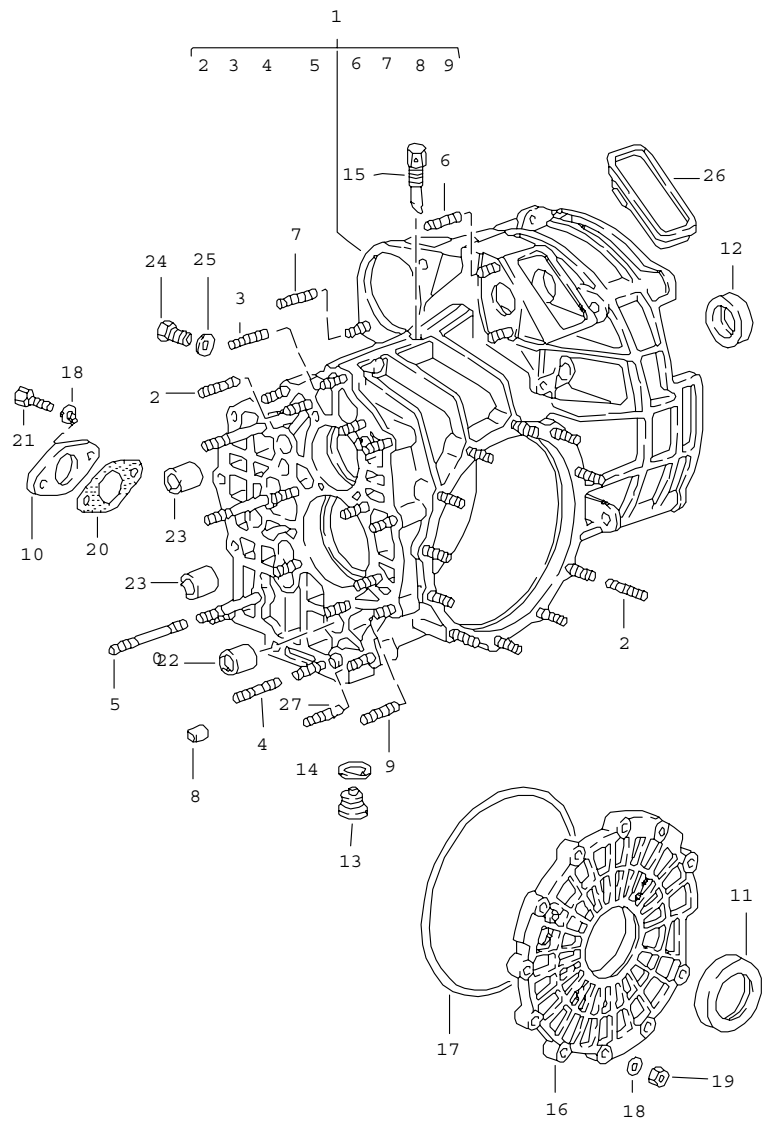

Pos	Teilenummer	Benennung	Bemerkung	St	Modellangabe
		Ersatzgetriebe Getriebegehäuse	/50		G50.00/01/02
-	A 950 300 010 00	Ersatzgetriebe 5-Gang einbaufertig		1	G50/00
-	950 300 010 05	Ersatzgetriebe 5-Gang einbaufertig		1	G50/00
-	A 950 300 020 05	Ersatzgetriebe 5-Gang einbaufertig Sperrdifferential		1	G50/00.12
-	950 300 020 05	Ersatzgetriebe 5-Gang einbaufertig Sperrdifferential		1	G50/00.12
-	A 950 300 010 06	Ersatzgetriebe 5-Gang einbaufertig		1	G50/01
-	950 300 010 06	Ersatzgetriebe 5-Gang einbaufertig		1	G50/01
-	A 950 300 020 06	Ersatzgetriebe 5-Gang einbaufertig Sperrdifferential	1 -	1	G50/01.12
-	950 300 020 06	Ersatzgetriebe 5-Gang einbaufertig Sperrdifferential	1 -	1	G50/01.12
-	A 950 300 010 07	Ersatzgetriebe 5-Gang einbaufertig		1	G50/02 (CH)
-	950 300 010 07	Ersatzgetriebe 5-Gang		1	G50/02 (CH)
-	A 950 300 020 02	Ersatzgetriebe 5-Gang einbaufertig Sperrdifferential	2 -	1	G50/02.12 (CH)
-	950 300 020 07	Ersatzgetriebe 5-Gang einbaufertig Sperrdifferential	2 -	1	G50/02.12 (CH)

Pos	Teilenummer	Benennung	Bemerkung	St	Modellangabe
-	950 300 010 50	Ersatzgetriebe 5-Gang einbaufertig		1	G50.50
-	950 300 020 50	Ersatzgetriebe 5-Gang einbaufertig Sperrdifferential		1	G50.50.12
1	950 301 910 03	Getriebegehäuse G >5050 1K00694 G >5050 2K00538		1	G50.00/01/02
1	950 301 910 05	Getriebegehäuse G5050 1K00695>> G5050 2K00539>>		1	G50.00/01/02
1	A 950 301 910 53	Getriebegehäuse G >5050 1K00694 G >5050 2K00538		1	G50.50
1	A 950 301 910 55	Getriebegehäuse G5050 1K00695>> G5050 2K00539>>		1	G50.50
1	950 301 910 55	Getriebegehäuse		1	G50.50
2	999 062 008 02	Stiftschraube M 8 X 25		18	
2	N 044 506 1	Stiftschraube M 8 X 38		7	G50.50
3	999 062 009 02	Stiftschraube M 8 X 28		5	
4	999 062 010 02	Stiftschraube M 8 X 35		1	
5	999 062 156 02	Stiftschraube M 8 X 78		3	
6	999 062 007 02	Stiftschraube M 8 X 22		2	
7	999 062 182 02	Stiftschraube M 10 X 25		1	
8	900 012 144 00	Zylinderstift 12 M 6 X 14		3	
9	999 062 006 02	Stiftschraube BM 8 X 20		1	
10	950 301 371 00	Verschlussdeckel		1	G50.00/01/02
11	999 113 347 40	Wellendichtring		2	
12	999 113 326 41	Wellendichtring		1	
13	999 063 008 02	Verschlussschraube mit Magnet M 22 X 1,5		1	
14	900 123 011 30	Dichtring A 22 X 27		1	
15	950 301 071 00	Entlüfter		1	
16	950 301 312 01	Getriebedeckel G >5050 1K00694 G >5050 2K00538		1	G50.00/01/02
16	950 301 312 04	Getriebedeckel G5050 1K00695>> G5050 2K00539>>		1	G50.00/01/02
16	950 301 311 53	Getriebedeckel		1	G50.50
17	999 701 745 40	O-Ring		1	
17	999 701 387 40	O-Ring		1	G50.50
18	N 011 525 13	Scheibe A 8,4		13	
19	900 076 025 02	Sechskantmutter M 8		12	
20	928 332 776 00	Flanschdichtung		1	G50.00/01/02
21	900 075 099 02	Sechskantschraube M 8 X 30		2	G50.00/01/02
22	999 203 004 10	Kugelbuchse 16 X 22 X 27		1	
22	999 203 004 10	Kugelbuchse 16 X 22 X 27		1	
23	999 203 003 00	Lagerbuchse 16 X 22 X 20		3	
24	900 124 008 02	Verschlussschraube M 12 X 1,5		1	
25	900 123 043 30	Dichtring A 12 X 15,5		1	
26	950 301 151 01	Verschlusskappe		1	
27	999 062 044 02	Stiftschraube BM 8 X 30		1	G50.00/01/02
27	999 062 009 02	Stiftschraube M 8 X 28		1	G50.50

Modell	Jahr	HG	UG	Bildtafel	Einschränkungen	Update			
911	89	3	02	302-00		203	14:23	17.08.2006	PORSCHE PET PORSCHE

Pos	Teilenummer	Benennung	Bemerkung	St	Modellangabe	Pos	Teilenummer	Benennung	Bemerkung	St	Modellangabe
		- ENDE -									

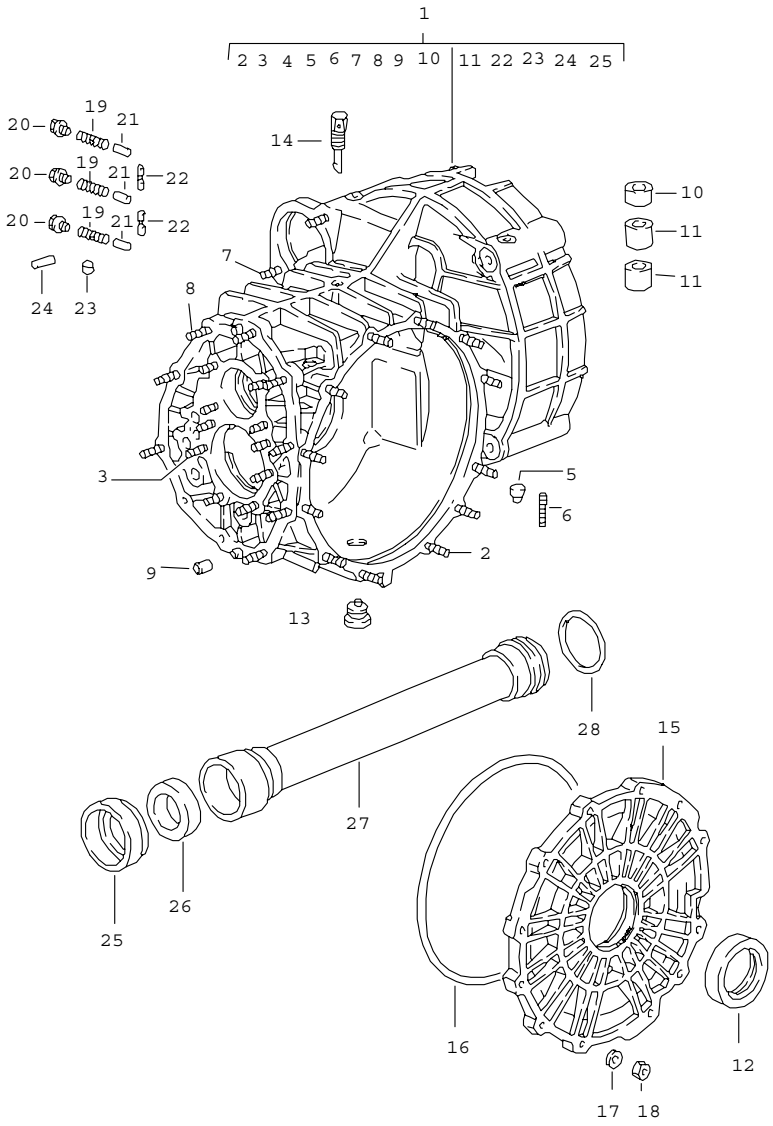

Pos	Teilenummer	Benennung	Bemerkung	St	Modellangabe
		Ersatzgetriebe Getriebegehäuse			930.36
-	> 930 300 010 36	Schaltgetriebe 4-Gang einbaufertig		1	930/36
-	> 930 300 020 36	Schaltgetriebe 4-Gang einbaufertig Sperrdifferential		1	930/36.12
1	930 301 901 02	Getriebegehäuse		1	
2	999 062 139 02	Stiftschraube BM 8 X 26		12	
3	999 062 008 02	Stiftschraube BM 8 X 25		4	
4	999 062 006 02	Stiftschraube BM 8 X 20		6	
5	930 301 141 00	Bolzen		1	
6	999 062 073 02	Stiftschraube BM 8 X 16		1	
7	999 062 182 02	Stiftschraube BM 10 X 25		1	
8	999 062 009 02	Stiftschraube BM 8 X 28		8	
9	900 012 110 00	Zylinderstift 10 M 6 X 14		2	
10	915 301 119 00	Lagerbuchse		1	
11	999 531 010 00	Buchse		2	
12	999 113 183 40	Radialwellendichtring		2	
13	999 064 020 02	Verschlussschraube mit Magnet M 24 X 1,5		1	
14	904 301 071 00	Entlüfter		1	
15	930 301 311 02	Getriebedeckel seitlich		1	
16	999 701 437 40	O-Ring		1	
17	N 012 241 8	Federscheibe B 8		12	

Pos	Teilenummer	Benennung	Bemerkung	St	Modellangabe	Pos	Teilenummer	Benennung	Bemerkung	St	Modellangabe
18	900 076 025 02	Sechskantmutter M 8		12							
19	915 303 232 00	Feder		3							
20	900 075 352 02	Sechskantschraube M 10 X 8		3							
21	915 303 131 00	Sperrstück		3							
22	930 303 131 00	Sperrstück		2							
23	999 501 028 30	Verschlussstopfen		1							
24	900 308 026 00	Spannstift 3,5 X 22		2							
25	930 301 133 00	Führungsring		1							
26	930 302 332 00	Wellendichtring		1							
27	930 302 053 00	Rohr		1							
28	999 701 440 40	O-Ring		1							
		- ENDE -									

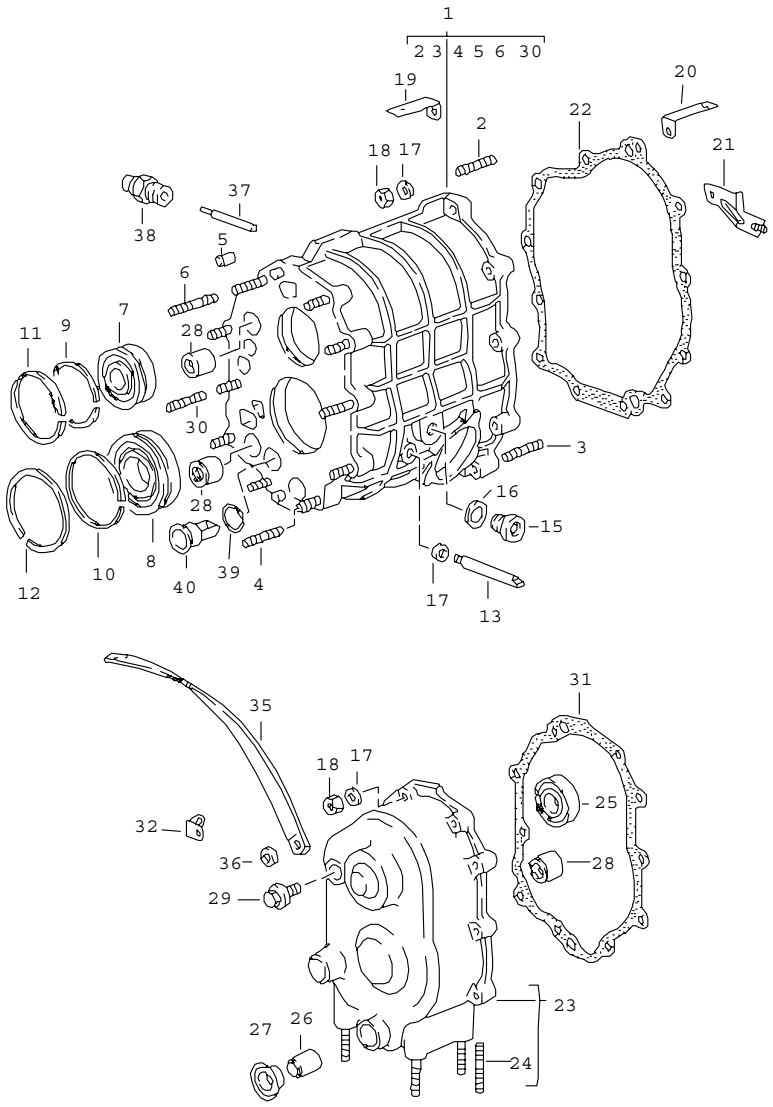

Pos	Teilenummer	Benennung	Bemerkung	St	Modellangabe
		Rädergehäuse Getriebedeckel	/50		G50/00/01/02
1	950 301 911 03	Rädergehäuse		1	
2	999 062 009 02	Stiftschraube M 8 X 28		3	
3	999 062 010 02	Stiftschraube M 8 X 35		1	
4	999 062 008 02	Stiftschraube M 8 X 25		7	
5	900 012 144 00	Zylinderstift 12 M6 X 14		2	
6	999 062 119 02	Stiftschraube M 8 X 40		2	
7	999 110 142 03	Zylinderrollenlager 25 X 62 X 17 35 X 80 X 18		1	
8	999 110 109 01	Zylinderrollenlager 35 X 80 X 18		1	
9	900 111 001 00	Sprengring SP 62		1	
10	N 100 709 01	Sprengring SP 80		1	
11	999 152 031 01	Sprengring SB 68		1	
12	999 152 106 00	Sprengring SB 87		1	
13	914 301 307 00	Bolzen für Umlenkhebel		1	
14	900 031 001 02	Scheibe		1	
15	900 219 001 30	Verschlussschraube		1	
16	900 123 011 30	Dichtring A 22 X 27		1	
17	900 025 007 02	Scheibe A 8,4		21	
18	900 076 025 02	Sechskantmutter M 8		20	
19	911 606 225 00	Haltewinkel		1	

Pos	Teilenummer	Benennung	Bemerkung	St	Modellangabe	Pos	Teilenummer	Benennung	Bemerkung	St	Modellangabe
20	911 606 229 00	Haltewinkel		2							
21	950 301 027 00	Haltewinkel		1							
22	950 301 191 01	Dichtung		1							
23	950 301 913 03	Getriebedeckel		1							
24	999 062 010 02	Stiftschraube M 8 X 35		4							
25	999 110 144 00	Zylinderrollenlager 20 X 47 X 14		1							
26	999 203 004 10	Kugelbuchse	-88	1							
26	999 924 059 00	Lagerbuchse 16,05	89-	1							
27	A 999 113 404 40	Wellendichtring		1							
27	999 113 404 40	Wellendichtring 16 X 24 X 7,5		1							
28	999 203 003 00	Lagerbuchse		3							
29	950 302 230 00	Verschlussschraube		1							
30	999 062 044 02	Stiftschraube M 8 X 30		1							
31	950 301 351 02	Dichtung		1							
32	911 606 227 00	Haltewinkel		1							
35	999 611 920 20	Masseband		1							
36	999 151 022 02	Scheibe 20 X 8,4 X 2		2							
37	950 303 240 01	Stössel		1							
38	914 613 541 02	Rückfahrlichtschalter		1							
39	999 701 734 40	Dichtring 29,5 X 1,5 N		1							
40	950 301 120 00	Ölrohr		1							
		- ENDE -									

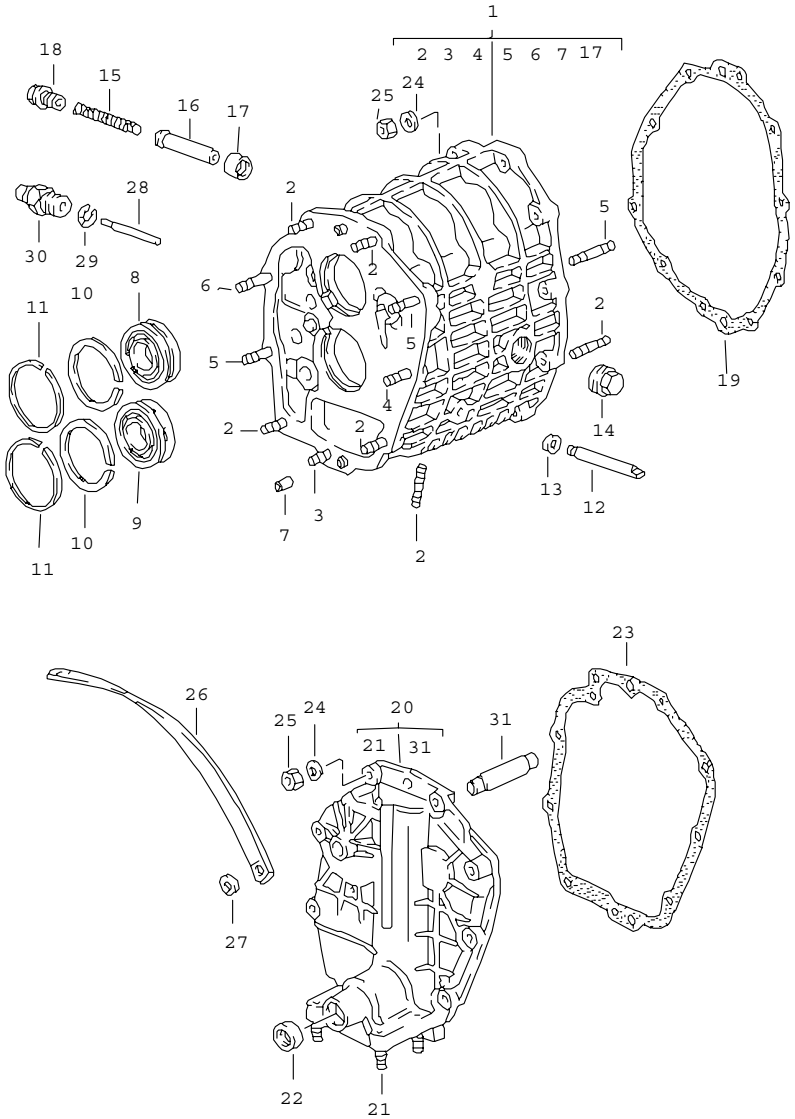

Pos	Teilenummer	Benennung	Bemerkung	St	Modellangabe
		Rädergehäuse Getriebedeckel			930.36
1	930 301 911 00	Rädergehäuse		1	
2	999 062 139 02	Stiftschraube BM 8 X 26		9	
3	999 062 007 02	Stiftschraube BM 8 X 22		1	
4	999 062 009 02	Stiftschraube BM 8 X 28		1	
5	999 062 010 02	Stiftschraube BM 8 X 35		3	
6	999 062 052 02	Stiftschraube BM 8 X 42		1	
7	900 012 110 00	Zylinderstift 10 M 6 X 14		2	
8	999 110 025 00	Zylinderrollenlager		1	
9	999 110 076 00	Zylinderrollenlager		1	
10	900 111 001 00	Sprengring SP 62		2	
11	999 152 031 01	Sprengring SB 68		2	
12	914 301 307 00	Bolzen für Umlenkhebel		1	
13	N 011 525 13	Scheibe A 8,4		1	
14	900 064 009 02	Verschlussschraube M 30 X 1,5		1	
15	930 303 230 08	Feder		1	
16	930 303 135 01	Sperrstück		1	
17	999 504 107 00	Gewindeeinsatz M 16 X 1,5		1	
18	930 303 253 01	Verschlussschraube M 16 X 1,5		1	
19	930 301 191 00	Dichtung		1	
20	930 301 903 00	Getriebedeckel		1	

Pos	Teilenummer	Benennung	Bemerkung	St	Modellangabe	Pos	Teilenummer	Benennung	Bemerkung	St	Modellangabe
21	999 062 007 02	Stiftschraube BM 8 X 22		4							
22	999 113 185 40	Wellendichtring 15 X 24 X 7		1							
23	930 301 351 00	Dichtung		1							
24	N 012 241 8	Federscheibe B 8		19							
25	900 076 025 02	Sechskantmutter M 8		19							
26	999 611 920 20	Masseband		1							
27	999 151 022 02	Scheibe 20 X 8		2							
28	930 303 175 01	Stift		1							
29	999 041 503 01	Greifring 4 X 0,8		1							
30	914 613 541 02	Rückfahrlichtschalter		1							
31	930 302 228 00	Bolzen		1							
		- ENDE -									

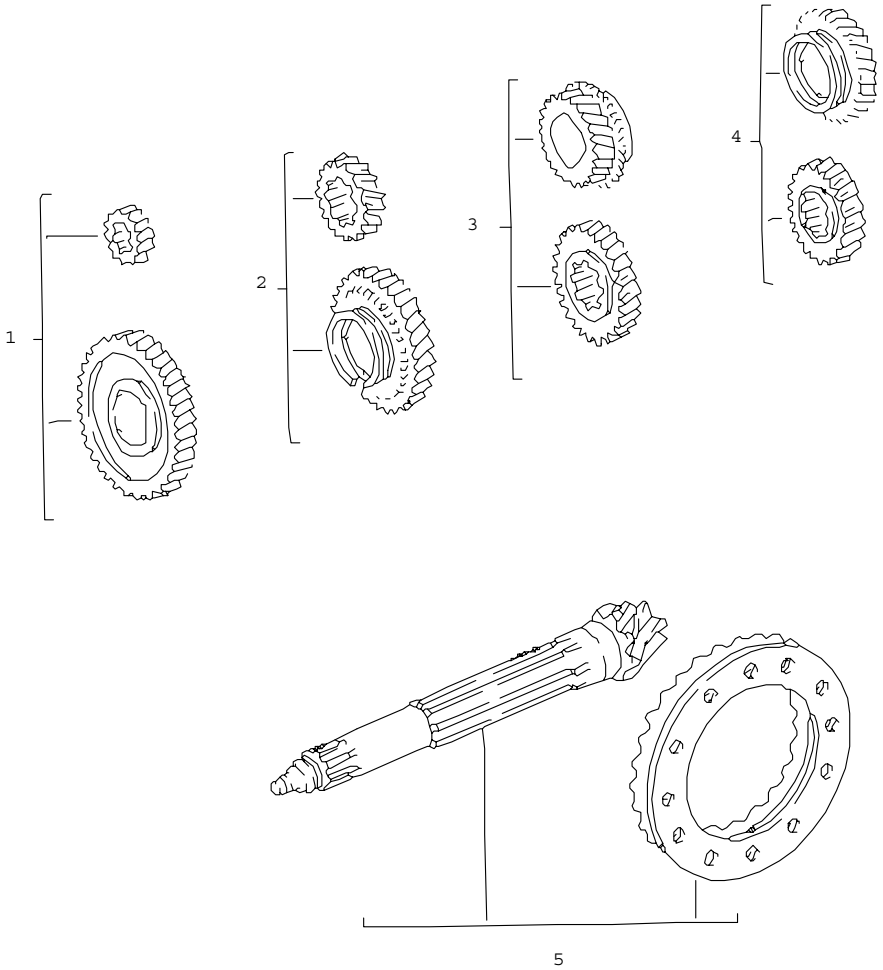

Pos	Teilenummer	Benennung	Bemerkung	St	Modellangabe
		Radsätze 4-Gang			930.36
1	930 302 901 06	Radsatz 1. Gang Z = 16:36 (FA)		1	
2	930 302 902 04	Radsatz 2. Gang Z = 23:30 (NU)		1	
3	930 302 903 02	Radsatz 3. Gang Z = 28:25 (SP)		1	
4	930 302 904 03	Radsatz 4. Gang Z = 32:20 (WK)		1	
5	930 302 911 01	Triebsatz 9:38		1	
		- ENDE -			

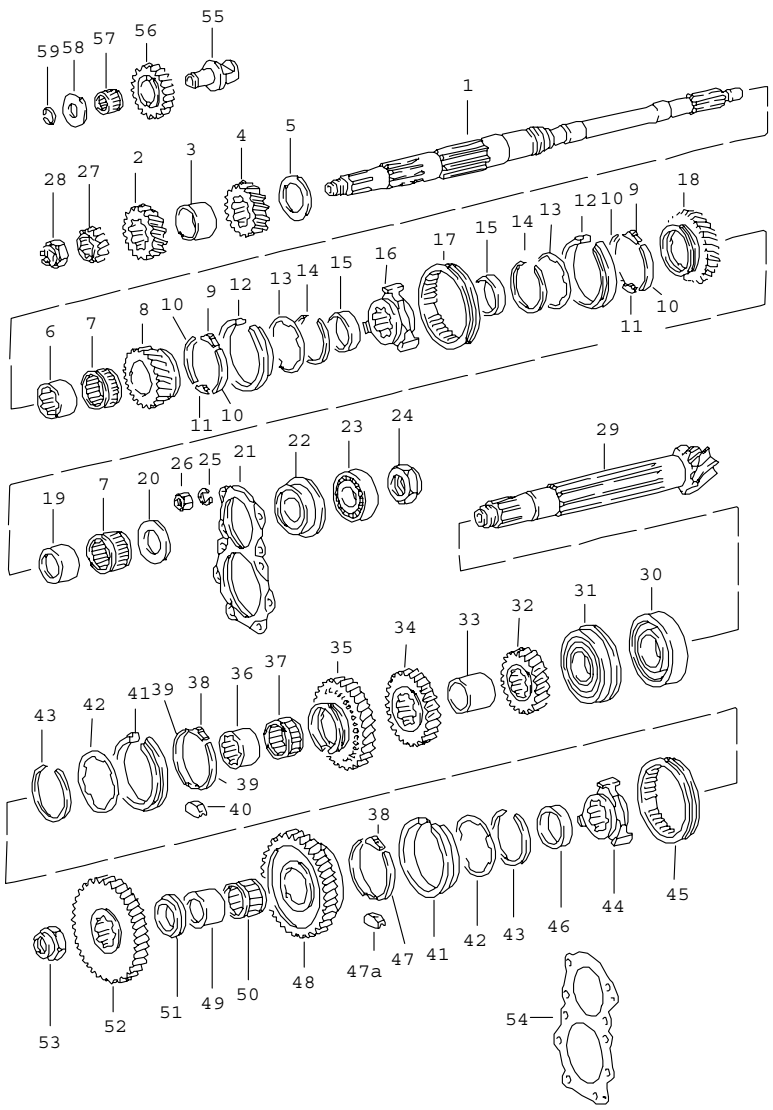

Pos	Teilenummer	Benennung	Bemerkung	St	Modellangabe
		Räder und Wellen 4-Gang			930.36
		Radsätze siehe Gruppe 3/03/00			
1	930 302 101 01	Antriebswelle		1	
2	-	Festrad 1. Gang		1	
3	930 302 265 00	Distanzhülse		1	
4	-	Festrad 2. Gang		1	
5	930 302 293 00	Anlaufscheibe		1	
6	930 302 263 00	Buchse 3. Gang		1	
7	999 201 470 00	Nadelkäfig		2	
8	-	Losrad 3. Gang		1	
9	930 302 325 00	Stein 3. / 4.Gang		2	
10	911 302 316 00	Sperrband 3. / 4.Gang		4	
11	911 302 317 01	Anschlag 3. / 4.Gang		2	
12	930 302 303 00	Synchronring 3. / 4.Gang		2	
13	930 302 311 00	Sicherungsscheibe		2	
14	930 302 313 01	Sprengring		2	
15	930 302 274 00	Distanzring		2	
16	930 302 402 00	Führungsmuffe		1	
17	911 302 411 20	Schaltmuffe		1	
18	-	Losrad 4. Gang		1	
19	930 302 264 00	Buchse 4. Gang		1	
20	930 302 291 00	Anlaufscheibe		1	
21	930 302 121 00	Spannplatte		1	

Pos	Teilenummer	Benennung	Bemerkung	St	Modellangabe
22	999 052 030 00	Vierpunktlager		1	
23	930 302 391 00	Zylinderrollenlager		1	
24	930 302 281 00	Bundmutter		1	
25	900 027 015 02	Federring		10	
26	900 076 025 02	Sechskantmutter M 8		10	
27	930 302 221 00	Rückwärtsgangrad		1	
28	930 302 451 00	Bundmutter		1	
29	-	Antriebswelle		1	
30	999 110 146 00	Zylinderrollenlager		1	
31	917 301 391 00	Vierpunktlager		1	
32	-	Festrad 4. Gang		1	
33	930 302 266 02	Distanzring		1	
34	-	Festrad 3. Gang		1	
35	-	Losrad 2. Gang		1	
36	930 302 262 00	Buchse 2. Gang		1	
37	999 201 047 00	Nadelkäfig		2	
38	930 302 315 00	Stein 2. Gang		1	
38	930 302 316 00	Stein 1. Gang		1	
39	928 302 318 02	Doppelsperrband 2. Gang		2	
40	928 302 322 00	Anschlag 2. Gang		1	
41	930 302 301 00	Synchronring		2	
42	930 302 331 00	Sicherungsscheibe		2	
43	930 302 333 01	Sprengring		2	
44	930 302 401 00	Führungsmuffe		1	
45	930 302 411 01	Schaltmuffe		1	
46	930 302 271 00	Distanzring		1	
47	928 302 319 08	Doppelsperrband 1. Gang		1	
47A	928 302 320 01	Anschlag 1. Gang		1	
48	-	Losrad 1. Gang		1	
49	930 302 261 00	Innenring		1	
50	999 201 156 00	Nadelkäfig		1	
51	930 302 292 00	Anlaufscheibe		1	
52	930 302 223 00	Rückwärtsgangrad		1	
53	930 302 453 00	Bundmutter		1	
54	915 302 268 03	Einstellscheibe 0,10 MM		X	
54	915 302 268 04	Einstellscheibe 0,15 MM		X	
54	915 302 268 05	Einstellscheibe 0,20 MM		X	
55	930 302 269 01	Schalthülse		1	
56	930 302 222 00	Rückwärtsgangrad		1	
57	999 201 115 00	Nadelkäfig		1	
58	930 302 229 00	Scheibe		1	
59	999 152 053 01	Sprengring		1	
		- ENDE -			

Modell	Jahr	HG	UG	Bildtafel	Einschränkungen	Update	14:24	17.08.2006	PORSCHE PET PORSCHE
911	89	3	03	303-10		203			

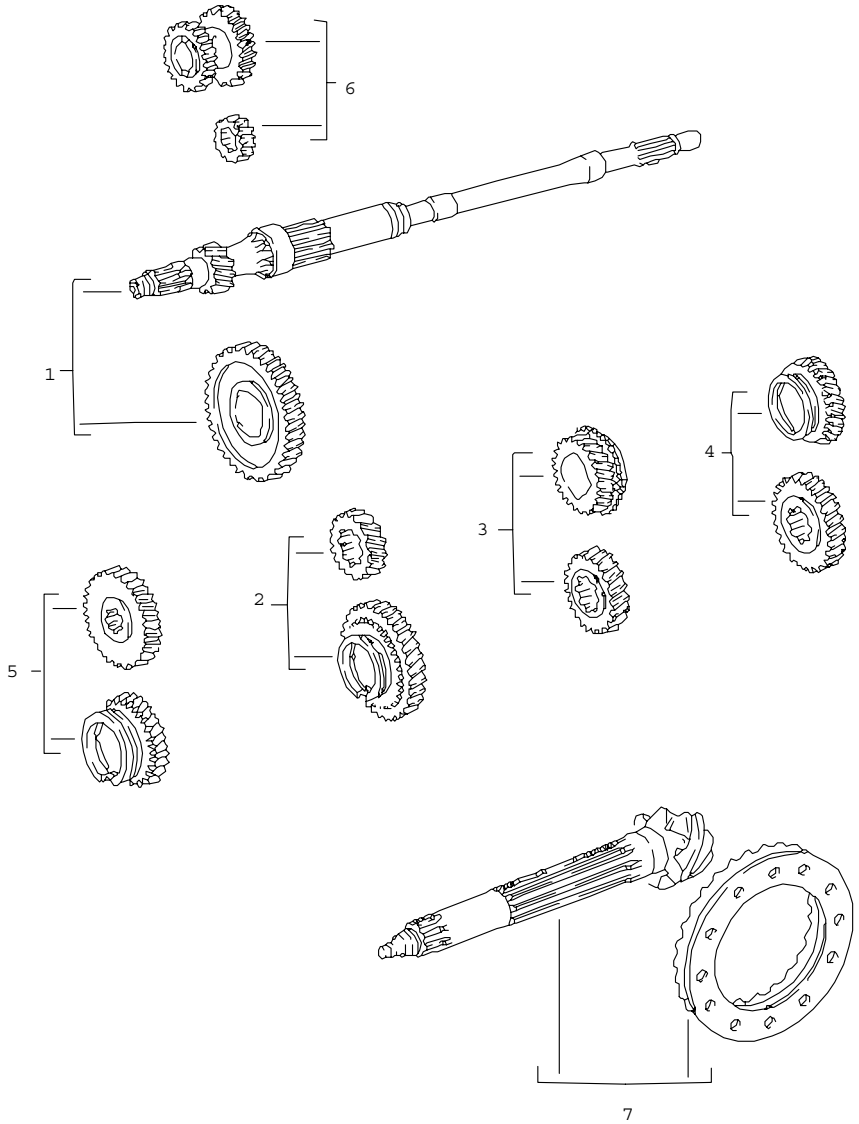

Pos	Teilenummer	Benennung	Bemerkung	St	Modellangabe
		Radsätze 5-Gang	/50		G50.00/01/02
		G50.00			
1	950 302 901 11	Radsatz 1. Gang Z = 42 : 12		1	
2	950 302 902 02	Radsatz 2. Gang Z = 35 : 17		1	
3	950 302 903 04	Radsatz 3. Gang Z = 31 : 22		1	
4	950 302 904 12	Radsatz 4. Gang Z = 29 : 27		1	
5	950 302 905 27	Radsatz 5. Gang Z = 31 : 36	87	1	
5	950 302 905 40	Radsatz 5. Gang Z = 33 : 38	88-	1	
6	950 302 907 03	Radsatz Rückwärtsgang		1	
7	950 302 911 05	Triebsatz 9 : 31	-88	1	
7	950 302 911 05	Triebsatz 9 : 31	89-	1	
		G50.01			
1	950 302 901 11	Radsatz 1. Gang Z = 42 : 12		1	
2	950 302 902 02	Radsatz 2. Gang Z = 35 : 17		1	
3	950 302 903 04	Radsatz 3. Gang Z = 31 : 22		1	
4	950 302 904 07	Radsatz 4. Gang Z = 36 : 32		1	

Pos	Teilenummer	Benennung	Bemerkung	St	Modellangabe
5	950 302 905 46	Radsatz 5. Gang Z = 32 : 36	87	1	
5	950 302 905 46	Radpaar 5. Gang Z = 33 : 37	88-	1	
6	950 302 907 03	Radsatz Rückwärtsgang		1	
7	950 302 911 05	Triebsatz 9 : 31	-88	1	
7	950 302 911 05	Triebsatz 9 : 31	89-	1	
		G50.02			
1	950 302 901 15	Radsatz 1. Gang Z = 41 : 13		1	
2	950 302 902 10	Radsatz 2. Gang Z = 36 : 19		1	
3	950 302 903 07	Radsatz 3. Gang Z = 32 : 24		1	
4	950 302 904 03	Radsatz 4. Gang Z = 29 : 28		1	
5	950 302 905 27	Radsatz 5. Gang Z = 31 : 36	87	1	
5	950 302 905 40	Radsatz 5. Gang Z = 33 : 38	88-	1	
6	950 302 907 03	Radsatz Rückwärtsgang		1	
7	950 302 911 05	Triebsatz 9 : 31	-88	1	
7	950 302 911 05	Triebsatz 9 : 31	89-	1	
		G50.50			
1	950 302 901 60	Radsatz 1. Gang Z = 41 : 13		1	
2	950 302 902 27	Radsatz 2. Gang Z = 34 : 19		1	
3	950 302 903 16	Radsatz 3. Gang Z = 33 : 26		1	
4	950 302 904 21	Radsatz 4. Gang Z = 29 : 30		1	
5	950 302 905 60	Radsatz 5. Gang Z = 31 : 41		1	
6	950 302 907 03	Radsatz Rückwärtsgang Z = 40 : 41 : 14		1	
7	950 302 911 70	Triebsatz Z = 9 : 31		1	
		- ENDE -			

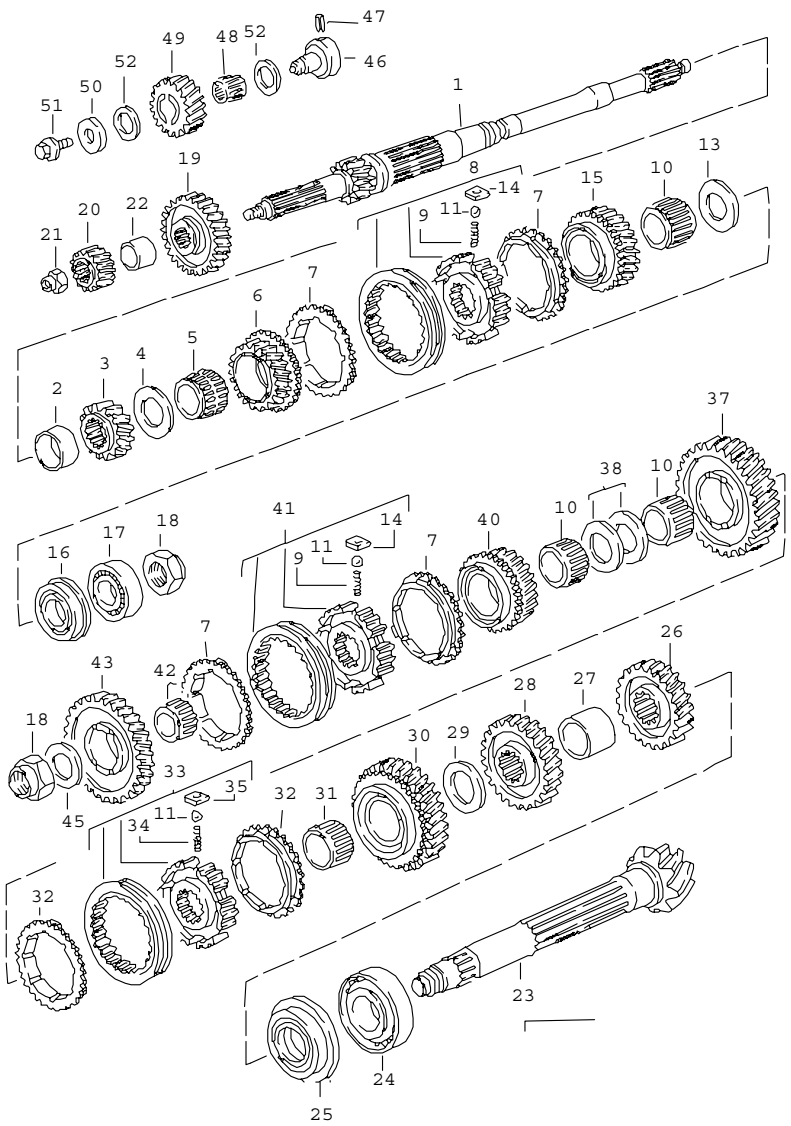

Pos	Teilenummer	Benennung	Bemerkung	St	Modellangabe
		Räder und Wellen 5-Gang	/50		G50.00/01/02
		Radsätze siehe Gruppe 3/03/10			
1	-	Antriebswelle		1	
2	950 302 266 01	Buchse		1	
3	-	Festrad 2. Gang		1	
4	950 302 293 05	Anlaufscheibe		1	
5	999 201 259 01	Nadelkäfig 38 X 50 X 32,2		1	
6	-	Losrad 3. Gang		1	
7	928 304 211 05	Synchronring		4	
8	A 950 304 221 04	Führungsmuffe 3. / 4.Gang		1	
8	A 950 304 021 06	Führungsmuffe 3. / 4.Gang		1	
8	950 304 021 06	Führungsmuffe 3. / 4.Gang		1	
9	928 304 261 01	Druckfeder		6	
10	999 201 239 02	Nadelkäfig 35 X 50 X 32,2		3	
11	N 025 653 2	Kugel $ = 6,5 MM		9	
13	950 302 294 05	Anlaufscheibe		1	
14	928 304 251 00	Stein		6	
15	-	Losrad 4. Gang		1	
16	999 052 094 00	Vierpunktlager		1	
17	999 110 117 01	Zylinderrollenlager 30 X 62 X 20		1	
18	999 034 033 00	Sechskantmutter		2	
19	-	Festrad 5. Gang		1	

Pos	Teilenummer	Benennung	Bemerkung	St	Modellangabe
20	-	Rückwärtsgangrad		1	
21	950 302 281 01	Sicherungsmutter		1	
22	950 302 268 02	Buchse		1	
23	-	Triebwelle		1	
24	999 110 119 01	Zylinderrollenlager 40 X 90 X 23		1	
25	999 052 088 00	Vierpunktlager		1	G50.00/01/02
25	999 052 164 00	Vierpunktlager		1	G50.50
26	-	Festrad 4. Gang		1	
27	950 302 267 01	Distanzbuchse		1	
28	-	Festrad 3. Gang		1	
29	950 302 292 00	Anlaufscheibe		1	
30	-	Losrad 2. Gang		1	
31	999 201 225 04	Nadellager		1	
32	950 304 311 02	Synchronring		2	
33	A 950 304 031 03	Führungsmuffe		1	
33	950 304 031 03	Führungsmuffe 1./2. Gang		1	
34	928 304 261 00	Druckfeder		3	
35	950 304 351 00	Stein		3	
36	A 950 304 031 03	Führungsmuffe		2	
37	-	Losrad 1. Gang		1	
38	950 302 295 07	Anlaufscheibe siehe Q-Information NR.4/87 1. Gang 5. Gang		2	
40	-	Losrad 5. Gang		1	
41	A 950 304 021 05	Führungsmuffe		1	
41	950 304 021 05	Führungsmuffe 5-Gang Rückwärtsgang		1	
42	999 201 253 00	Nadelkäfig		1	
43	-	Losrad Rückwärtsgang		1	
45	950 302 296 00	Anlaufscheibe		1	
46	950 302 228 01	Bolzen	-88	1	
46	A 950 302 228 03	Bolzen	89-	1	
46	950 302 228 03	Bolzen	89-	1	
47	N 013 302 1	Spannstift		1	
48	999 201 227 00	Nadelkäfig		1	
49	-	Rücklaufrad		1	
50	950 302 297 00	Anlaufscheibe	-88	1	
50	950 302 297 10	Anlaufscheibe	89-	1	G50.50
51	950 302 230 00	Verschlussschraube		1	
52	950 302 297 12	Anlaufscheibe	89-	2	G50.50

- ENDE -

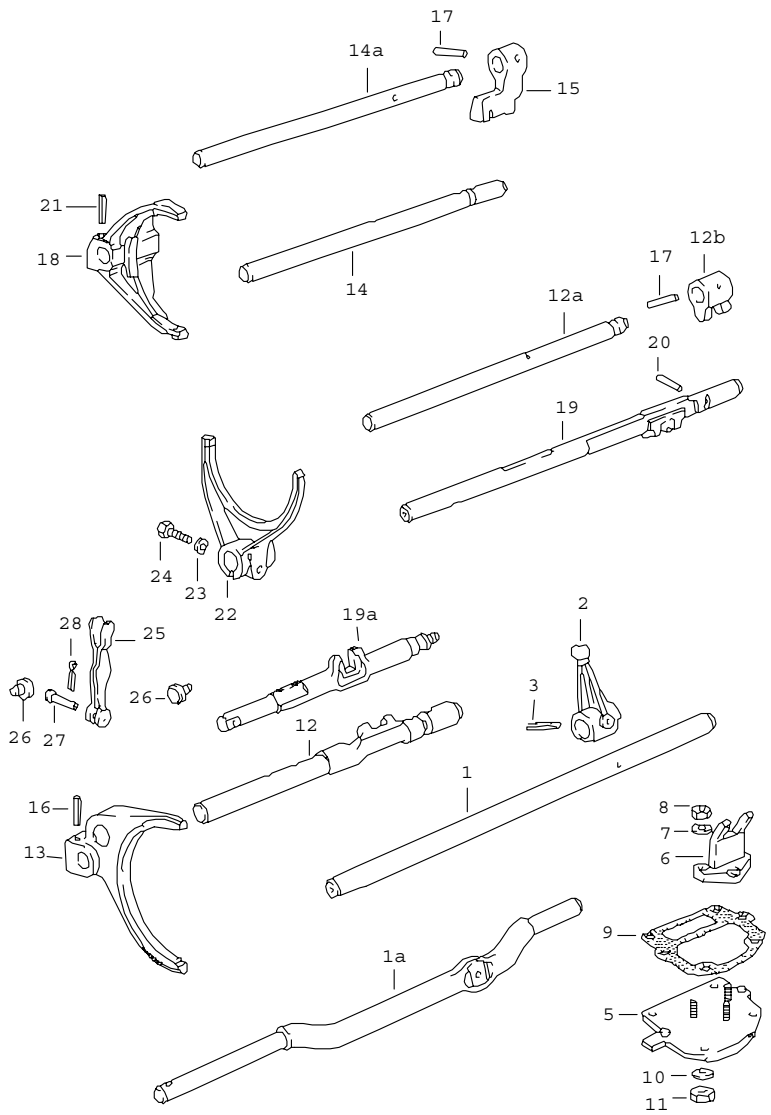

Pos	Teilenummer	Benennung	Bemerkung	St	Modellangabe
		Schaltstangen Schaltgabeln für 4-Gang und 5-Gang			
1	950 303 109 05	Schaltstange	/50	1	G50.00/01/02
1A	930 303 132 00	Schaltstange		1	930.36
2	950 303 120 01	Innenschalthebel	/50	1	G50.00/01/02
(2)	930 303 133 00	Innenschalthebel		1	930.36
(3)	901 303 171 01	Bolzen		1	930.36
3	900 309 024 00	Spannstift 5 X 26	/50	1	G50.00/01/02
-	N 012 512 1	Splint 2 X 12		1	930.36
5	915 303 023 02	Schaltdeckel		1	930.36
6	930 303 129 02	Gabelstück		1	930.36
7	900 027 014 01	Federring B 6		3	930.36
8	900 076 010 02	Sechskantmutter M 6		3	930.36
9	915 303 225 00	Dichtung		1	930.36
10	N 012 241 8	Federscheibe B 8		4	930.36
11	900 076 025 02	Sechskantmutter M 8		4	930.36
12	950 303 101 00	Schaltstange 1./2. Gang	/50	1	G50.00/01/02
12A	930 303 101 01	Schaltstange 1./2. Gang		1	930.36
12B	930 303 111 03	Schaltstangengabel		1	930.36
13	950 303 111 01	Schaltgabel 1./2. Gang	/50	1	G50.00/01/02
(13)	930 303 110 02	Schaltgabel 1./2. Gang		1	930.36
14	950 303 103 00	Schaltstange 3. / 4.Gang	/50	1	G50.00/01/02

Pos	Teilenummer	Benennung	Bemerkung	St	Modellangabe	Pos	Teilenummer	Benennung	Bemerkung	St	Modellangabe
14A	930 303 103 01	Schaltstange 3. / 4.Gang		1	930.36						
15	930 303 115 03	Schaltstangengabel		1	930.36						
16	900 095 017 01	Spannstift 5 X 24	/50	2	G50.00/01/02						
17	900 309 003 00	Spannstift 5 X 24		2	930.36						
18	950 303 113 04	Schaltgabel 3. / 4.Gang	/50	1	G50.00/01/02						
(18)	930 303 112 02	Schaltgabel 3. / 4.Gang		1	930.36						
19	950 303 105 04	Schaltstange Rückwärtsgang 5. Gang	/50	1	G50.00/01/02						
19A	930 303 105 03	Schaltstange Rückwärtsgang		1	930.36						
20	950 303 143 00	Sperrstück	/50	1	G50.00/01/02						
21	N 013 317 1	Spannstift 5 X 28	/50	2	G50.00/01/02						
22	950 303 115 03	Schaltgabel Rückwärtsgang 5. Gang	/50	1	G50.00/01/02						
23	N 012 228 3	Federscheibe B 8		3	930.36						
23	N 011 525 13	Scheibe A 8,4	/50	1	G50.00/01/02						
24	900 075 099 02	Sechskantschraube M 8 X 30		4							
25	930 303 019 01	Umlenkhebel		1	930.36						
26	930 303 121 00	Distanzbolzen		2	930.36						
27	930 303 123 01	Bolzen		1	930.36						
28	N 012 502 1	Splint 1,6 X 10		1	930.36						
		- ENDE -									

Modell	Jahr	HG	UG	Bildtafel	Einschränkungen	Update	14:25	17.08.2006	PORSCHE PET PORSCHE
911	89	3	04	304-05		203			

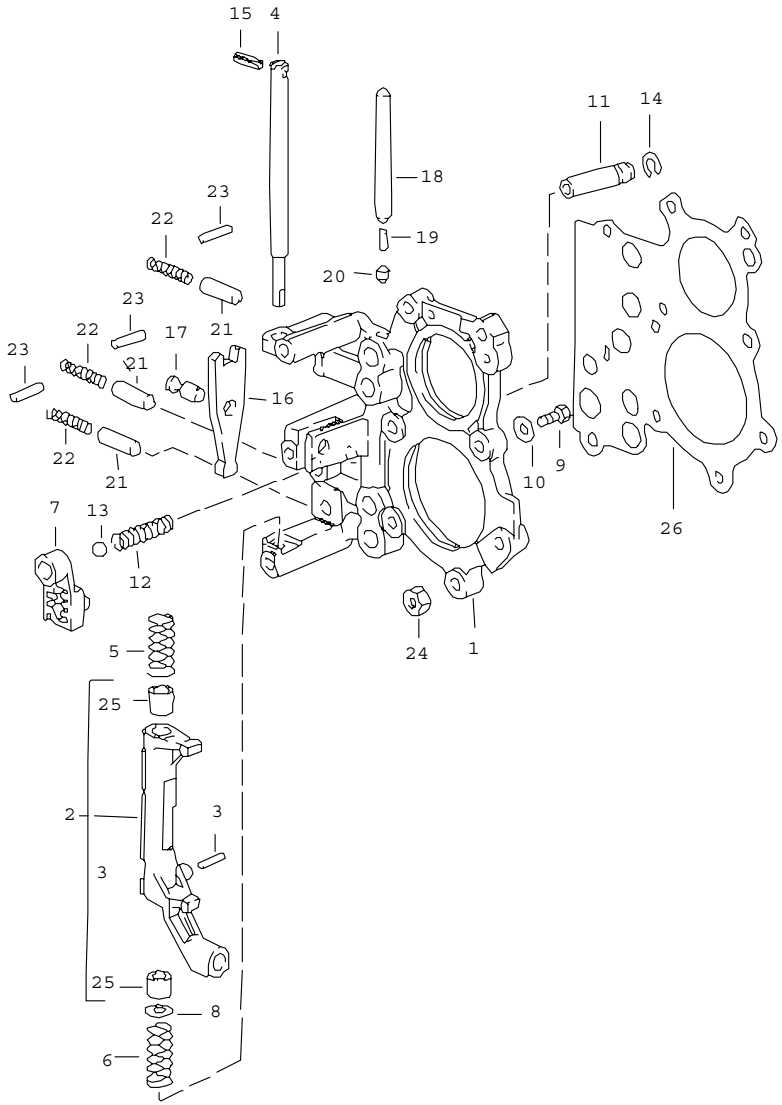

Pos	Teilenummer	Benennung	Bemerkung	St	Modellangabe
		Spannplatte Schaltarretierung 5-Gang	/50		G50.00/01/02
1	A 950 303 130 02	Spannplatte	-87	1	G50.00/01/02
1	950 303 130 50	Spannplatte		1	G50.00/01/02
1	950 303 130 50	Spannplatte		1	G50.50
2	950 303 035 04	Umlenkhebel		1	
3	900 302 028 01	Zylinderstift 4 M6 X 20		1	
4	950 303 134 01	Lagerwelle		1	
5	950 303 133 03	Druckfeder		1	
6	950 303 132 03	Druckfeder		1	
7	950 303 140 03	Schaltkulisse		1	
8	N 027 381 1	Passscheibe		1	
9	N 010 212 0	Sechskantschraube M 6 X 12		1	
10	N 011 666 7	Scheibe		1	
11	950 303 136 00	Passhülse		1	
12	950 303 137 01	Druckfeder		1	
13	N 025 669 2	Kugel $ = 10 MM		1	
14	999 152 018 01	Sicherungsring SW 14		1	
15	N 013 304 1	Spannstift 4 X 20		1	
16	950 303 146 01	Umlenkhebel		1	
17	950 303 145 00	Bolzen		1	
18	950 303 141 00	Sperrstück lang		1	
19	950 303 143 00	Sperrstück		1	
20	950 303 142 00	Sperrstück kurz		1	
21	928 303 233 25	Sperrbüchse		3	
22	928 303 235 20	Druckfeder	-87	3	

Pos	Teilenummer	Benennung	Bemerkung	St	Modellangabe	Pos	Teilenummer	Benennung	Bemerkung	St	Modellangabe
22	959 303 235 00	Druckfeder	88-	3							
23	900 109 106 00	Nadellager 4 H11 X 16		3							
24	900 076 025 02	Sechskantmutter M 8		10							
25	999 924 026 00	Büchse 12 X 14 X 15		2							
26	950 303 125 10	Einstellscheibe 0,1 MM		X							
26	950 303 125 11	Einstellscheibe 0,15 MM		X							
26	950 303 125 12	Einstellscheibe 0,2 MM		X							
		- ENDE -									

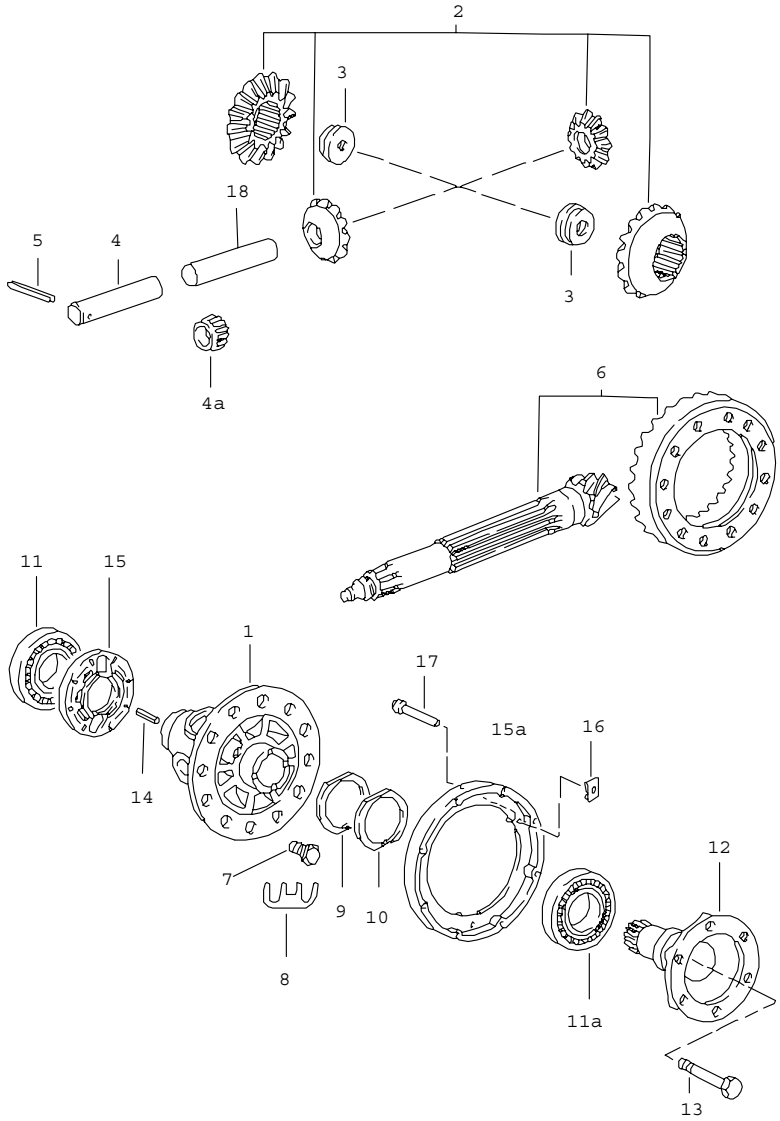

Pos	Teilenummer	Benennung	Bemerkung	St	Modellangabe
		Ausgleichgetriebe			
1	930 332 212 01	Ausgleichgehäuse		1	930.36
1	950 332 212 01	Ausgleichgehäuse	/50	1	G50.00/01/02
2	950 332 902 00	Radsatz 1 Satz	/50	1	G50.00/01/02
2	928 332 902 01	Ausgleichkegelräder 1 Satz		1	930.36
3	928 332 279 03	Gewindescheibe	/50	2	G50.00/01/02
3	928 332 279 02	Mutter		2	930.36
4	928 332 207 07	Ausgleichgetriebebolzen	/50	1	G50.00/01/02
4	928 332 207 05	Ausgleichgetriebebolzen		1	930.36
4A	999 201 237 00	Nadelkäfig 18 X 22 X 45		2	G50.00/01/02
(4A)	999 201 347 00	Nadelkäfig bestehend aus: 31 NADELROLLEN		2	G50.50
5	900 309 035 00	Spannstift		1	
6	950 302 911 05	Triebsatz 9 : 31	-88	1	G50.00/01/02
6	950 302 911 05	Triebsatz 9 : 31	89-	1	G50.00/01/02
6	930 302 911 01	Triebsatz 9 : 38		1	930.36
6	950 302 911 70	Triebsatz Z = 9 : 31		1	G50.50
7	928 332 276 03	Sechskantschraube		12	
8	950 332 285 00	Sicherungsblech	/50	6	G50.00/01/02
8	901 332 285 01	Sicherungsblech		6	930.36
9	950 332 268 01	Einstellring 1,6 MM	/50	X	G50.00/01/02
9	950 332 268 02	Einstellring 1,7 MM	/50	X	G50.00/01/02
9	996 332 266 56	Einstellring 1,8 MM	/50	X	G50.00/01/02
9	950 332 268 04	Einstellring 1,9 MM	/50	X	G50.00/01/02

Pos	Teilenummer	Benennung	Bemerkung	St	Modellangabe
9	950 332 268 05	Einstellring 2,0 MM	/50	X	G50.00/01/02
9	950 332 268 06	Einstellring 2,1 MM	/50	X	G50.00/01/02
9	950 332 268 07	Einstellring 2,2 MM	/50	X	G50.00/01/02
9	950 332 268 08	Einstellring 2,3 MM	/50	X	G50.00/01/02
9	950 332 268 09	Einstellring 2,4 MM	/50	X	G50.00/01/02
(9)	915 332 265 00	Einstellring 2,4 MM		X	930.36
9	950 332 268 10	Einstellring 2,5 MM	/50	X	G50.00/01/02
(9)	915 332 265 01	Einstellring 2,5 MM		X	930.36
9	950 332 268 11	Einstellring 2,6 MM	/50	X	G50.00/01/02
(9)	915 332 265 02	Einstellring 2,6 MM		X	930.36
9	950 332 268 12	Einstellring 2,7 MM	/50	X	G50.00/01/02
(9)	915 332 265 03	Einstellring 2,7 MM		X	930.36
9	996 332 266 76	Einstellring 2,8 MM	/50	X	G50.00/01/02
(9)	915 332 265 04	Einstellring 2,8 MM		X	930.36
9	950 332 268 14	Einstellring 2,9 MM	/50	X	G50.00/01/02
(9)	915 332 265 05	Einstellring 2,9 MM		X	930.36
9	996 332 266 50	Einstellring 3,0 MM	/50	X	G50.00/01/02
(9)	915 332 265 06	Einstellring 3,0 MM		X	930.36
9	950 332 268 16	Einstellring 3,1 MM	/50	X	G50.00/01/02
(9)	915 332 265 07	Einstellring 3,1 MM		X	930.36
(9)	915 332 265 08	Einstellring 3,2 MM		X	930.36
(9)	915 332 265 09	Einstellring 3,3 MM		X	930.36
(9)	915 332 265 10	Einstellring 3,4 MM		X	930.36
(9)	915 332 265 11	Einstellring 3,5 MM		X	930.36
(9)	915 332 265 12	Einstellring 3,6 MM		X	930.36
(9)	915 332 265 13	Einstellring 3,7 MM		X	930.36
10	950 332 268 00	Einstellring 0,25 MM	/50	X	G50.00/01/02
(10)	915 332 263 00	Einstellring 0,25 MM		X	930.36
11	999 059 027 00	Kegelrollenlager		1	
11A	999 059 064 00	Kegelrollenlager		1	
12	950 332 209 01	Gelenkflansch	/50	2	G50.00/01/02
12	930 332 209 05	Gelenkflansch		2	930.36
13	N 010 472 4	Sechskantschraube M 10 X 85	/50	2	G50.00/01/02
13	900 074 291 02	Sechskantschraube M 10 X 78		2	930.36
14	900 095 078 00	Spannhülse 4 X 14		1	930.36
15	915 318 045 03	Magnetträgerscheibe		1	930.36
15A	950 318 045 03	Magnetträgerscheibe		1	G50.00/01/02
15A	950 318 045 04	Magnetträgerscheibe	/50	1	G50.00/01/02 M220
16	N 012 644 1	Sicherung	/50	3	G50.00/01/02
17	A 950 318 355 12	Bolzen		3	G50.00/01/02
17	950 318 355 12	Bolzen	/50	3	G50.00/01/02

Pos	Teilenummer	Benennung	Bemerkung	St	Modellangabe	Pos	Teilenummer	Benennung	Bemerkung	St	Modellangabe
(17)	A 950 318 355 10	Bolzen		3	G50.00/01/02 M220						
(17)	950 318 355 10	Bolzen	/50	3	G50.00/01/02 M220						
18	950 332 205 00	Distanzhülse		1	G50.50						
		- ENDE -									

Modell	Jahr	HG	UG	Bildtafel	Einschränkungen	Update	14:25	17.08.2006	PORSCHE PET PORSCHE
911	89	3	05	305-05		203			

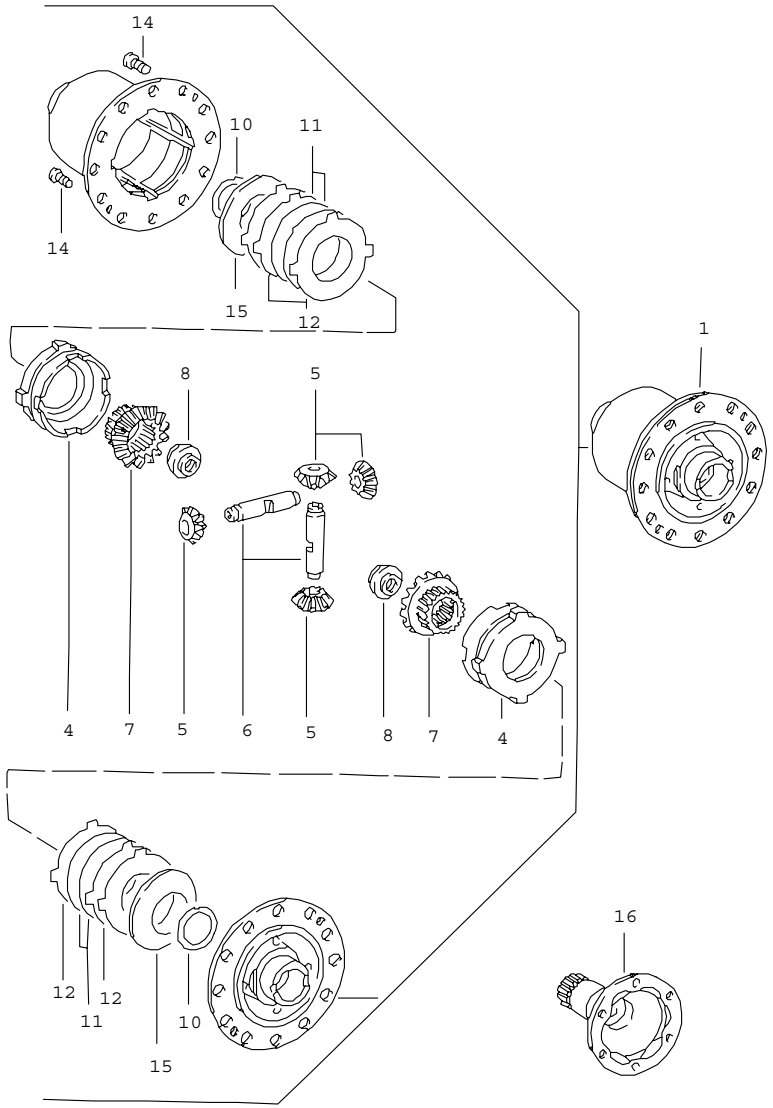

Pos	Teilenummer	Benennung	Bemerkung	St	Modellangabe
		Sperrdifferential			
1	930 332 053 03	Sperrdifferential 40 %		1	930.36
1	950 332 053 06	Sperrdifferential 40 %	/50	1	G50.00/01/02
4	901 332 511 11	Druckring		2	930.36
4	928 332 511 00	Druckring	/50	2	G50.00/01/02
5	915 332 531 02	Kegelritzel		4	930.36
5	928 332 531 00	Kegelritzel	/50	4	G50.00/01/02
6	915 332 541 02	Differentialachse		2	930.36
6	928 332 541 00	Differentialachse	/50	2	G50.00/01/02
7	930 332 535 01	Achskegelrad		2	930.36
7	928 332 535 01	Achskegelrad	/50	2	G50.00/01/02
8	928 332 279 01	Gewindescheibe		2	
10	901 332 561 11	Anlaufscheibe		2	
11	928 332 551 00	Innenlamelle 2,0 MM		4	
12	917 332 552 10	Aussenlamelle 1,9 MM		4	
12	917 332 552 11	Aussenlamelle 2,0 MM		4	
12	917 332 552 12	Aussenlamelle 2,1 MM		4	
14	N 014 765 2	Zylinderschraube M 6 X 10		2	
-	900 095 078 00	Spannhülse 4 X 14		1	930.36
15	928 332 555 00	Tellerfeder		2	930.36
15	928 332 555 20	Tellerfeder	/50	2	G50.00/01/02
16	950 332 209 01	Gelenkflansch	/50	2	G50.00/01/02
16	930 332 209 05	Gelenkflansch		2	930.36
		- ENDE -			

Modell	Jahr	HG	UG	Bildtafel	Einschränkungen	Update	14:26	17.08.2006	PORSCHE PET PORSCHE
911	89	3	06	306-00		203			

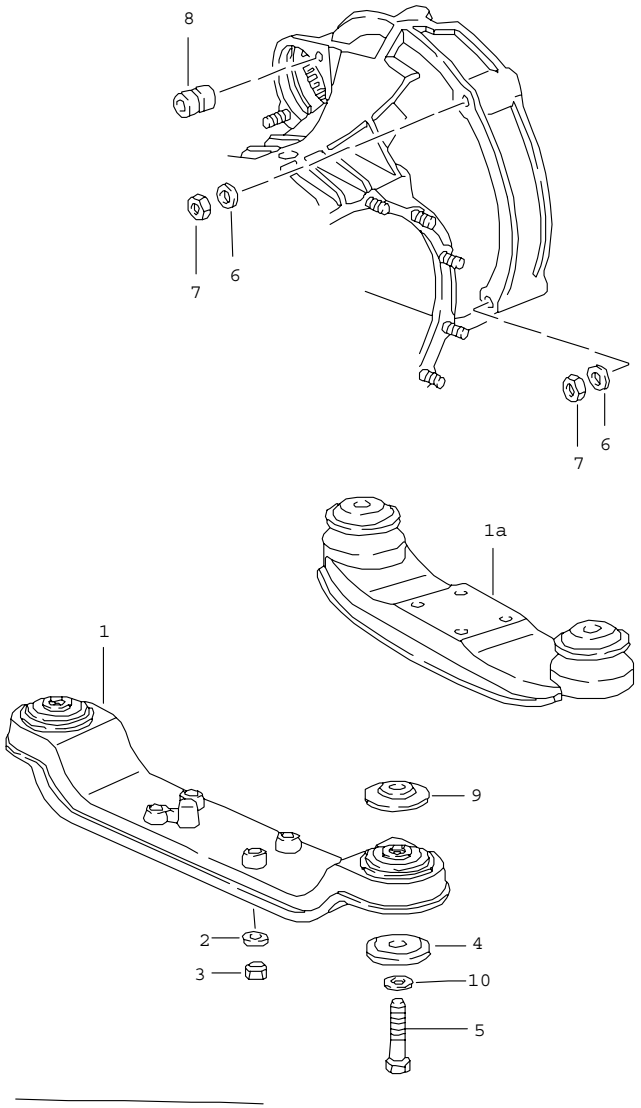

Pos	Teilenummer	Benennung	Bemerkung	St	Modellangabe
		Getriebeaufhängung			
1	911 375 031 09	Getriebeträger	-87	1	G50.00/01/02 G50.50
1	911 375 031 09	Getriebeträger	88-	1	G50.00/01/02 G50.50
1A	930 375 031 00	Getriebeträger		1	930.36
2	N 011 525 13	Scheibe 8,4		4	
3	900 910 022 09	Sicherungsmutter		4	
4	901 305 311 00	Teller		4	
5	911 375 317 01	Sechskantschraube M 12 X 1,5 X 68		2	G50.00/01/02 G50.50
5	A 901 305 317 00	Sechskantschraube M 12 X 1,5 X 60		2	930.36
5	930 375 317 00	Sechskantschraube M 12 X 1,5 X 65 mitverwenden:		2	930.36
-	999 025 074 02	Scheibe 12,4 X 34 X 5		2	930.36
6	900 031 005 02	Scheibe 10,5		5	
7	900 157 002 02	Sechskantmutter M 10		3	
8	901 104 382 02	Zylinderkopfmutter		2	
9	911 375 305 00	Teller		2	G50.00/01/02 G50.50
10	999 025 074 02	Scheibe 12,4 X 34 X 5		2	930.36
		- ENDE -			

Modell	Jahr	HG	UG	Bildtafel	Einschränkungen	Update		
911	89	3	98	398-00		203	14:26	17.08.2006

Pos	Teilenummer	Benennung	Bemerkung	St	Modellangabe
		Dichtungssatz			
>>	> 950 300 911 00	Dichtungssatz Getriebe bestehend aus:		1	G50.00/01/02
-	999 113 347 40	Wellendichtring 48 X 68 X 10		2	
-	999 113 326 41	Wellendichtring 26 X 40 X 12		1	
-	999 113 404 40	Wellendichtring 16 X 24 X 7,5		1	
-	999 701 745 40	O-Ring 186 X 3,5		1	
-	928 332 776 00	Flanschdichtung		1	
-	900 123 011 30	Dichtring A 22 X 27		1	
-	950 301 191 01	Dichtung		1	
-	950 301 351 02	Dichtung		1	
-	900 123 043 30	Dichtring		1	
>>	> 950 300 911 50	Dichtungssatz Getriebe bestehend aus:		1	G50.50
-	999 113 347 40	Wellendichtring 48 X 68 X 10		2	
-	999 113 326 41	Wellendichtring 26 X 40 X 12		1	
-	999 113 404 40	Wellendichtring 16 X 24 X 7,5		1	
-	999 701 387 40	O-Ring 210 X 3,5		1	
-	900 123 011 30	Dichtring		1	
-	950 301 191 01	Dichtung		1	
-	950 301 351 02	Dichtung		1	
-	900 123 043 30	Dichtring A 12 X 15		1	
-	999 701 734 40	Dichtring 29,5 X 1,5		1	
>>	> 930 300 911 00	Dichtungssatz Getriebe bestehend aus:		1	G30.36

Modell	Jahr	HG	UG	Bildtafel	Einschränkungen	Update		
911	89	3	98	398-00		203	14:26	17.08.2006

Pos	Teilenummer	Benennung	Bemerkung	St	Modellangabe
-	915 301 139 00	Dichtring		1	
-	999 113 183 40	Radialwellendichtring		2	
-	999 701 437 40	O-Ring		1	
-	930 302 332 00	Wellendichtring		1	
-	999 701 440 40	O-Ring		1	
-	930 301 191 00	Dichtung		1	
-	999 113 185 40	Wellendichtring		1	
-	930 301 351 00	Dichtung		1	
-	915 303 225 00	Dichtung		1	
-	950 116 911 00	Reparatursatz		1	G50.00/01/02
		für			
		Kupplung			
		bestehend aus:			
		Druckplatte		1	
		Kupplungsscheibe		1	
		Ausrücklager		1	
		- ENDE -			

Modell	Jahr	HG	UG	Bildtafel	Einschränkungen	Update	14:26	17.08.2006	PORSCHE PET PORSCHE
911	89	4	01	401-00		203			

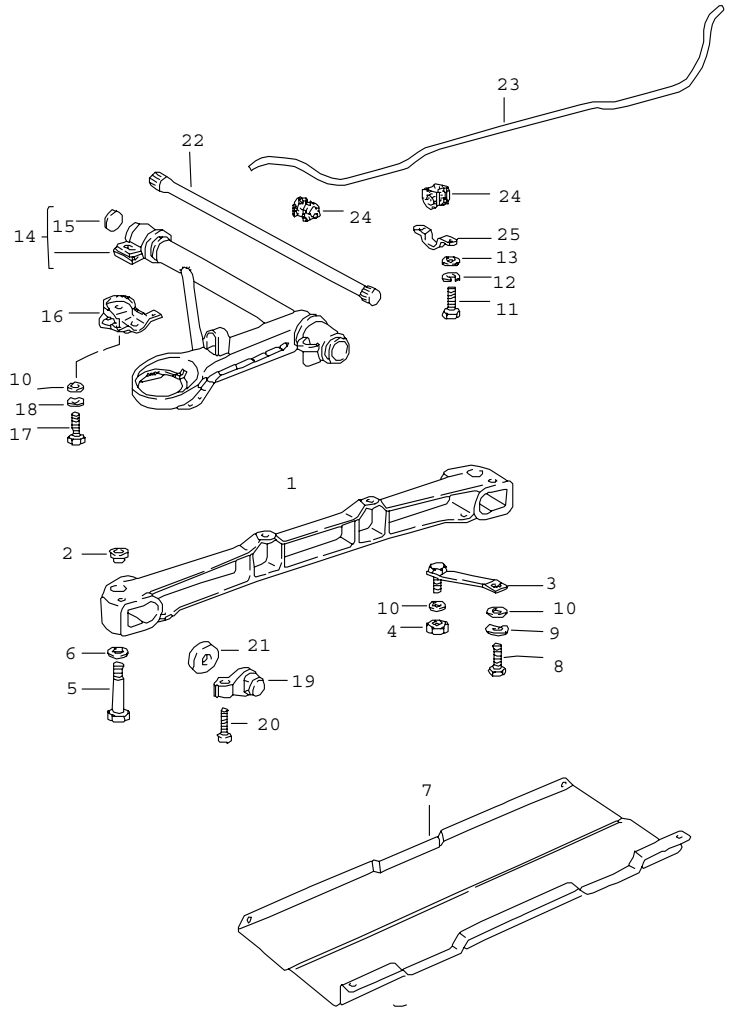

Pos	Teilenummer	Benennung	Bemerkung	St	Modellangabe
		Vorderachse Stabilisator			
1	911 341 013 10	Hilfsträger		1	
2	930 341 135 00	Adapter		2	TURBO
3	930 341 031 02	Strebe		2	TURBO
(3)	911 341 031 01	Strebe		2	CARRERA
4	900 910 031 09	Sicherungsmutter		2	
5	900 082 110 02	Sechskantschraube M 12 X 1,5 X 85		2	
6	900 028 014 02	Federscheibe B 12		2	
7	930 341 021 02	Unterschutz		1	TURBO
7	911 341 161 04	Unterschutz		1	CARRERA
8	N 014 721 2	Zylinderschraube M 10 X 25		2	
9	900 027 016 02	Federring B 10		2	
10	900 025 008 09	Scheibe 10,5		8	
11	900 075 087 02	Sechskantschraube M 8 X 16		2	
12	900 027 015 02	Federring B 8		2	
13	900 025 007 02	Scheibe 8,4		2	
14	911 341 901 01	Querlenker	/L	1	CARRERA
14	911 341 902 01	Querlenker	/R	1	CARRERA
14	930 341 901 01	Querlenker	/L	1	TURBO
14	930 341 902 01	Querlenker	/R	1	TURBO
15	900 040 008 01	Verschlussscheibe		2	
16	911 341 037 02	Schutzbügel	/L	1	
16	901 341 159 00	Schutzbügel	/R	1	
17	N 010 275 3	Sechskantschraube M 10 X 35		6	CARRERA

Pos	Teilenummer	Benennung	Bemerkung	St	Modellangabe	Pos	Teilenummer	Benennung	Bemerkung	St	Modellangabe
17	N 040 281 1	Sechskantschraube M 10 X 45		6	TURBO						
18	900 027 016 02	Federring B 10		6							
19	901 341 033 00	Umlenkhebel		2							
20	911 341 115 00	Einstellschraube		2							
21	901 341 475 00	Dichtung		2							
22	901 343 101 12	Federstab	/L	1							
22	901 343 102 12	Federstab	/R	1							
23	911 343 703 13	Stabilisator 22 $		1							
24	911 343 881 00	Lagergummi 22 $		4							
25	911 343 775 00	Bügel		2							
		- ENDE -									

Modell	Jahr	HG	UG	Bildtafel	Einschränkungen	Update	14:26	17.08.2006	PORSCHE PET PORSCHE
911	89	4	02	402-00		203			

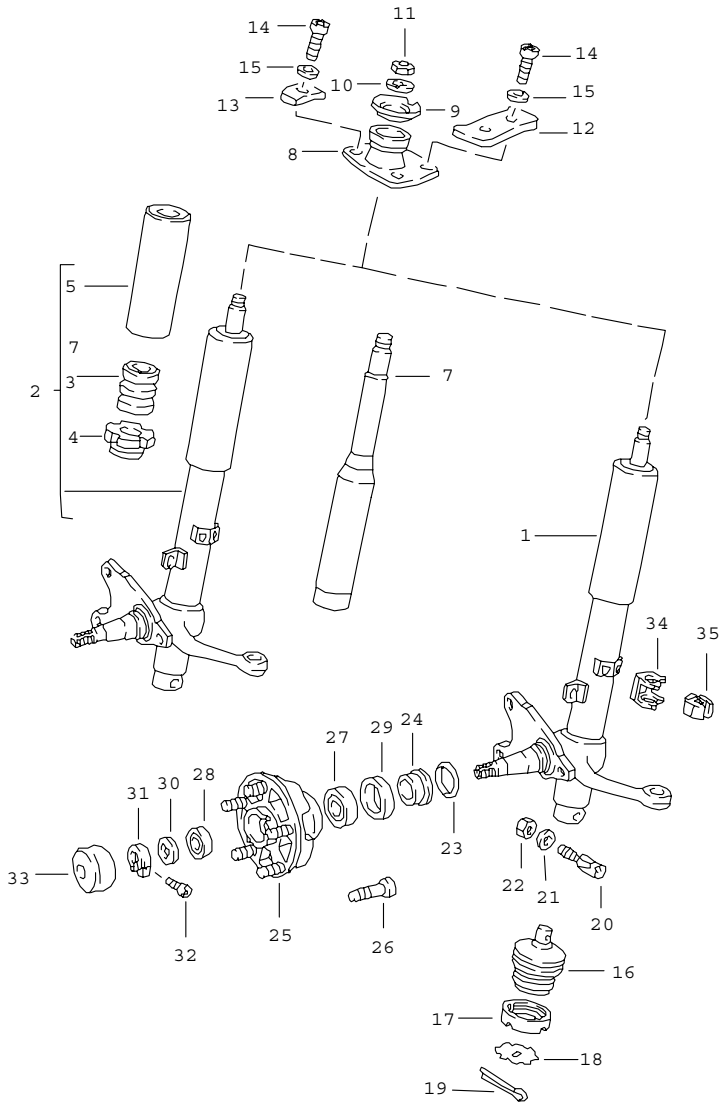

Pos	Teilenummer	Benennung	Bemerkung	St	Modellangabe
		Dämpferbein			
1	911 341 041 33	Dämpferbein - Bilstein -	/L -88	1	TURBO
1	911 341 042 33	Dämpferbein - Bilstein -	/R -88	1	TURBO
1	911 341 041 35	Dämpferbein - Bilstein -	/L 89-	1 1	TURBO CARRERA M 491
1	911 341 042 35	Dämpferbein - Bilstein -	/R 89-	1 1	TURBO CARRERA M 491
2	911 341 041 04	Dämpferbein - Boge -	/L	1	CARRERA
2	911 341 042 04	Dämpferbein - Boge -	/R	1	CARRERA
2	911 341 041 05	Dämpferbein - Boge -		1	M 474/637 M 637 M 474/491
2	911 341 042 05	Dämpferbein - Boge -	/R	1	CARRERA M 474/637 M 474/491
-	911 341 043 02	Dämpferbein Aussenteil - Boge -	/L	1	CARRERA M 474/491
-	911 341 044 02	Dämpferbein Aussenteil - Boge -	/R	1	CARRERA M 474/491
-	911 341 043 03	Dämpferbein Aussenteil - Boge - nur in Verbindung mit 911.341.041.04/05	/L	1	CARRERA
-	911 341 044 03	Dämpferbein Aussenteil - Boge - nur in Verbindung mit 911.341.042.04/05	/R	1	CARRERA
3	901 343 301 00	Anschlagpuffer - Boge -		2	CARRERA M 474/491 M 637
4	911 341 804 00	Verschlussschraube - Boge -		2	CARRERA

Pos	Teilenummer	Benennung	Bemerkung	St	Modellangabe
5	911 341 805 01	Schutzrohr		2	CARRERA M 474/491 M 637
		- Boge -			
7	911 341 913 05	Austauschsatz		2	CARRERA M 474/491 M 637
		- Boge -			
7	911 341 913 06	Austauschsatz - Boge -		2	CARRERA
8	911 341 018 00	Stützlager		2	
9	901 341 629 00	Stützscheibe		2	
10	900 038 002 01	Sicherungsblech $ 14		2	
11	N 011 021 3	Sechskantmutter M 14 X 1,5		2	
12	911 501 933 00	Zweilochdruckplatte		2	
13	911 501 934 00	Einlochdruckplatte		2	
14	900 067 063 02	Zylinderschraube M 10 X 20		6	
15	999 523 103 01	Sicherungsscheibe		6	
16	911 341 049 01	Kugelgelenk		2	
17	901 341 425 00	Nutmutter		2	
18	901 341 426 00	Sicherungsblech		2	
19	N 012 521 1	Splint		2	
20	911 341 119 06	Gewindezapfen		2	
21	900 089 006 02	Scheibe A 8,4		2	
22	999 084 019 02	Sicherungsmutter		2	
23	999 701 084 50	O-Ring OR 25,3 - 2,4		2	
24	901 341 623 00	Abstandring		2	
25	911 341 065 06	Vorderradnabe		2	CARRERA
25	930 341 065 01	Vorderradnabe		2 2	TURBO CARRERA M 491
26	911 331 671 00	Radbolzen		10	TURBO
26	904 341 671 00	Radbolzen		10	CARRERA
26	904 341 671 00	Radbolzen Übergrösse		X	CARRERA
27	999 059 098 00	Kegelrollenlager		2	
28	999 059 065 00	Kegelrollenlager		2	
29	477 405 641	Radialdichtring		2	
30	911 341 663 00	Druckscheibe		2	
31	911 341 673 00	Klemmmutter		2	
32	999 119 001 01	Zylinderschraube		2	
33	911 341 684 00	Kappe		2	CARRERA
33	930 341 066 01	Kappe		2 2	TURBO CARRERA M 491
34	999 651 203 40	Kabelhalter		2	
35	999 651 202 40	Kabelhalter		2	

- ENDE -

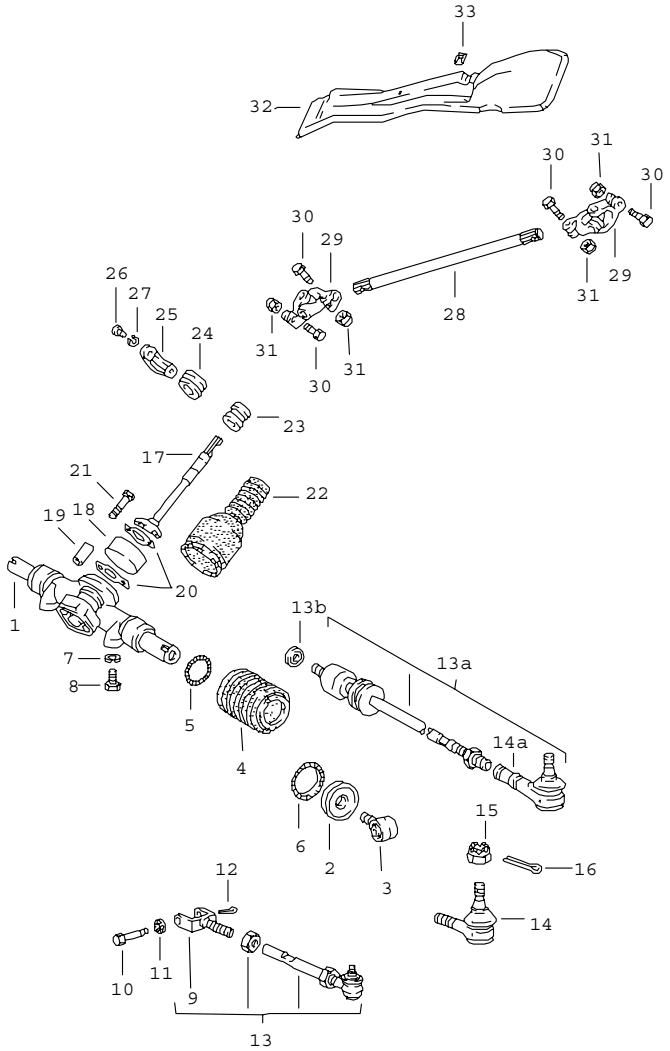

Pos	Teilenummer	Benennung	Bemerkung	St	Modellangabe
		Lenkungsteile unten			
1	914 347 010 06	Lenkgetriebe		1	CARRERA
(1)	930 347 010 00	Lenkgetriebe		1	TURBO
(2)	911 347 056 00	Balghalter		2	CARRERA
3	914 347 057 00	Gelenkbuchse		2	CARRERA
4	901 347 191 02	Faltenbalg		2	CARRERA
(4)	930 347 191 02	Faltenbalg		2	TURBO
5	901 347 308 00	Haltefeder		2	CARRERA
6	901 347 309 00	Haltefeder		2	CARRERA
7	900 027 016 02	Federring B 10		2	CARRERA
(7)	900 028 032 02	Federscheibe B 10		2	TURBO
8	900 075 071 07	Sechskantschraube M 10 X 45		2	CARRERA
8	N 010 275 3	Sechskantschraube M 10 X 35		2	TURBO
9	901 347 315 01	Gelenkgabel		2	CARRERA
10	911 347 327 00	Sechskantschraube		2	CARRERA
11	999 523 103 01	Sicherungsscheibe M 10		2	CARRERA
12	900 021 008 00	Splint 2 X 15		2	CARRERA
13	911 347 031 00	Lenkspurstange		2	CARRERA
13A	930 347 031 01	Lenkspurstange		2	TURBO
13B	930 347 313 01	Scheibe		2	TURBO
14	911 347 322 04	Kugelgelenk		2	CARRERA
14A	930 347 322 00	Kugelgelenk		2	TURBO
15	N 011 210 1	Kronenmutter M 10 X 1		2	
16	900 021 013 00	Splint 2 X 25		2	
17	901 347 210 03	Lenkwelle		1	

Pos	Teilenummer	Benennung	Bemerkung	St	Modellangabe	Pos	Teilenummer	Benennung	Bemerkung	St	Modellangabe
18	901 347 201 02	Lenkungskupplung		1							
19	901 347 215 00	Anschlagrohr		2							
20	901 347 248 00	Sicherungsblech		1							
21	N 010 353 3	Sechskantschraube M 8 X 42		2							
22	901 347 393 01	Dichtungsbalg		1							
23	911 347 041 00	Lenkwellenlager		1							
-	911 347 029 00	Nadellager		1							
24	901 347 223 03	Lagergummi		1							
25	901 347 221 00	Lagerdeckel		1							
26	900 119 052 02	Zylinderschraube M 8 X 16		2							
27	900 142 002 01	Federring 8		2							
28	911 347 211 01	Lenkzwischenwelle	/LL	1							
(28)	911 347 212 01	Lenkzwischenwelle	/RL	1							
29	930 347 025 00	Kreuzgelenk		2							
30	N 010 335 5	Sechskantschraube M 8 X 35		4							
31	N 021 194 1	Sicherungsmutter M 8		4							
32	901 347 067 00	Abdeckung	/LL	1							
(32)	901 347 068 00	Abdeckung	/RL	1							
33	999 507 209 01	Federmutter		2							
		- ENDE -									

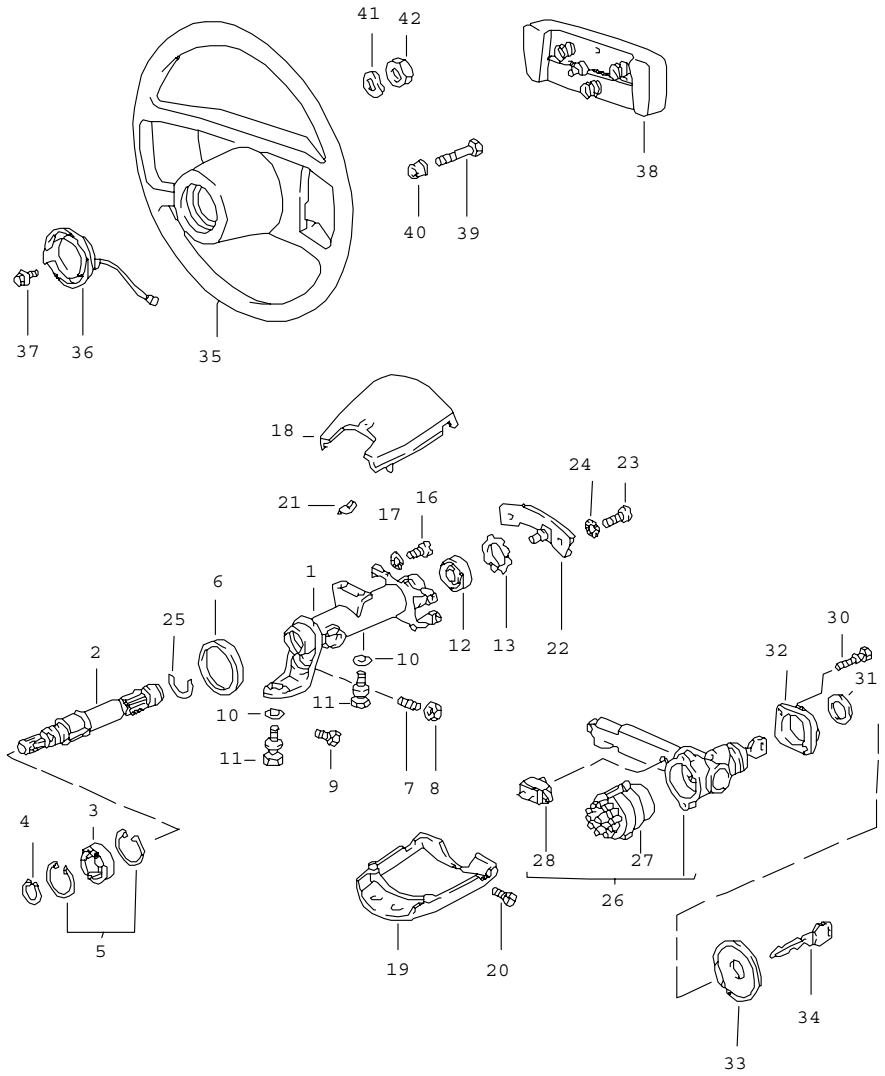

Pos	Teilenummer	Benennung	Bemerkung	St	Modellangabe
		Lenkungsteile oben			
1	911 347 073 03	Lenkschutzrohr	/LL	1	
(1)	911 347 072 04	Lenkschutzrohr	/RL	1	
2	911 347 061 02	Lenkwelle		1	
3	900 052 031 00	Rillenkugellager		1	
4	900 041 008 00	Sicherungsring 17 X 1		1	
5	900 042 008 00	Sicherungsring 35 X 1,5		2	
6	911 347 713 00	Dichtung		1	
7	900 228 002 02	Gewindestift M 8 X 16	/LL	1	
8	900 076 025 02	Sechskantmutter M 8	/LL	1	
9	900 146 044 02	Linsenschraube AM 6 X 10	/RL	1	
10	N 012 241 8	Federscheibe B 8		3	
11	901 347 753 00	Abreisschraube		3	
12	911 347 771 02	Kugellager		1	
13	999 041 102 01	Sicherungsring		1	
16	900 014 069 02	Zylinderschraube AM 3 X 8		8	
17	900 115 007 01	Fächerscheibe A 3,2		8	
18	911 613 099 00	Schaltergehäuse		1	
19	911 613 312 00	Schaltergehäuse		1	
20	900 014 079 02	Zylinderschraube AM 3 X 10		2	
21	999 652 315 02	Flachstecker		1	
22	911 613 521 00	Schleifkontakt		1	
23	900 014 046 02	Zylinderschraube M 4 X 10		2	

Pos	Teilenummer	Benennung	Bemerkung	St	Modellangabe
24	900 115 005 02	Scheibe A 4,3		2	
25	113 415 531	Sprengring		1	
26	911 613 902 02	Lenkzündanlassschloss ohne bestimmte Schliessung	-88	1	
26	964 347 917 01	Lenkzündanlassschloss ohne bestimmte Schliessung	89-	1	
26	911 613 904 02	Lenkzündanlassschloss Schliessungsnummer Angeben	-88	1	
26	964 347 917 00	Lenkzündanlassschloss Schliessungsnummer Angeben	89-	1	
27	964 613 012 00	Zündanlassschalter		1	
28	911 613 125 00	Summerkontakt		1	
30	999 219 017 02	Abreisschraube		2	
31	911 613 169 00	Scheibe		1	
32	911 347 359 01	Verstärkungsblech		1	
-	999 190 113 02	Blindniet		2	
33	911 613 160 01	Rosette		1	
	70B	Schwarz			
34	911 538 902 00	Ersatzschlüssel Schliessungsnummer Angeben Information vorhanden		1	
35	911 347 084 08	Sportlenkrad Leder $ 380 MM		1	
	1AJ	Schwarz			
	7LD	Weinrot			
	5JX	Graugrün	-88		
	3LZ	Mahagoni			
	2JZ	Marineblau			
	2UT	Karamell			
	6KT	Veneziablau			
	8HF	Blaumetallic	88		JUBI.88
	7LZ	Samtrot	89-		
	8WH	Schiefer	89-		
(35)	911 347 084 09	Sportlenkrad Leder $ 380 MM mit erhöhter Nabe		1	M 018
	1AJ	Schwarz			
	7LD	Weinrot			
	5JX	Graugrün	-88		
	3LZ	Mahagoni			
	2JZ	Marineblau			
	2UT	Karamell			
	6KT	Veneziablau			
	8HF	Blaumetallic	88		JUBI.88
	7LZ	Samtrot	89-		
	8WH	Schiefer	89-		
36	911 347 099 05	Schleifring		1	
37	113 415 869	Linsenschraube AM 3,5 X 10		7	
38	911 347 859 01	Polsterkappe	87	1	
	1AJ	Schwarz			
	7LD	Weinrot			
	5JX	Graugrün	-88		
	3LZ	Mahagoni			
	2JZ	Marineblau			
	2UT	Karamell			
	6KT	Veneziablau			
38	911 347 859 07	Polsterkappe	88-	1	
	1AJ	Schwarz			
	7LD	Weinrot			
	5JX	Graugrün	-88		
	3LZ	Mahagoni			

Pos	Teilenummer	Benennung	Bemerkung	St	Modellangabe
	2JZ	Marineblau			
	2UT	Karamell			
	6KT	Veneziablau			
	8HF	Blaumetallic	88		JUBI.88 M 099
	7LZ	Samtrot	89-		
	8WH	Schiefer	89-		
39	N 010 261 3	Sechskantschraube M 4 X 16		X	
40	321 419 779 A	Isolierbuchse		3	
41	N 012 239 1	Federscheibe B 18		1	
42	900 078 007 02	Sechskantmutter M 18 X 1,5		1	
		- ENDE -			

Modell	Jahr	HG	UG	Bildtafel	Einschränkungen	Update	14:27	17.08.2006	PORSCHE PET PORSCHE
911	89	5	01	501-00		203			

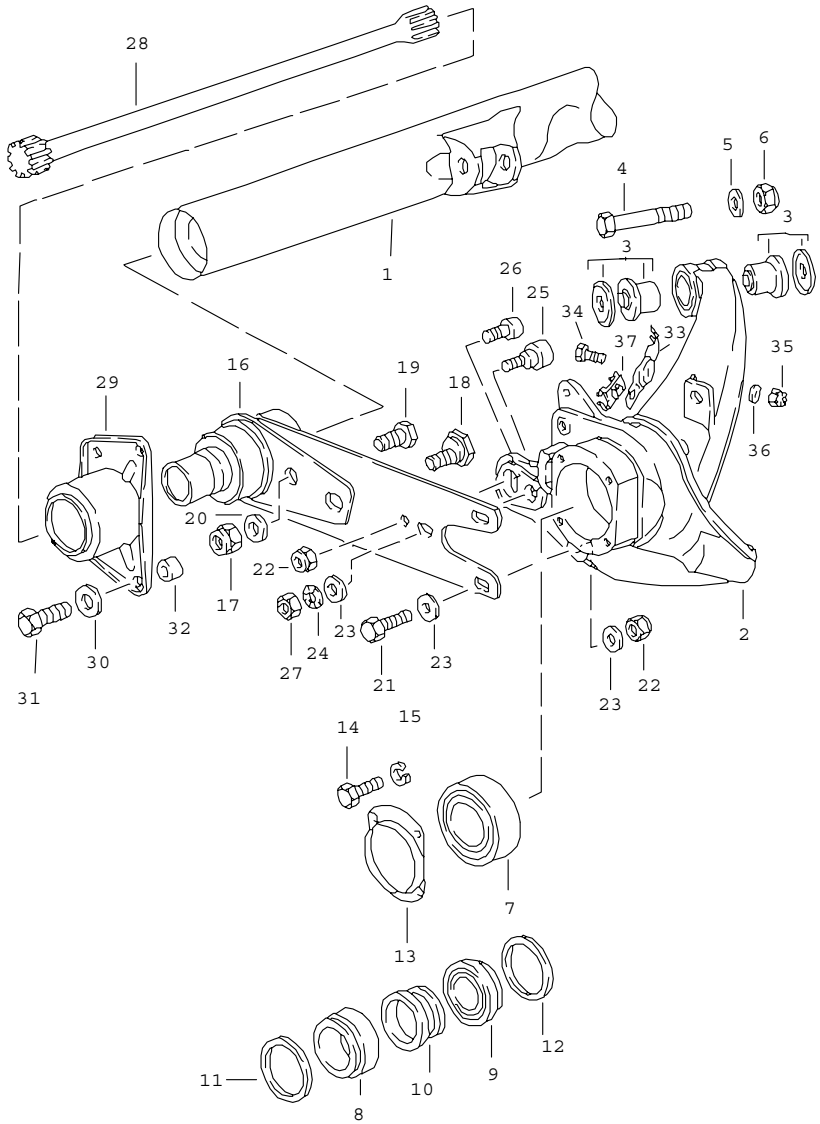

Pos	Teilenummer	Benennung	Bemerkung	St	Modellangabe
		Hinterachse			
1	911 331 006 01	Hinterachsquerrohr		1	CARRERA
(1)	930 331 010 02	Hinterachsquerrohr	-88	1	TURBO
(1)	930 331 006 03	Hinterachsquerrohr	89-	1	TURBO
(1)	930 331 006 04	Hinterachsquerrohr		1	CARRERA M 491
2	911 331 513 06	Hinterachslenker	/L	1	CARRERA
(2)	911 331 514 06	Hinterachslenker	/R	1	CARRERA
(2)	930 331 511 05	Hinterachslenker	/L	1	TURBO CARRERA M 491
(2)	930 331 512 05	Hinterachslenker	/R	1 1	TURBO CARRERA M 491
3	901 331 059 00	Block		4	
4	900 082 092 02	Sechskantschraube M 14 X 1,5 X 80		2	
5	N 011 534 4	Scheibe A 15		2	
6	900 910 094 02	Sicherungsmutter M 14 X 1,5		2	
7	999 053 020 01	Schrägkugellager		2	CARRERA
8	999 059 056 00	Kegelrollenlager		2 2	TURBO CARRERA M 491
9	999 059 047 00	Kegelrollenlager		2 2	TURBO CARRERA M 491
10	930 331 609 00	Distanzhülse		2 2	TURBO CARRERA M 491
11	999 113 235 40	Wellendichtring 65 X 85 X 8		2 2	TURBO CARRERA M 491
12	999 113 218 40	Wellendichtring 58 X 81,2 X 5		2 2	TURBO CARRERA M 491
13	911 331 561 30	Verstärkungsdeckel		2	CARRERA

Pos	Teilenummer	Benennung	Bemerkung	St	Modellangabe
14	900 075 079 02	Sechskantschraube M 8 X 22		8	CARRERA
15	900 027 015 02	Federring B 8		8	CARRERA
16	911 333 009 00	Hinterachsstrebe	-88	2	TURBO
16	911 333 009 02	Hinterachsstrebe	89-	2	TURBO
16	911 333 009 02	Hinterachsstrebe		2	CARRERA
17	900 910 092 02	Sicherungsmutter		4	
18	911 333 303 00	Exzenterschraube		2	
19	911 333 305 00	Sechskantschraube		2	
20	911 333 307 00	Unterlegscheibe M 10 X 30		4	
21	900 083 066 08	Sechskantschraube M 12 X 1,5 X 40		4	
22	N 022 141 4	Sicherungsmutter VFM 12 X 1,5		6	
23	901 333 143 01	Unterlegscheibe		10	
24	999 523 109 02	Sicherungsscheibe M 12		10	
25	901 333 133 04	Exzenter		2	
26	901 333 133 05	Exzenter		2	
27	900 078 017 02	Sechskantmutter M 12 X 1,5		2	
28	911 333 115 00	Federstab 25 $	/L	1	CARRERA
(28)	911 333 116 00	Federstab 25 $	/R	1	CARRERA
(28)	911 333 101 03	Federstab 26 $	/L -88	1	TURBO
(28)	911 333 102 03	Federstab 26 $	/R -88	1	TURBO
(28)	930 333 115 01	Federstab 27 $	/L 89-	1	TURBO
(28)	930 333 116 01	Federstab 27 $	/R 89-	1	TURBO
29	901 333 153 00	Lagerdeckel		2	
30	900 025 008 09	Scheibe A 10,5		8	
31	N 010 275 3	Sechskantschraube M 10 X 35		8	
32	911 331 107 01	Distanzring		2	
33	911 331 705 00	Kabelhalter		2	
34	900 075 014 02	Sechskantschraube M 6 X 18		2	
35	900 910 012 02	Sicherungsmutter M 6		2	
36	N 012 226 5	Federscheibe B 6		2	
37	999 651 203 40	Kabelhalter		2	
		- ENDE -			

Modell	Jahr	HG	UG	Bildtafel	Einschränkungen	Update	14:27	17.08.2006	PORSCHE PET PORSCHE
911	89	5	01	501-05		203			

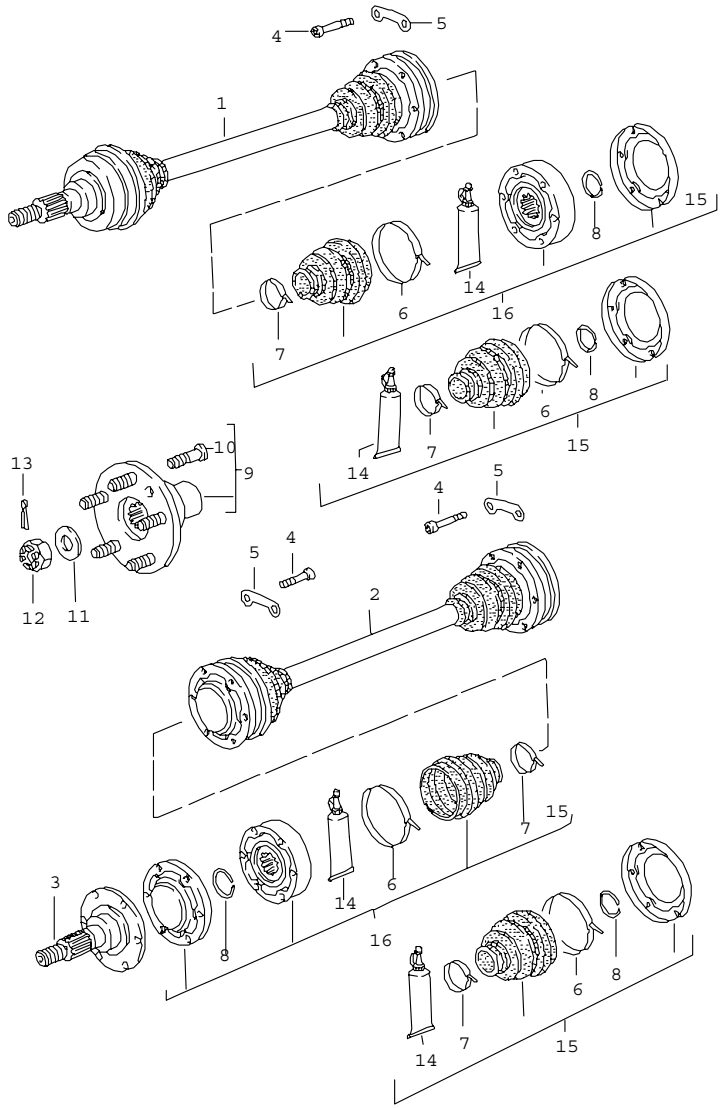

Pos	Teilenummer	Benennung	Bemerkung	St	Modellangabe
		Gelenkwelle Hinterradnabe			
1	911 332 024 14	Gelenkwelle		2	CARRERA
2	930 332 037 04	Gelenkwelle		2 2	TURBO CARRERA M 491
3	930 332 232 05	Antriebswelle	-88	2 2	TURBO CARRERA M 491
3	930 332 232 05	Antriebswelle	89-	2 2	TURBO CARRERA M 491
4	900 067 123 01	Zylinderschraube M 10 X 50		X	
5	911 332 191 00	Unterlegplatte		X	
6	* 911 332 257 00	Noppenbinder $ 73 MM		4	
7	* 928 332 257 01	Noppenbinder $ 34 MM		4	
8	* 999 152 084 01	Sicherungsring		4	
9	911 331 065 33	Hinterradnabe		2	CARRERA
(9)	930 331 065 03	Hinterradnabe		2 2	TURBO CARRERA M 491
10	904 341 671 00	Radbolzen		10	CARRERA
(10)	901 331 671 01	Radbolzen		10 10	TURBO CARRERA M 491
11	928 331 591 02	Scheibe		2	CARRERA
(11)	999 025 046 01	Scheibe		2 2	TURBO CARRERA M 491
12	901 332 806 00	Kronenmutter		2 2	TURBO CARRERA M 491
(12)	900 910 093 02	Sicherungsmutter		2	CARRERA
13	N 012 538 1	Splint 4 X 40		2 2	TURBO CARRERA M 491

Pos	Teilenummer	Benennung	Bemerkung	St	Modellangabe	Pos	Teilenummer	Benennung	Bemerkung	St	Modellangabe
14	* 000 043 110 01	Fett Optimoly 1 Tube 100 G		X							
15	* 928 332 924 02	Reparatursatz Staubbalg Optimoly 1 Tube 100 G		1							
16	911 332 923 01	Reparatursatz Gleichlaufgelenk		2	CARRERA						
16	911 332 923 01	Reparatursatz		4	TURBO						
		Gleichlaufgelenk		4	CARRERA M 491						
		- ENDE -									

Modell	Jahr	HG	UG	Bildtafel	Einschränkungen	Update	14:27	17.08.2006	PORSCHE	PET	PORSCHE
911	89	5	02	502-00		203					

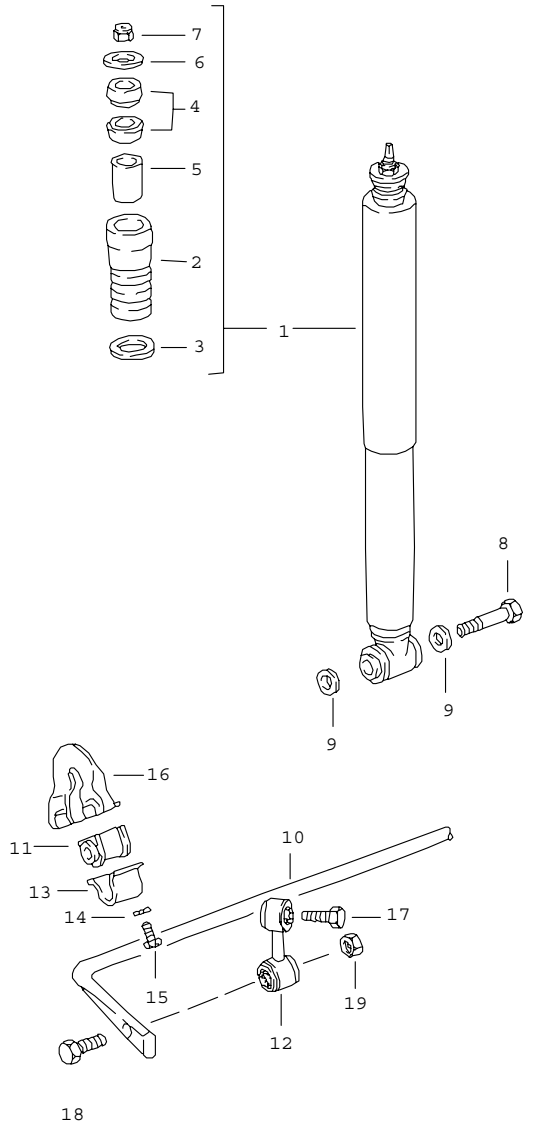

Pos	Teilenummer	Benennung	Bemerkung	St	Modellangabe
		Schwingungsdämpfer Stabilisator			
(1)	911 333 051 06	Schwingungsdämpfer - Boge -		2	CARRERA
(1)	911 333 051 07	Schwingungsdämpfer - Boge -		2	CARRERA M 637/474
(1)	911 333 051 49	Schwingungsdämpfer - Bilstein -	-88	2	TURBO
(1)	911 333 051 59	Schwingungsdämpfer - Bilstein -	89-	2 2	TURBO CARRERA M 474/491
2	911 333 301 04	Zusatzfeder		2	
3	911 333 511 00	Scheibe		2	TURBO
4	911 333 521 00	Gelenkring		4	
5	911 333 522 00	Gelenkbuchse		2	
6	911 333 523 00	Scheibe		2	TURBO
7	900 084 013 02	Sicherungsmutter M 10 X 1		2	
8	900 082 054 02	Sechskantschraube M 14 X 1,5 X 85		2	CARRERA
(8)	900 082 019 08	Sechskantschraube M 14 X 1,5 X 90		2 2	TURBO CARRERA M 491
9	999 025 062 02	Scheibe		2	CARRERA
9	999 025 062 02	Scheibe		4 4	TURBO CARRERA M 491
10	911 333 701 11	Stabilisator 21$		1	CARRERA
(10)	930 333 701 25	Stabilisator 20 $	-88	1	TURBO
10	930 333 701 28	Stabilisator 18 $	89-	1	TURBO
11	477 411 313 D	Gummilager 21 $		2	CARRERA
(11)	477 411 313 C	Stabilisatorlager 20 $	-88	2	TURBO

Pos	Teilenummer	Benennung	Bemerkung	St	Modellangabe	Pos	Teilenummer	Benennung	Bemerkung	St	Modellangabe
(11)	477 411 313 B	Stabilisatorlager 18 $	89-	2	TURBO						
12	930 333 071 00	Stabilisatorgehänge	/L	1							
(12)	930 333 072 00	Stabilisatorgehänge	/R	1							
13	113 411 333	Befestigungsbügel		2							
14	900 027 015 02	Federring B 8		4							
15	N 010 239 11	Sechskantschraube M 8 X 18		4							
16	911 501 180 02	Konsole		2							
17	N 010 156 3	Sechskantschraube M 12 X 1,5 X 70		2							
18	900 082 035 02	Sechskantschraube M 12 X 1,5 X 60		2							
19	900 910 046 02	Sicherungsmutter VM 12 X 1,5		2							
		- ENDE -									

Modell	Jahr	HG	UG	Bildtafel	Einschränkungen	Update		
911	89	5	98	598-00		203	14:27	17.08.2006

Pos	Teilenummer	Benennung	Bemerkung	St	Modellangabe
		Reparatursätze			
>>	> 928 332 924 02	Reparatursatz Staubbalg bestehend aus: Verschlussdeckel		4 1	
-	999 152 084 01	Sicherungsring		1	
-	911 332 257 00	Noppenbinder $ 73 MM Staubbalg		1 1	
-	928 332 257 01	Noppenbinder $ 34 MM		1	
-	000 043 005 00	Gelenkwellenfett Optimoly 90 G.		1	
>>	> 911 332 923 01	Reparatursatz Gleichlaufgelenk		2	CARRERA
>>	> 911 332 923 01	Reparatursatz Gleichlaufgelenk bestehend aus: Gleichlaufgelenk Verschlussdeckel		4 4 1 1	TURBO CARRERA M 491
-	999 152 084 01	Sicherungsring Staubbalg		1 1	
-	911 332 257 00	Noppenbinder $ 73 MM		1	
-	928 332 257 01	Noppenbinder $ 34 MM		1	
-	000 043 005 00	Gelenkwellenfett Optimoly 90 G.		1	
		- ENDE -			

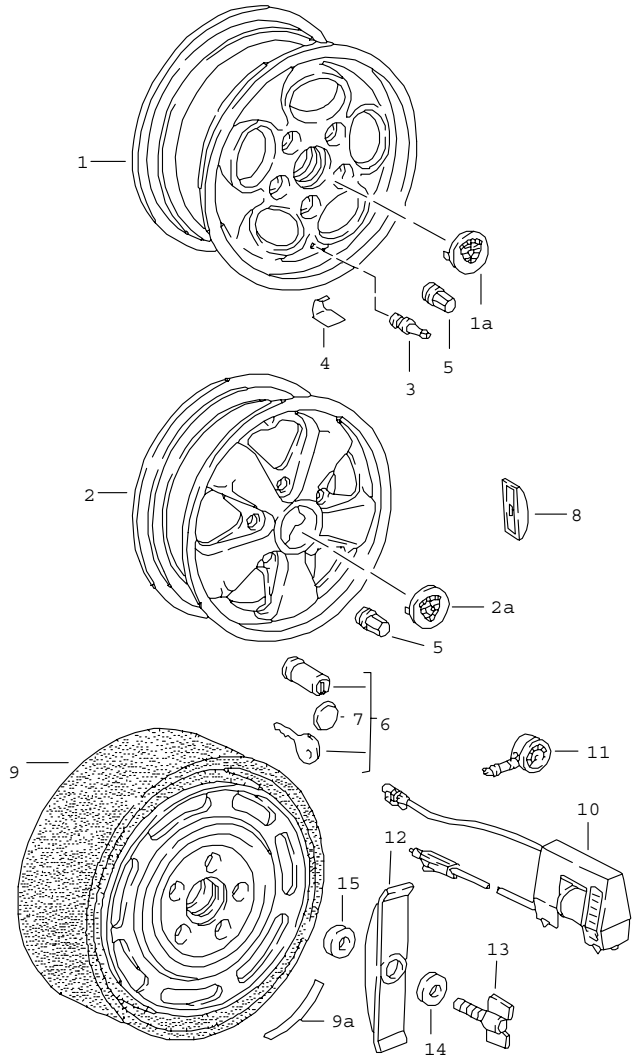

Pos	Teilenummer	Benennung	Bemerkung	St	Modellangabe
		Räder			
1	911 361 023 46	Leichtmetallrad Silber-Metallic 6 J X 15 ET 36	/V	2	CARRERA
1	951 362 104 00	Leichtmetallrad Silber-Metallic 7 J X 15 ET 23,3	/H	2	CARRERA
1	951 362 116 00	Leichtmetallrad Silber-Metallic für Winterbetrieb 8 J X 16 ET 23,3	/H /H	2 2	TURBO CARRERA M 491
1	951 362 114 00	Leichtmetallrad Silber-Metallic für Winterbetrieb 7 J X 16 ET 23,3	/V /H	2 2	TURBO CARRERA M 491
1A	928 361 032 01	Radzierdeckel Silber-Metallic		4	
2	911 361 020 90	Leichtmetallrad unlackiert Felgenhorn, Poliert für Winterbetrieb 6 J X 15 ET 36	/V	2	CARRERA
2	911 361 020 41	Leichtmetallrad Stern, Schwarz Felgenhorn, Poliert 7 J X 15 ET 23,3	/V	2	CARRERA
2	911 361 020 93	Leichtmetallrad unlackiert Felgenhorn, Poliert für Winterbetrieb 7 J X 15 ET 23,3	/H /V	2 2	CARRERA M 491/TURBO
2	911 361 020 42	Leichtmetallrad Stern, Schwarz Felgenhorn, Poliert 8 J X 15 ET 10,6	/H	2	CARRERA

Pos	Teilenummer	Benennung	Bemerkung	St	Modellangabe
2	911 361 020 94	Leichtmetallrad für Winterbetrieb unlackiert Felgenhorn, Poliert 8 J X 15 ET 10,6	/H	2 2	CARRERA M 491/TURBO
2	911 362 113 00	Leichtmetallrad Stern, Schwarz Felgenhorn, Poliert 6 J X 16 ET 36	/V	2	CARRERA M 395
2	911 362 113 00	Leichtmetallrad unlackiert Felgenhorn, Poliert für Winterbetrieb 6 J X 16 ET 36	/V /V	2 2	CARRERA M 395 TURBO M 491
2	911 362 115 00	Leichtmetallrad Stern, Schwarz Felgenhorn, Poliert 7 J X 16 ET 23,3	/V /H	2 2	TURBO/M 491 CARRERA M 395
2	911 362 115 90	Leichtmetallrad unlackiert Felgenhorn, Poliert 7 J X 16 ET 23,3	/V /H	2 2	TURBO/M 491 CARRERA M 395
2	911 362 117 00	Leichtmetallrad Stern, Schwarz Felgenhorn, Poliert 8 J X 16 ET 10,6	/H /H	2 2	TURBO CARRERA M 491
(2)	911 362 117 00	Leichtmetallrad unlackiert Felgenhorn, Poliert 8 J X 16 ET 10,6	/H /H	2 2	TURBO CARRERA M 491
(2)	911 362 119 90	Lochscheibenrad unlackiert Felgenhorn, Poliert 9 J X 16 ET 15	/H /H	2 2	TURBO CARRERA M 491
2	911 362 119 00	Leichtmetallrad Stern, Schwarz Felgenhorn, Poliert 9 J X 16 ET 15	/H /H	2 2	TURBO CARRERA M 491
2A	911 361 032 28	Radzierdeckel Schwarz		4	
2A	911 361 032 29	Radzierdeckel Grandprix-Weiss		4	
2A	911 361 032 30	Radzierdeckel Platin-Metallic		4	
2A	911 361 032 50	Radzierdeckel	-88	4	JUBI.88
	697	Diamantblau-Metallic			
3	900 265 001 50	Gummiventil		4	
4	911 361 561 01	Ventilabstützung		4	
5	999 182 003 36	Radmutter		20	
(5)	928 361 306 03	Radmutter abschliessbar ohne Schloss		4	
6	928 361 047 03	Radmutter Satz abschliessbar		1	
7	965 361 167 00	Abdeckkappe		4	
8	901 361 410 50	Klebegewicht 5 GR.		X	
8	901 361 410 00	Klebegewicht 10 GR.		X	
8	901 361 411 50	Klebegewicht 15 GR.		X	
8	901 361 411 00	Klebegewicht 20 GR.		X	
8	901 361 412 50	Klebegewicht 25 GR.		X	

Pos	Teilenummer	Benennung	Bemerkung	St	Modellangabe
8	901 361 412 00	Klebegewicht 30 GR.		X	
8	901 361 413 50	Klebegewicht 35 GR.		X	
8	901 361 413 00	Klebegewicht 40 GR.		X	
8	901 361 414 50	Klebegewicht 45 GR.		X	
8	901 361 414 00	Klebegewicht 50 GR.		X	
8	901 361 415 50	Klebegewicht 55 GR.		X	
8	901 361 415 00	Klebegewicht 60 GR.		X	
8	901 361 416 50	Klebegewicht 65 GR.		X	
8	901 361 416 00	Klebegewicht 70 GR.		X	
8	901 361 417 50	Klebegewicht 75 GR.		X	
8	901 361 417 00	Klebegewicht 80 GR.		X	
9	928 362 030 02	Notrad mit Faltreifen		1	
9A	928 701 145 05	Klebeschild für Notrad deutsch		X	
9A	996 361 701 00	Klebeschild für Notrad englisch		X	
9A	996 361 701 01	Klebeschild für Notrad französisch		X	
9A	928 701 148 05	Klebeschild für Notrad italienisch		X	
9A	928 701 149 00	Klebeschild für Notrad spanisch		X	
(10)	911 652 052 00	Elektr. Kleinkompressor		1	
-	996 361 521 00	Schutzhülle für Laufrad		1	
11	911 722 201 02	Reifendruckprüfer		1	
12	911 361 633 01	Klemmbügel		1	
(12)	477 813 157	Befestigungsteller $ 90 MM		1	
13	999 074 106 02	Flügelschraube M 8 X 25		1	
14	900 151 008 02	Scheibe B 8,4		1	
15	803 813 583	Scheibe		1	
		- ENDE -			

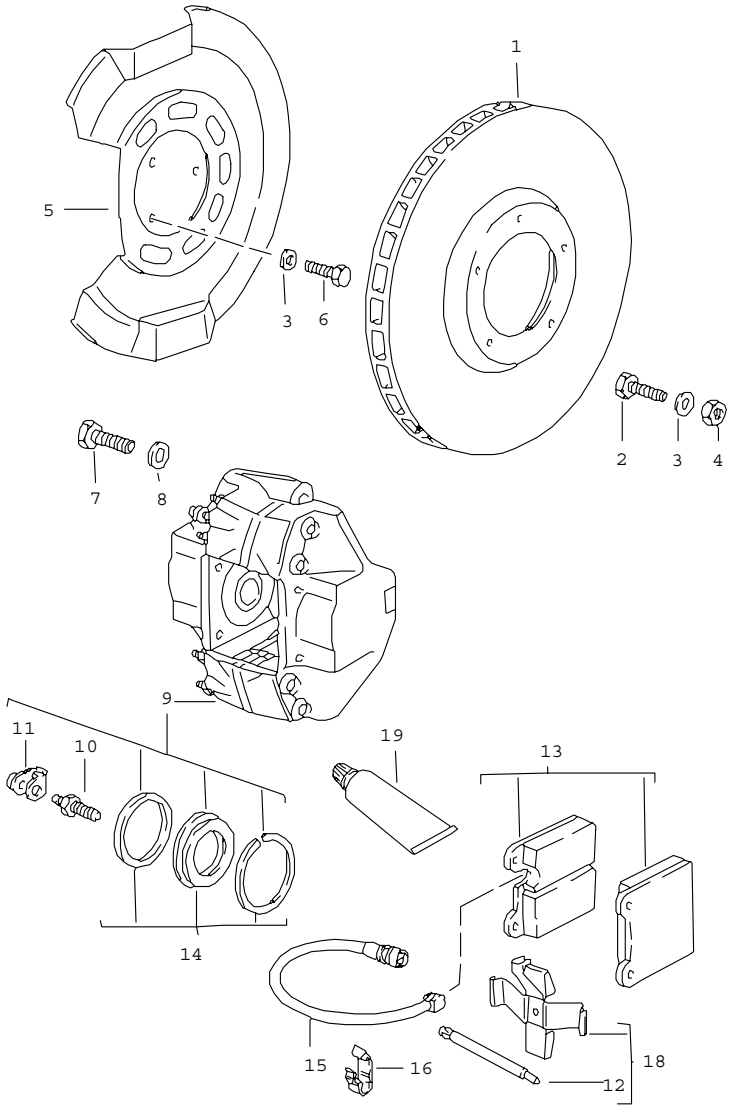

Pos	Teilenummer	Benennung	Bemerkung	St	Modellangabe
		Bremse Vorderachse			CARRERA
		s. Technische Information GR.4, NR. 4/99			
1	911 351 041 22	Bremsscheibe		2	
2	900 075 079 02	Sechskantschraube M 8 X 22		10	
3	N 012 241 8	Federscheibe B 8		10	
4	900 076 025 02	Sechskantmutter M 8		10	
5	901 351 801 17	Schutzblech		2	
6	N 010 235 3	Sechskantschraube M 8 X 10		6	
7	900 083 023 02	Sechskantschraube M 12 X 1,5 X 35		4	
8	N 012 232 1	Federscheibe B 12		4	
9	911 351 425 03	Festsattel ohne Belag	/L	1	
9	911 351 426 03	Festsattel ohne Belag	/R	1	
10	911 351 919 02	Entlüfterventil		2	
11	930 351 927 00	Staubkappe		2	
12	* 911 351 923 00	Haltestift		4	
13	A 911 351 950 01	Bremsbelag-Reparatursatz	-88	1	
13	911 351 950 02	Bremsbelag-Reparatursatz		1	M 475
13	911 351 950 06	Bremsbelag-Reparatursatz - Textar - mitverwenden: 993.612.965.00		1 2	
14	911 351 946 00	Dichtungssatz		2	
15	944 612 211 00	Warnkontakt		2	
(15)	A 993 612 965 01	Bremsverschleissanzeige für Bremsbelag-Reparatursatz 911.351.950.06		2	

Pos	Teilenummer	Benennung	Bemerkung	St	Modellangabe	Pos	Teilenummer	Benennung	Bemerkung	St	Modellangabe
(15)	993 612 965 01	Warnkontakt für Bremsbelag-Reparatursatz 911.351.950.06 mitverwenden:		2							
-	000 043 205 13	Dichtmasse SILASTIC 732 RTV 90 ML		1							
16	944 612 627 00	Leitungshalter		2							
18	911 351 951 01	Teilesatz für Bremsbelag-Reparatursatz		1							
19	000 043 117 00	Bremszylinderpaste 1 Tube A 50 G		X							
		- ENDE -									

Modell	Jahr	HG	UG	Bildtafel	Einschränkungen	Update	14:28	17.08.2006	PORSCHE PET PORSCHE
911	89	6	02	602-05		203			

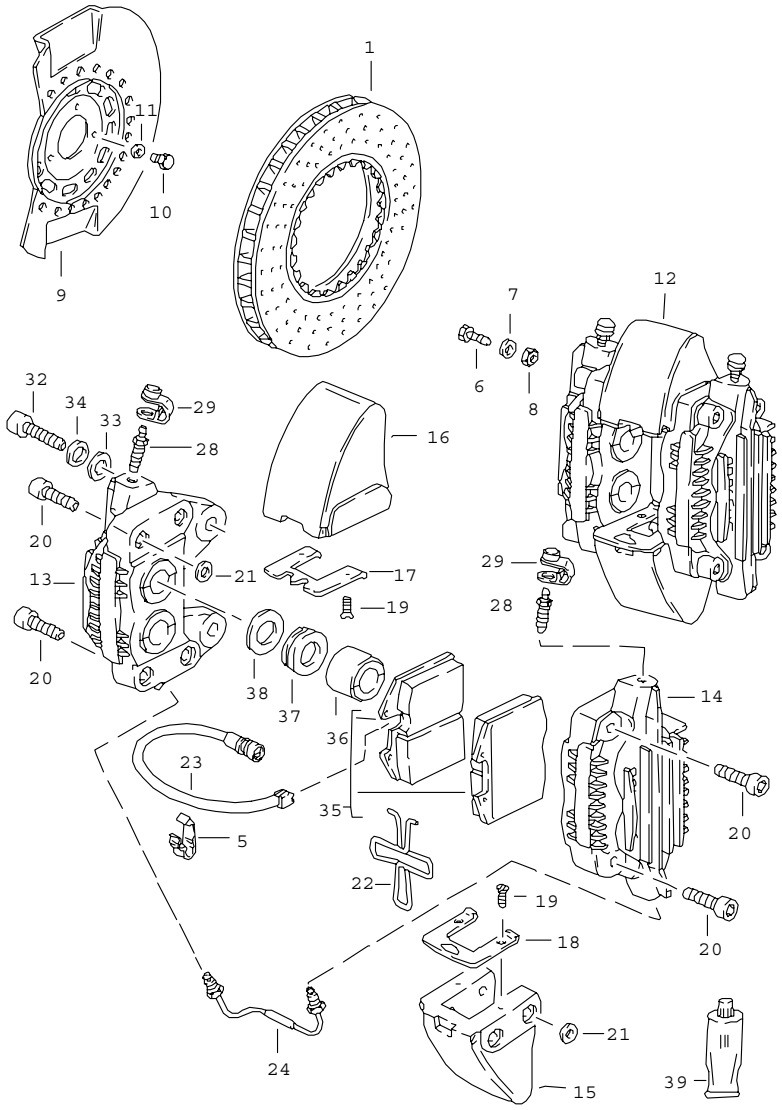

Pos	Teilenummer	Benennung	Bemerkung	St	Modellangabe
		Bremse Vorderachse			TURBO CARRERA M 491
1	930 351 047 02	Bremsscheibe	/L	1	
(1)	930 351 048 02	Bremsscheibe	/R	1	
5	944 612 627 00	Leitungshalter		2	
6	900 075 079 02	Sechskantschraube M 8 X 22		10	
7	N 012 241 8	Federscheibe B 8		10	
8	900 076 025 02	Sechskantmutter M 8		10	
9	930 351 803 01	Schutzblech		2	
10	N 010 235 3	Sechskantschraube M 8 X 10		6	
11	N 012 241 8	Federscheibe B 8		6	
12	930 351 091 03	Bremszange ohne Belag	/L	1	
(12)	930 351 092 03	Bremszange ohne Belag	/R	1	
13	A 930 351 091 03	Bremszange Innenteil bestehend aus: Gehäuse Innenteil Dichtring $ 38 MM Abstreifring $ 38 MM Kolben $ 38 MM	/L	1 1 2 2 2	
(13)	A 930 351 092 03	Bremszange Innenteil bestehend aus: Gehäuse Innenteil Dichtring $ 38 MM Abstreifring $ 38 MM Kolben $ 38 MM	/R	1 1 2 2 2	

Pos	Teilenummer	Benennung	Bemerkung	St	Modellangabe
14	A 930 351 953 01	Bremszange Aussenteil bestehend aus: Gehäuse Aussenteil Dichtring $ 38 MM Abstreifring $ 38 MM Kolben $ 38 MM		2 1 2 2 2	
15	930 351 563 04	Brücke		2	
16	930 351 564 03	Brücke		2	
17	930 351 541 03	Federblech		2	
18	930 351 542 03	Federblech		2	
19	900 269 017 02	Senkschraube M 5 X 12		8	
20	900 067 170 02	Zylinderschraube M 12 X 1,5 X 40		16	
21	930 351 580 01	Distanzhülse		16	
22	951 352 950 00	Spreizfeder		2	
23	944 612 211 00	Warnkontakt		2	
24	930 355 061 01	Verbindungsleitung	/L	1	
(24)	930 355 062 01	Verbindungsleitung	/R	1	
28	930 351 919 00	Entlüfterventil		4	
29	930 351 927 00	Staubkappe		4	
32	900 067 170 02	Zylinderschraube M 12 X 1,5 X 40		4	
33	930 351 553 01	Distanzscheibe		4	
34	N 012 232 1	Federscheibe B 12		4	
35	930 351 938 05	Bremsbelag-Reparatursatz	-88	1	
35	951 351 939 04	Bremsbelag-Reparatursatz asbestfrei		1	
36	930 351 551 04	Kolben $ 38 MM		8	
37	930 351 547 00	Abstreifring		8	
38	930 351 555 01	Dichtring		8	
39	000 043 020 00	Optimoly 1 Tube 100 G		X	
(39)	000 043 117 00	Bremszylinderpaste 1 Tube A 50 G		X	
		- ENDE -			

Modell	Jahr	HG	UG	Bildtafel	Einschränkungen	Update	14:28	17.08.2006	PORSCHE PET PORSCHE
911	89	6	03	603-00		203			

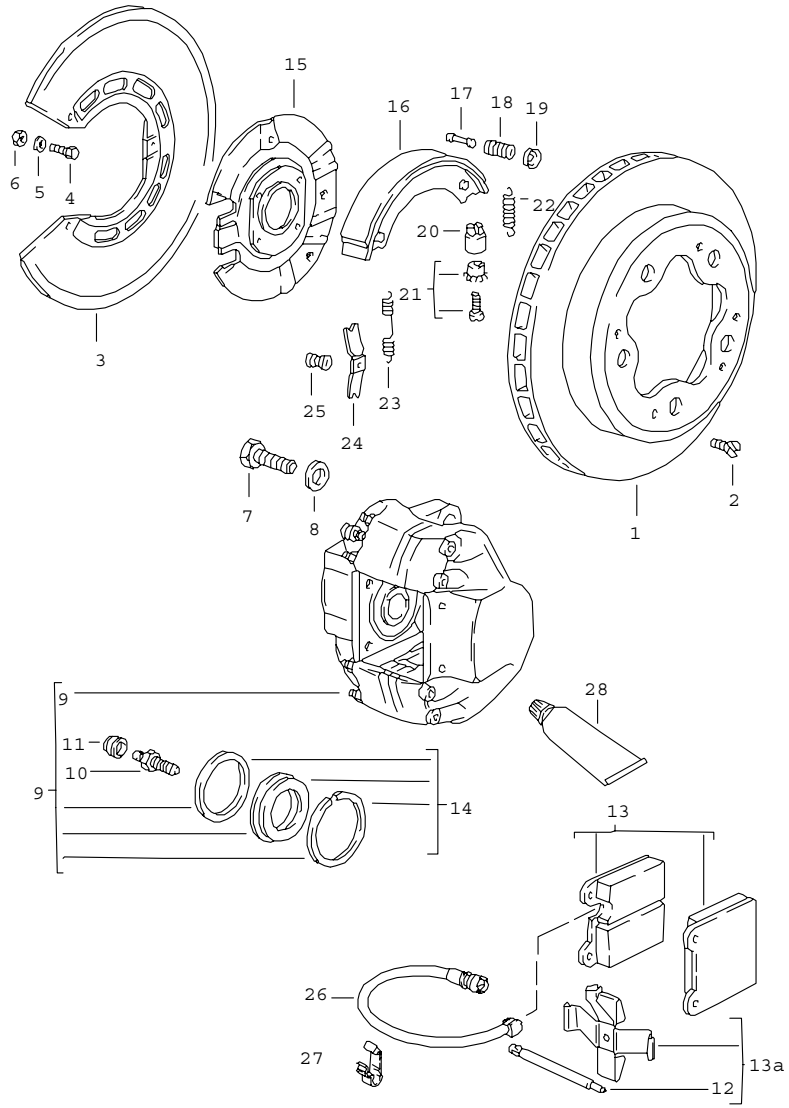

Pos	Teilenummer	Benennung	Bemerkung	St	Modellangabe
		Bremse Hinterachse			CARRERA
1	911 352 041 08	Bremsscheibe		2	
2	N 033 167 1	Senkschraube AM 6 X 12		4	
3	911 352 801 20	Schutzblech		2	
4	900 075 087 02	Sechskantschraube M 8 X 16		4	
(4)	N 010 235 3	Sechskantschraube M 8 X 10		2	
5	N 012 241 8	Federscheibe B 8		6	
6	900 076 025 02	Sechskantmutter M 8		4	
7	N 010 137 2	Sechskantschraube M 12 X 1,5 X 35		4	
8	900 027 017 02	Federring B 12		4	
9	911 352 425 00	Festsattel ohne Belag	/L	1	
(9)	911 352 426 00	Festsattel ohne Belag	/R	1	
10	901 352 977 10	Entlüftungsventil		2	
11	901 351 927 10	Staubkappe		2	
12	* 911 352 923 00	Haltestift		4	
13	A 911 352 950 01	Bremsbelag-Reparatursatz		1	
13	911 352 950 02	Bremsbelag-Reparatursatz		1	
13	911 352 950 04	Bremsbelag-Reparatursatz - Textar -		1	
13A	911 352 951 01	Teilesatz		1	
14	911 352 905 00	Dichtungssatz		2	
		Handbremse			
15	911 352 081 30	Bremsträgerblech		2	
16	911 352 097 10	Bremsbacke		4	
17	901 352 959 10	Spannstift		4	

Pos	Teilenummer	Benennung	Bemerkung	St	Modellangabe	Pos	Teilenummer	Benennung	Bemerkung	St	Modellangabe
18	901 352 957 10	Druckfeder		4							
19	901 352 955 10	Federteller		4							
20	911 352 944 00	Stützbuchse		2							
21	911 352 098 00	Nachstellschraube		2							
22	901 352 932 10	Rückzugfeder		2							
23	901 352 954 10	Rückzugfeder		2							
24	911 352 090 00	Spreizbügel		4							
25	901 352 953 10	Druckfeder		2							
26	944 612 211 02	Warnkontakt		2							
27	944 612 627 00	Leitungshalter		2							
28	000 043 117 00	Bremszylinderpaste 1 Tube A 50 G		X							
		- ENDE -									

Modell	Jahr	HG	UG	Bildtafel	Einschränkungen	Update	14:28	17.08.2006	PORSCHE PET PORSCHE
911	89	6	03	603-05		203			

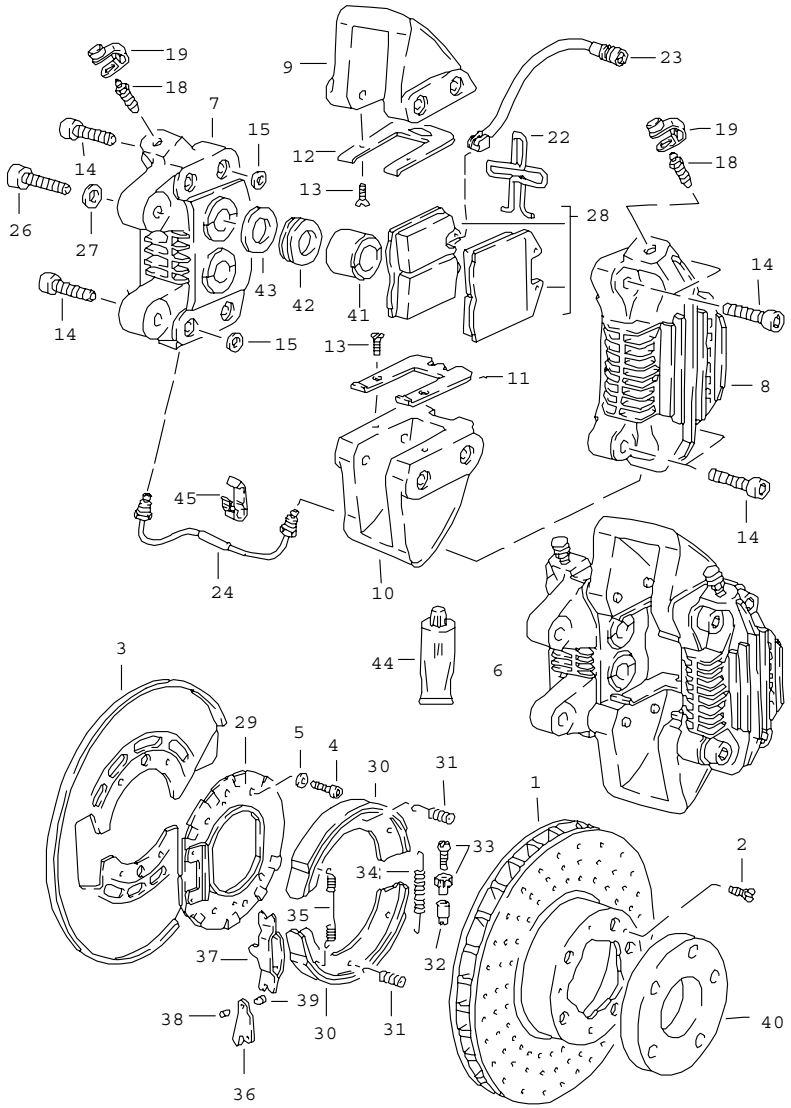

Pos	Teilenummer	Benennung	Bemerkung	St	Modellangabe
		Bremse Hinterachse			TURBO CARRERA M 491
1	930 352 045 01	Bremsscheibe	/L	1	
(1)	930 352 046 01	Bremsscheibe	/R	1	
2	N 033 167 1	Senkschraube M 6 X 12		4	
3	930 352 801 04	Schutzblech		2	
4	900 067 057 02	Zylinderschraube M 8 X 20		8	
5	N 012 241 8	Federscheibe B 8		8	
6	930 352 091 03	Bremszange ohne Belag	/L	1	
(6)	930 352 092 03	Bremszange ohne Belag	/R	1	
7	A 930 352 091 03	Bremszange Innenteil bestehend aus: Gehäuse Innenteil Dichtring $ 30 MM Abstreifring $ 30 MM Kolben $ 30 MM	/L	1 1 2 2 2	
7	A 930 352 092 03	Bremszange Innenteil bestehend aus: Gehäuse Innenteil Dichtring $ 30 MM Abstreifring $ 30 MM Kolben $ 30 MM	/R	1 1 2 2 2	

Pos	Teilenummer	Benennung	Bemerkung	St	Modellangabe
8	930 352 953 01	Bremszange Aussenteil bestehend aus:		2	
		Gehäuse		1	
		Aussenteil			
		Dichtring $ 30 MM		2	
		Abstreifring $ 30 MM		2	
		Kolben $ 30 MM		2	
9	930 352 563 03	Brücke		2	
10	930 352 564 04	Brücke		2	
11	930 351 539 03	Federblech		2	
12	930 351 540 03	Federblech		2	
13	900 269 017 02	Senkschraube M 5 X 12		8	
14	900 067 170 02	Zylinderschraube M 12 X 1,5 X 40		16	
15	930 351 580 01	Distanzhülse		16	
18	930 351 919 00	Entlüfterventil		4	
19	930 351 927 00	Staubkappe		4	
22	951 352 950 00	Spreizfeder		2	
23	930 612 211 00	Warnkontakt		2	
24	930 355 061 01	Verbindungsleitung	/L	1	
(24)	930 355 062 01	Verbindungsleitung	/R	1	
26	900 067 170 02	Zylinderschraube M 12 X 1,5 X 40		4	
27	900 028 014 02	Federscheibe B 12		4	
28	930 351 938 05	Bremsbelag-Reparatursatz	-88	1	
28	951 351 939 04	Bremsbelag-Reparatursatz asbestfrei		1	
		Handbremse			
29	930 352 081 03	Bremsträgerblech		2	
30	996 352 993 00	Reparatursatz asbestfrei		4	
31	930 352 957 00	Druckfeder		4	
32	911 352 944 00	Stützbuchse		2	
33	911 352 098 00	Nachstellschraube		2	
34	901 352 932 10	Rückzugfeder		2	
35	901 352 954 10	Rückzugfeder		2	
36	993 352 073 00	Druckschloss		2	
37	993 352 073 00	Druckschloss		2	
38	993 352 737 00	Bolzen		2	
39	928 352 447 00	Gelenkbolzen		2	
40	930 331 611 04	Distanzring		2	
41	930 352 555 01	Kolben $ 30 MM		8	
42	930 352 554 00	Abstreifring		8	
43	930 352 553 02	Dichtring		8	
44	000 043 020 00	Optimoly 1 Tube 100 G		1	
(44)	000 043 117 00	Bremszylinderpaste 1 Tube A 50 G		X	
45	944 612 627 00	Leitungshalter		6	
		- ENDE -			

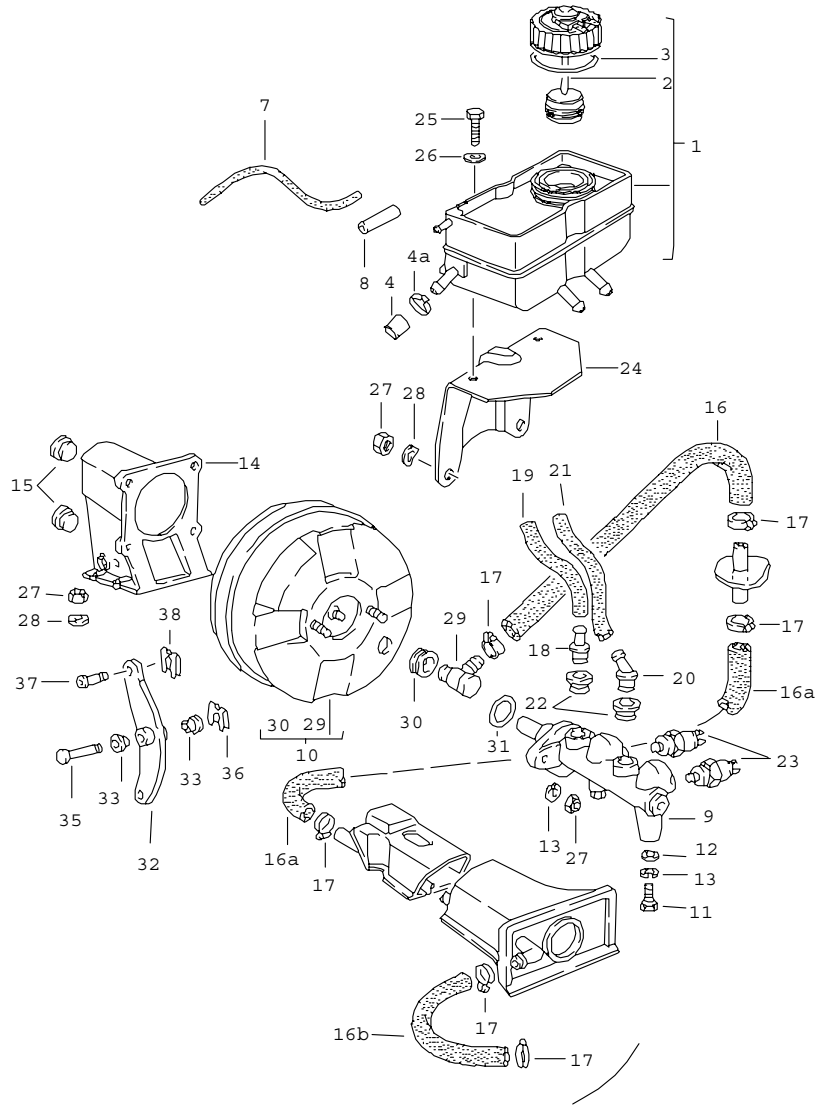

Pos	Teilenummer	Benennung	Bemerkung	St	Modellangabe
		Bremsflüssigkeitsbeh. Hauptbremszylinder			
1	911 355 017 04	Bremsflüssigkeitsbeh.		1	
2	911 355 351 00	Schraubdeckel		1	
3	911 355 908 00	Dichtung		1	
4	911 355 327 00	Verschlusskappe	-88	1	TURBO
4A	999 512 055 02	Schlauchschelle	-88	1	TURBO
-	N 020 361 2	Schlauch 4 X 1,5		*	
7	-	900 MM	/LL	1	
7	-	1500 MM	/RL	1	
8	911 355 155 00	Rohr 5 X 3 X 1280		1	
9	911 355 011 12	Hauptbremszylinder		1	CARRERA
(9)	930 355 011 03	Hauptbremszylinder		1 1	TURBO CARRERA M 491
10	930 355 027 00	Vakuumverstärker		1	CARRERA
(10)	930 355 027 02	Vakuumverstärker		1 1	TURBO CARRERA M 491
11	N 010 237 6	Sechskantschraube M 8 X 12		1	
12	900 151 008 02	Scheibe A 8,4		1	
13	900 027 015 02	Federring B 8		3	
14	911 355 381 01	Lagerbock	/LL	1	
(14)	911 355 382 00	Lagerbock	/RL	1	
15	999 703 056 40	Stopfen		2	
16	911 355 609 00	Formschlauch	/LL	1	
-	999 181 022 51	Schlauch 11,8 X 4		*	
(16)	-	790 MM Bremsgerät Kofferboden	/RL	1	

Pos	Teilenummer	Benennung	Bemerkung	St	Modellangabe
16A	-	320 MM Tunnel Kofferboden		1	
16B	-	1420 MM Motor Tunnel		1	
17	900 272 003 02	Schlauchschelle		6	
18	911 355 322 00	Zulaufstutzen		1	
-	999 181 021 50	Schlauch 7,5 X 12,5		*	
19	-	65 MM		1	
20	911 355 323 00	Zulaufstutzen		1	
-	999 181 021 50	Schlauch 7,5 X 12,5		*	
21	-	120 MM		1	
22	911 355 922 00	Dichtstopfen		2	
23	113 945 515 H	Bremslichtschalter 2-polig		2	
24	911 355 033 00	Halter		1	
25	900 075 057 02	Sechskantschraube M 6 X 16		1	
26	N 012 226 5	Federscheibe B 6		1	
27	N 022 146 1	Sicherungsmutter M 8		10	
28	N 012 241 8	Federscheibe B 8		4	
29	191 611 933 F	Rückschlagventil		1	
(29)	477 611 933 A	Rückschlagventil		1	M 605
30	911 355 921 00	Dichtgummi		1	
31	251 611 243	Dichtring		1	
32	911 355 084 00	Umlenkhebel	/RL	1	
(32)	911 355 083 03	Umlenkhebel	/LL	1	
33	928 423 542 00	Lagerbuchse		2	
35	911 355 511 01	Lagerbolzen		1	
36	N 012 654 1	Sicherung		1	
37	999 166 049 02	Bolzen		1	
38	999 166 034 02	Sl-Sicherung		1	

- ENDE -

Modell	Jahr	HG	UG	Bildtafel	Einschränkungen	Update	14:28	17.08.2006	PORSCHE PET PORSCHE
911	89	6	04	604-05		203			

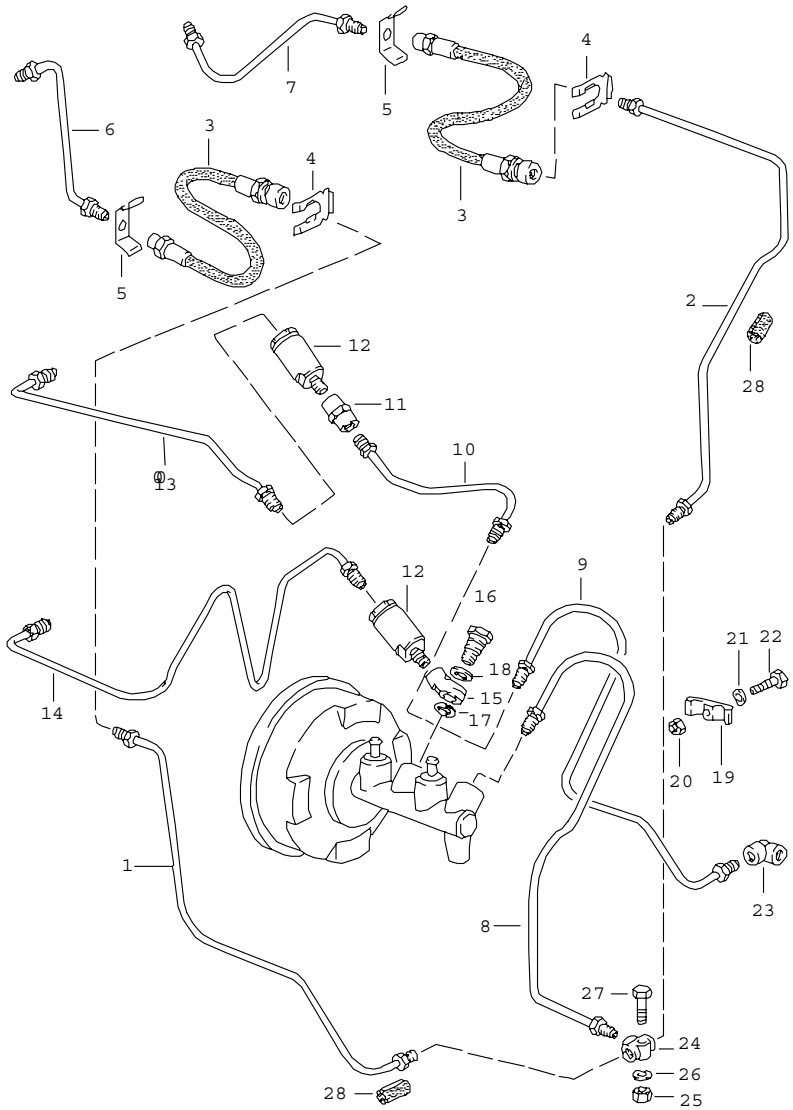

Pos	Teilenummer	Benennung	Bemerkung	St	Modellangabe
		Bremsleitung vorn			
1	911 355 618 01	Bremsleitung	/L	1	
2	911 355 617 03	Bremsleitung	/R	1	
3	901 355 632 01	Bremsschlauch		2	
4	113 611 715 A	Bremsschlauchhalter		2	
5	803 611 715	Haltefeder		2	
6	911 355 605 01	Bremsleitung		2	CARRERA
6	930 355 063 00	Bremsleitung	/L	1	TURBO
7	930 355 064 00	Bremsleitung	/R	1	TURBO
8	911 355 608 03	Verbindungsleitung	/LL	1	
8	911 355 065 00	Verbindungsleitung	/RL	1	
9	911 355 607 03	Verbindungsleitung	/LL	1	TURBO
9	911 355 066 00	Verbindungsleitung	/RL	1	TURBO
10	911 355 077 03	Bremsleitung	/LL	1	CARRERA
11	914 355 661 00	Zwischenstück M 10 X 1	/LL	1	CARRERA
12	930 355 305 00	Einschraubregler		1	CARRERA M 491
12	A 928 355 305 02	Bremskraftregler		1	CARRERA
12	928 355 305 02	Bremskraftregler		1	CARRERA
13	911 355 079 00	Bremsleitung	/LL	1	CARRERA
14	911 355 069 00	Bremsleitung	/RL	1	CARRERA
15	999 230 175 10	Ringstutzen M 10 X 1	/RL	1	CARRERA
16	901 355 531 00	Hohlschraube	/RL	1	CARRERA
17	N 013 808 3	Dichtring A 10 X 16	/RL	1	CARRERA
18	N 013 812 2	Dichtring A 12 X 15,5	/RL	1	CARRERA
19	999 511 112 40	Doppelschelle		1	
20	999 084 018 02	Sicherungsmutter M 6		1	

Pos	Teilenummer	Benennung	Bemerkung	St	Modellangabe	Pos	Teilenummer	Benennung	Bemerkung	St	Modellangabe
21	N 012 226 5	Federscheibe A 6		1							
22	900 075 016 02	Sechskantschraube M 6 X 22		1							
23	901 355 615 00	Winkelstück		1							
24	914 355 667 00	Verteiler		1							
25	900 076 010 02	Sechskantmutter M 6		1							
26	N 011 524 7	Scheibe		1							
27	900 075 017 02	Sechskantschraube M 6 X 25		1							
28	914 355 691 00	Schutzschlauch		3							
		- ENDE -									

Modell	Jahr	HG	UG	Bildtafel	Einschränkungen	Update	14:29	17.08.2006	PORSCHE PET PORSCHE
911	89	6	04	604-10		203			

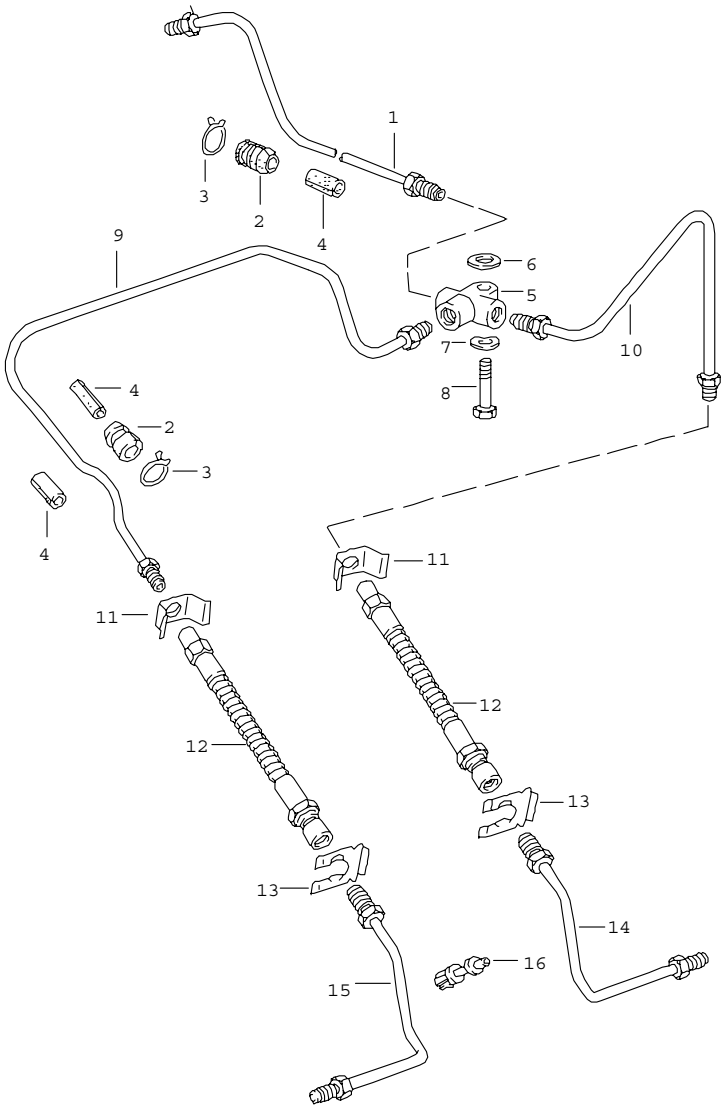

Pos	Teilenummer	Benennung	Bemerkung	St	Modellangabe
		Bremsleitung hinten			
1	911 355 611 04	Bremsleitung		1	CARRERA
1	911 355 611 03	Bremsleitung	-88	1	TURBO
1	911 355 611 04	Bremsleitung	89-	1	TURBO
2	914 355 651 00	Gummitülle		2	
3	914 355 652 00	Spannklemme		2	
4	914 355 691 00	Schutzschlauch		3	
5	914 355 667 00	Verteiler		1	
6	N 011 666 7	Scheibe B 6,4		1	
7	N 012 226 5	Federscheibe B 6		1	
8	900 075 017 02	Sechskantschraube M 6 X 25		1	
9	911 355 627 06	Verbindungsleitung	/L	1	CARRERA
(9)	930 355 627 04	Verbindungsleitung	/L -88	1	TURBO
9	911 355 627 06	Verbindungsleitung	/L 89-	1	TURBO
10	911 355 653 06	Verbindungsleitung	/R	1	CARRERA
(10)	930 355 653 05	Verbindungsleitung	/R -88	1	TURBO
10	911 355 653 06	Verbindungsleitung	/R 89-	1	TURBO
11	803 611 715	Haltefeder		2	
12	911 355 087 00	Bremsschlauch		2	
13	113 611 715 A	Bremsschlauchhalter		2	
14	911 355 622 03	Bremsleitung	/R	1	CARRERA
14	930 355 066 00	Bremsleitung	/R	1 1	TURBO CARRERA M 491
15	911 355 621 03	Bremsleitung	/L	1	CARRERA
15	930 355 065 00	Bremsleitung	/L	1 1	TURBO CARRERA M 491
16	999 507 235 40	Rohrclip		2	TURBO

Pos	Teilenummer	Benennung	Bemerkung	St	Modellangabe	Pos	Teilenummer	Benennung	Bemerkung	St	Modellangabe
				2	CARRERA M 491						
		- ENDE -									

Modell	Jahr	HG	UG	Bildtafel	Einschränkungen	Update		
911	89	6	98	698-00		203	14:29	17.08.2006

Pos	Teilenummer	Benennung	Bemerkung	St	Modellangabe
		Reparatursätze			
		Vorderachse s. Technische Information GR.4, NR. 4/99			
>>	> 911 351 950 06	Bremsbelag-Reparatursatz asbestfrei bestehend aus:		1	CARRERA
		Bremsbelag		4	
		mitverwenden:			
		993.612.965.00		2	
>>	> 911 351 951 01	Teilesatz Befestigungsteile bestehend aus:		1	CARRERA
		Spreizfeder		2	
		Haltestift		4	
>>	> 911 351 946 00	Dichtungssatz für Festsattel bestehend aus:		2	CARRERA
		Dichtung		2	
		Schutzkappe		2	
		Klemmfeder		2	
		Hinterachse			
>>	> 911 352 950 01	Bremsbelag-Reparatursatz bestehend aus:	-88	1	CARRERA
		Bremsbelag		4	
>>	> 911 352 950 02	Bremsbelag-Reparatursatz asbestfrei bestehend aus:		1	CARRERA
		Bremsbelag		4	
>>	> 911 352 950 04	Bremsbelag-Reparatursatz bestehend aus:		4	CARRERA
		Bremsbelag		4	
>>	> 911 352 951 01	Teilesatz Befestigungsteile bestehend aus:		1	CARRERA
		Haltestift		4	
		Spreizfeder		2	
>>	> 911 352 905 00	Dichtungssatz für Festsattel bestehend aus:		2	CARRERA
		Dichtung für Kolben		2	
		Schutzkappe		2	
		Vorderachse und Hinterachse			TURBO

Modell	Jahr	HG	UG	Bildtafel	Einschränkungen	Update		
911	89	6	98	698-00		203	14:29	17.08.2006

Pos	Teilenummer	Benennung	Bemerkung	St	Modellangabe
>>	> 930 351 938 05	Bremsbelag-Reparatursatz	-88	2 2	TURBO CARRERA M 491
		bestehend aus:			
		Bremsbelag		4	
>>	> 951 351 939 04	Bremsbelag-Reparatursatz		2 2	TURBO CARRERA M 491
		asbestfrei			
		bestehend aus:			
		Bremsbelag		4	
		- ENDE -			

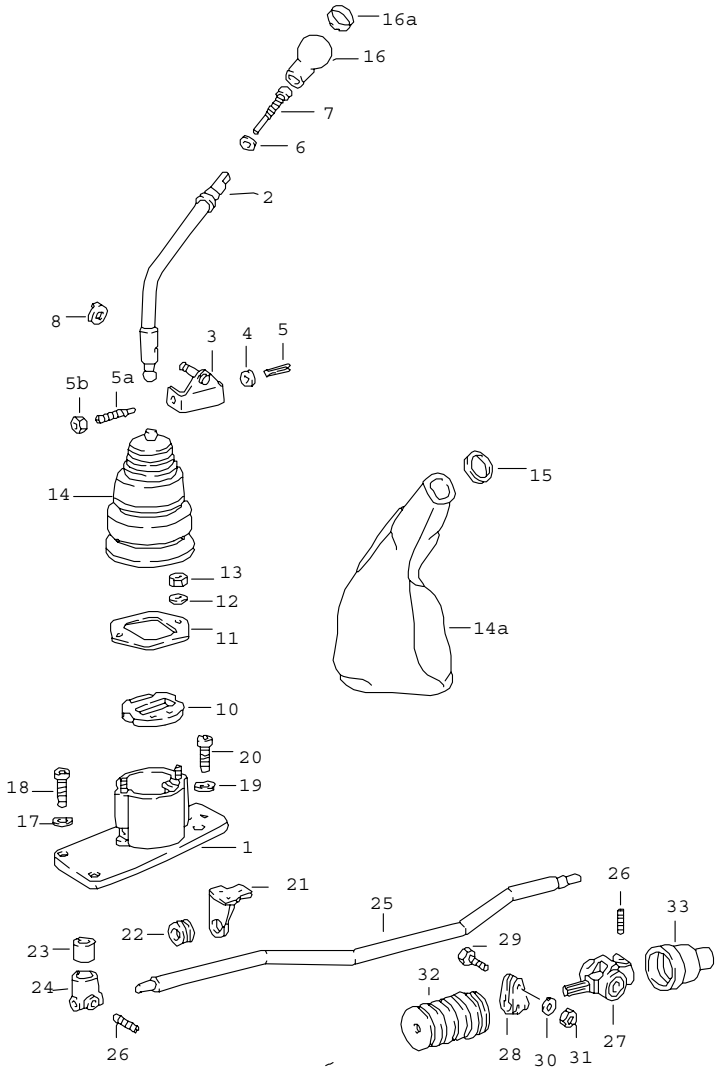

Pos	Teilenummer	Benennung	Bemerkung	St	Modellangabe
		Getriebeschaltung	-88		TURBO
1	911 424 019 06	Schaltbock		1	
2	930 424 017 04	Schalthebel		1	
3	930 424 071 00	Gabelstück		1	
-	930 424 125 00	Blattfeder		1	
-	900 234 041 01	Passscheibe 10 X 16 X 1,3		1	
-	900 116 007 01	Sicherungsscheibe		1	
4	911 424 187 01	Ausgleichscheibe 0,2 MM		1	
5	900 197 035 01	Spannhülse 8 X 28		1	
5A	911 424 335 00	Gewindestift		1	
5B	N 011 113 3	Sechskantmutter M 14		1	
6	N 011 525 13	Scheibe A 8,4		1	
7	N 014 715 3	Zylinderschraube M 8 X 45		1	
8	N 012 439 2	Sicherungsscheibe		1	
10	930 424 147 00	Pufferplatte		1	
11	930 424 165 01	Halteplatte		1	
12	900 027 014 01	Federring B 6		2	
13	900 076 010 02	Sechskantmutter M 6		2	
14	911 424 181 01	Stulpe		1	
14A	911 424 047 00	Lederstulpe für Schalthebel		1	
	1AJ	Schwarz			
	8LY	Mahagoni			
	8KY	Marineblau			
	7LD	Weinrot			

Pos	Teilenummer	Benennung	Bemerkung	St	Modellangabe
	5JX	Graugrün			
	1WY	Leinen			
	5MJ	Lipstickrot			
	3UJ	Karamell			
	7JJ	Veneziablau			
	2VJ	Silbergrau			
	1VD	Champagner			
15	999 702 051 50	Kabeltülle		1	
16	950 424 079 00	Schaltknopf		1	
	1AJ	Schwarz			
	8LY	Mahagoni			
	8KY	Marineblau			
	7LD	Weinrot			
	5JX	Graugrün			
	1WY	Leinen			
	5MJ	Lipstickrot			
	3UJ	Karamell			
	7JJ	Veneziablau			
	2VJ	Silbergrau			
	1VD	Champagner			
16A	930 424 189 01	Symbol-Kappe		1	
	01C	Schwarz			
17	N 012 228 3	Federscheibe B 8		3	
18	900 067 057 02	Zylinderschraube M 8 X 20		3	
19	N 012 226 5	Federscheibe B 6		2	
20	900 067 011 02	Zylinderschraube M 6 X 20		2	
21	930 424 031 00	Lagerbock		1	
22	914 424 224 00	Gleitring		1	
23	911 424 139 00	Kugelpfanne		1	
(24)	930 424 241 00	Schaltstangenkopf		1	
25	911 424 020 00	Schaltstange		1	
26	901 424 229 00	Konusschraube		2	
27	911 424 024 04	Schaltstangenkupplung		1	
28	914 424 214 00	Klemmschelle		1	
29	N 010 335 5	Sechskantschraube M 8 X 35		1	
30	999 523 102 02	Sicherungsscheibe		1	
31	900 076 025 02	Sechskantmutter M 8		1	
32	911 424 292 00	Dichtstulpe		1	
33	911 424 294 00	Dichtstulpe		1	
		- ENDE -			

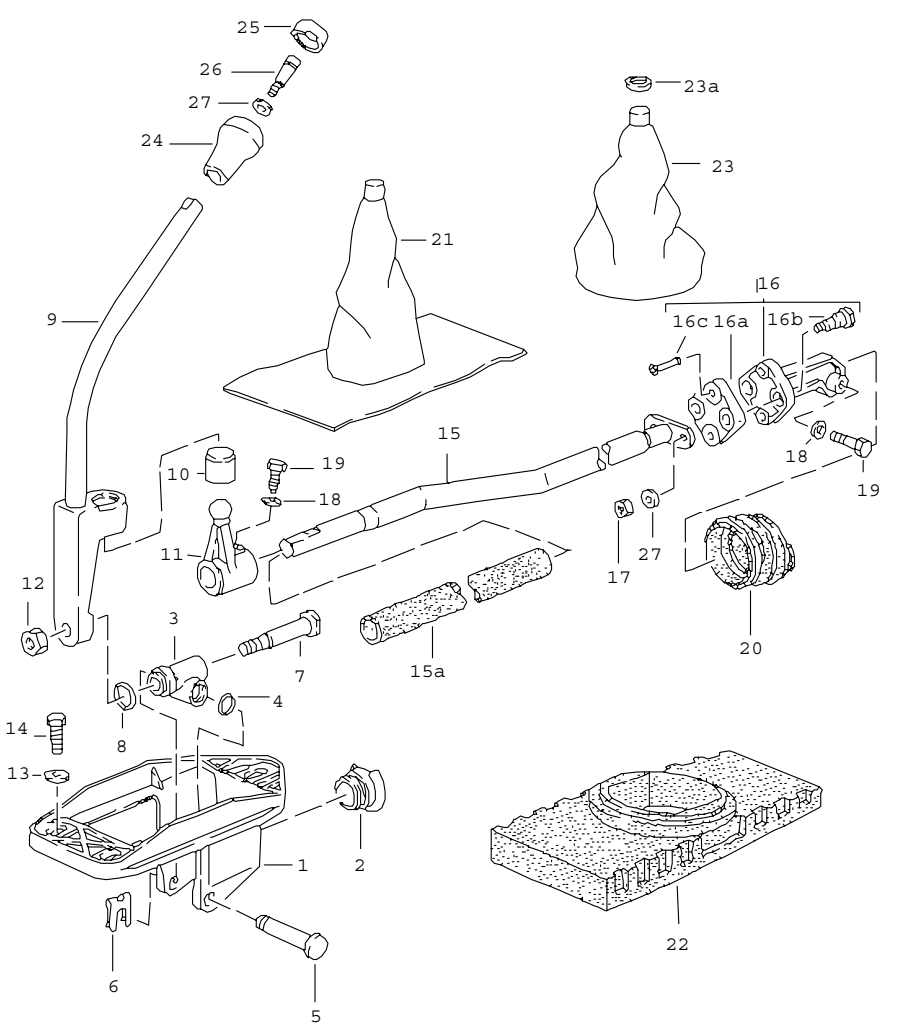

Pos	Teilenummer	Benennung	Bemerkung	St	Modellangabe
		Getriebeschaltung			CARRERA TURBO
1	950 424 141 00	Schaltbock		1	
2	950 424 224 03	Gleitring		1	
3	950 424 124 01	Schalthebellager		1	
4	999 701 012 50	O-Ring		1	
5	950 424 131 00	Bolzen		1	
6	N 012 653 1	Sicherung		1	
7	950 424 185 01	Gewindebolzen		1	
8	999 701 923 40	O-Ring		1	
9	950 424 017 05	Schalthebel		1	
9	950 424 017 06	Schalthebel		1	M 243
10	911 424 139 01	Kugelpfanne		1	
11	950 424 241 01	Schaltstangenkopf		1	
12	N 011 010 6	Sechskantmutter		1	
13	900 151 008 02	Scheibe A 8,4		3	
14	900 075 085 02	Sechskantschraube M 8 X 20		3	
15	950 424 020 04	Schaltstange		1	
15A	000 043 205 11	Isolierschlauch $ 12,25 X 22 700 MM		X	
16	950 424 028 03	Lagerkörper	87	1	
16	950 424 028 03	Lagerkörper	88-	1	
16A	950 424 227 01	Gummischeibe	87	1	
16A	950 424 227 01	Gummischeibe	88-	1	
16B	950 424 025 00	Bolzen		2	
16C	900 120 046 02	Hohlniet		2	
17	900 076 025 02	Sechskantmutter		2	
18	N 011 654 2	Scheibe 9,5 X 17 X 1,5		2	

Pos	Teilenummer	Benennung	Bemerkung	St	Modellangabe
19	999 074 023 02	Passschraube M 8 X 25,5		2	
20	950 424 294 06	Dichtstulpe	87	1	
20	950 424 294 06	Dichtstulpe	88-	1	
21	950 424 075 00	Innenstulpe		1	
22	950 424 180 00	Stütze für Lederstulpe		1	
23	950 424 073 00	Lederstulpe		1	
	1AJ	Schwarz			
	8LY	Mahagoni			
	8KY	Marineblau			
	7LD	Weinrot			
	5JX	Graugrün			
	1WY	Leinen			
	5MJ	Lipstickrot			
	3UJ	Karamell			
	2VJ	Silbergrau			
	7JJ	Veneziablau			
	1VD	Champagner			
	4MT	Samtrot	89-		
	2WT	Schiefer	89-		
	2WH	Kaschmirbeige	89-		
	5VT	Seidengrau	89-		
	7VK	Leinen	89-		
23	950 424 073 02	Lederstulpe		1	M 243
	1AJ	Schwarz			
	8LY	Mahagoni			
	8KY	Marineblau			
	7LD	Weinrot			
	5JX	Graugrün			
	1WY	Leinen			
	5MJ	Lipstickrot			
	3UJ	Karamell			
	2VJ	Silbergrau			
	7JJ	Veneziablau			
	1VD	Champagner			
	4MT	Samtrot	89-		
	2WT	Schiefer	89-		
	2WH	Kaschmirbeige	89-		
	5VT	Seidengrau	89-		
	7VK	Leinen	89-		
23	911 552 925 00	Lederstulpe	89	1	JUBI:89
	2XR	Perlgrau			
	8HF	Blaumetallic			
	5VT	Seidengrau			
23	950 424 073 02	Lederstulpe		1	M 243
	8HF	Blaumetallic	88		JUBI
23A	999 702 051 50	Kabeltülle für Lederstulpe		1	
24	950 424 079 00	Schaltknopf		1	
	1AJ	Schwarz			
	8LY	Mahagoni			
	8KY	Marineblau			
	7LD	Weinrot			
	5JX	Graugrün			
	1WY	Leinen			
	5MJ	Lipstickrot			
	3UJ	Karamell			
	2VJ	Silbergrau			

Pos	Teilenummer	Benennung	Bemerkung	St	Modellangabe
	7JJ	Veneziablau			
	1VD	Champagner			
	8HF	Blaumetallic	88		JUBI
	4MT	Samtrot	89-		
	2WT	Schiefer	89-		
	2WH	Kaschmirbeige	89-		
	5VT	Seidengrau	89-		
25	950 424 120 00	Symbol-Kappe		1	
26	N 014 715 3	Zylinderschraube M 8 X 45		1	
27	N 011 525 13	Scheibe		1	
		- ENDE -			

Modell	Jahr	HG	UG	Bildtafel	Einschränkungen	Update					
911	89	7	01	701-05		203	14:29	17.08.2006	PORSCHE	PET	PORSCHE

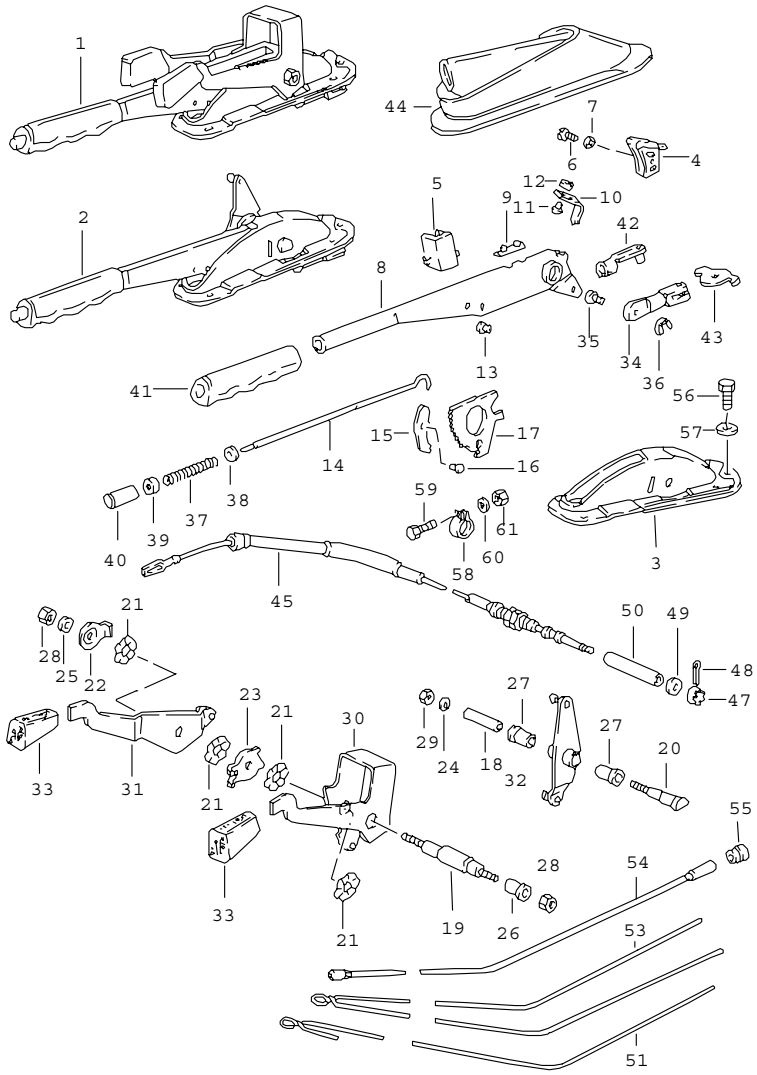

Pos	Teilenummer	Benennung	Bemerkung	St	Modellangabe
		Handbremshebel Betätigungshebel für Heizung			
(1)	911 424 051 13	Handbremshebel mit Lagerbock		1	M 637
2	911 424 051 18	Handbremshebel mit Lagerbock		1	
3	901 424 058 02	Lagerbock		1	
4	901 613 521 20	Handbremskontakt		1	
5	911 613 525 00	Heizhebelkontakt		1	
6	900 015 025 02	Linsenschraube AM 4 X 15		1	
7	900 115 005 02	Scheibe A 4,3		1	
8	911 424 059 00	Handbremshebel		1	
9	901 424 509 01	Anschlag		1	
10	901 613 523 20	Kontaktbügel		1	
11	900 055 001 20	Niet		2	
12	900 031 012 10	Scheibe 2,8		2	
13	900 206 003 00	Hohlniet 5 X 0,5 X 10		1	
14	901 424 567 03	Druckstange		1	
15	901 424 508 00	Sperrklinke		1	
16	901 424 511 00	Bolzen		1	
17	914 424 541 00	Sperrsegment		1	
18	911 424 717 01	Spannhülse		1	
(19)	911 424 515 00	Bundbolzen		1	M 637
20	911 424 519 02	Bundbolzen		1	
21	911 424 737 00	Scheibe		4	
22	911 424 735 00	Lamelle		1	M 637
23	911 424 735 03	Lamelle		1	
24	N 011 692 3	Scheibe		1	

Pos	Teilenummer	Benennung	Bemerkung	St	Modellangabe
25	999 523 006 00	Tellerfeder		1	
27	999 924 001 40	Buchse		2	
28	999 084 019 02	Sicherungsmutter		2	
29	999 084 043 02	Sechskantmutter M 5		1	
(30)	911 424 711 03	Betätigungshebel	/L	1	M 637
(31)	911 424 711 02	Betätigungshebel	/R	1	M 637
32	911 424 075 05	Verbindungshebel		1	
33	911 424 792 03	Betätigungsknopf		2	
34	901 424 569 01	Gabelstück		1	
35	999 166 010 02	Bolzen A 6 X 16 X 3		1	
36	999 166 008 02	Sicherungsklammer		1	
37	901 424 543 00	Druckfeder		1	
38	914 424 258 00	Führungshülse		1	
39	901 424 593 01	Gummiring		1	
40	901 424 523 01	Druckknopf		1	
41	901 424 521 01	Griff		1	
42	999 166 001 02	Bolzen 6 X 24		1	
43	901 424 568 00	Seilwippe		1	
44	911 424 591 03	Stulpe		1	M 637
45	911 424 551 02	Handbremsseil		2	CARRERA
45	930 424 051 02	Handbremsseil		2	TURBO
47	900 079 012 02	Kronenmutter M 6		2	
48	N 012 507 1	Splint 1,6 X 15		2	
49	N 011 666 7	Scheibe B 6,4		4	
50	901 424 557 01	Distanzrohr		2	CARRERA
51	911 424 701 01	Zugdraht für Heizklappenkasten		2	M 637
53	911 424 701 08	Zugdraht		1	
54	911 424 804 00	Führung		2	
54	901 424 704 01	Führung		2	M 637
55	999 702 154 40	Tülle		2	
56	900 075 087 02	Sechskantschraube M 8 X 16		3	
57	900 027 015 02	Federring B 8		3	
58	999 706 009 80	Aufhängeband		1	
59	900 075 057 02	Sechskantschraube M 6 X 16		1	
60	N 012 226 5	Federscheibe B 6		1	
61	900 076 010 02	Sechskantmutter M 6		1	

- ENDE -

Modell	Jahr	HG	UG	Bildtafel	Einschränkungen	Update	14:29	17.08.2006	PORSCHE PET PORSCHE
911	89	7	02	702-00		203			

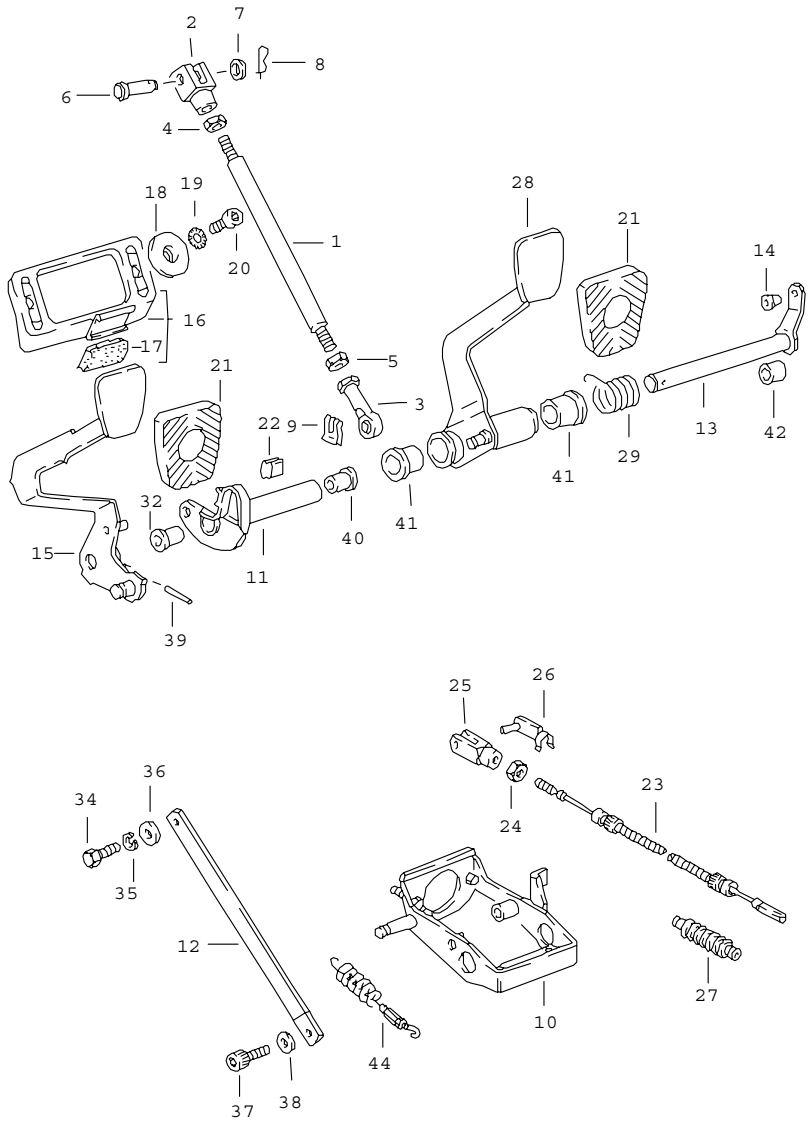

Pos	Teilenummer	Benennung	Bemerkung	St	Modellangabe
		Fusshebelwerk	/LL -88		TURBO
1	911 423 523 01	Druckstange		1	
2	999 166 039 02	Gabelkopf		1	
3	999 593 116 02	Gelenkkopf		1	
4	900 157 002 02	Sechskantmutter M 10		1	
5	900 157 003 02	Sechskantmutter M 10		1	
6	900 087 037 02	Bolzen 10 H 11 X 28 X 23,5		1	
7	900 031 005 02	Scheibe 10,5		1	
8	999 021 001 07	Stecker		1	
9	999 166 034 02	Sl-Sicherung		1	
10	911 423 065 04	Lagerbock		1	
11	911 423 062 00	Lagerrohr		1	
12	911 423 082 00	Zugstrebe		1	
13	930 423 027 04	Kupplungsfusshebelwelle		1	
14	901 423 343 00	Büchse		1	
15	911 423 077 05	Kupplungsfusshebel		1	
16	901 423 036 00	Anschlag		1	
17	901 423 391 00	Anschlaggummi		1	
18	901 423 368 00	Scheibe		2	
19	N 012 130 2	Zahnscheibe		2	
20	900 119 025 02	Zylinderschraube M 5X15		2	
21	914 423 210 00	Gummibelag		2	
22	911 423 391 02	Schutzleiste		1	
23	930 423 401 05	Kupplungsseil		1	
24	900 076 010 02	Sechskantmutter M 6		2	
25	900 166 002 02	Gabelkopf G 6 X 24		1	

Pos	Teilenummer	Benennung	Bemerkung	St	Modellangabe	Pos	Teilenummer	Benennung	Bemerkung	St	Modellangabe
26	999 166 001 02	Bolzen 6 X 24		1							
-	999 512 291 02	Schlauchklemme		1							
27	311 713 269 A	Dichtstulpe		1							
28	911 423 053 05	Bremsfusshebel		1							
29	911 423 531 03	Rückzugfeder		1							
34	N 010 253 7	Sechskantschraube M 10 X 22		1							
35	900 027 016 02	Federring B 10		1							
36	900 025 008 09	Scheibe A 10,5		1							
37	900 067 063 02	Zylinderschraube M 10 X 20		1							
38	999 523 103 02	Sicherungsscheibe 10		1							
39	900 309 002 00	Spannstift 6 X 28		1							
40	911 423 341 01	Büchse		2							
41	911 423 542 00	Büchse		2							
42	911 423 219 03	Distanzbuchse		1							
44	930 423 005 00	Kupplungshilfe		1							
		- ENDE -									

Modell	Jahr	HG	UG	Bildtafel	Einschränkungen	Update	14:30	17.08.2006	PORSCHE PET PORSCHE
911	89	7	02	702-05		203			

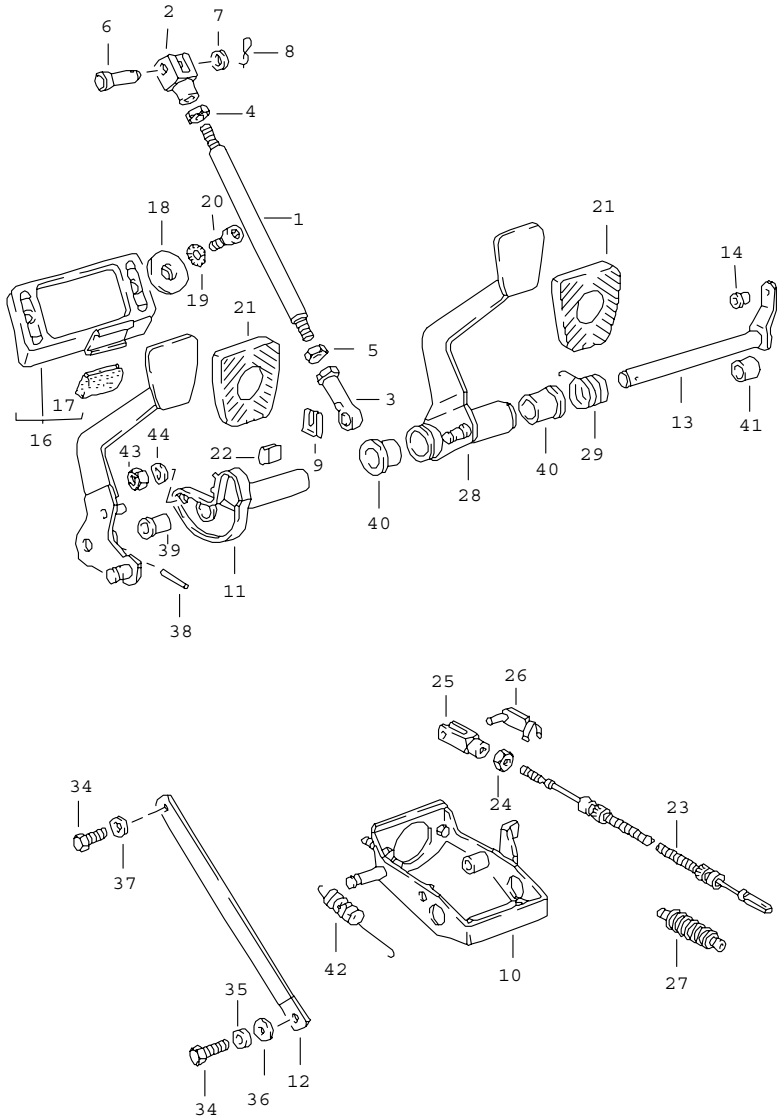

Pos	Teilenummer	Benennung	Bemerkung	St	Modellangabe
		Fusshebelwerk	/RL -88		TURBO
1	911 423 523 01	Druckstange		1	
2	999 166 039 02	Gabelkopf		1	
3	999 593 116 02	Gelenkkopf		1	
4	900 157 002 02	Sechskantmutter M 10		1	
5	900 157 003 02	Sechskantmutter M 10 LINKS		1	
6	900 087 037 02	Bolzen 10 H 11 X 28 X 23,5		1	
7	900 031 005 02	Scheibe 10,5		1	
8	999 021 001 07	Stecker		1	
9	999 166 034 02	Sl-Sicherung		1	
10	911 423 066 01	Lagerbock		1	
11	901 423 034 00	Lagerrohr		1	
12	911 423 086 00	Zugstrebe		1	
13	911 423 028 06	Kupplungsfusshebelwelle		1	
14	901 423 343 00	Buchse		1	
15	911 423 078 03	Kupplungsfusshebel		1	
16	901 423 036 00	Anschlag		1	
17	901 423 391 00	Anschlaggummi		1	
18	901 423 368 00	Scheibe		2	
19	N 012 130 2	Zahnscheibe		2	
20	900 119 001 02	Zylinderschraube M 5 X 12		2	
21	914 423 210 00	Gummibelag		2	
22	901 423 391 00	Anschlaggummi		1	
23	930 423 401 06	Kupplungsseil		1	
24	900 076 010 02	Sechskantmutter M 6		2	
25	900 166 002 02	Gabelkopf G 6 X 24		1	

Pos	Teilenummer	Benennung	Bemerkung	St	Modellangabe	Pos	Teilenummer	Benennung	Bemerkung	St	Modellangabe
26	999 166 001 02	Bolzen 6 X 24		1							
-	999 512 291 02	Schlauchklemme		1							
27	311 713 269 A	Dichtstulpe		1							
28	911 423 054 01	Bremsfusshebel		1							
29	911 423 532 01	Rückzugfeder		1							
34	900 075 072 02	Sechskantschraube M 10 X 18		2							
35	900 027 016 02	Federring B 10		1							
36	900 025 008 09	Scheibe 10,5		1							
37	900 028 032 02	Federscheibe B 10		1							
38	900 309 002 00	Spannstift 6 X 28		1							
39	911 423 341 01	Büchse		1							
40	911 423 542 00	Büchse		2							
41	911 423 219 03	Distanzbuchse		1							
42	911 423 306 01	Zugfeder		1							
43	N 011 118 11	Sechskantmutter M 8		1							
44	900 027 015 02	Federring B 8		1							
		- ENDE -									

Modell	Jahr	HG	UG	Bildtafel	Einschränkungen	Update	14:30	17.08.2006	PORSCHE PET PORSCHE
911	89	7	02	702-06		203			

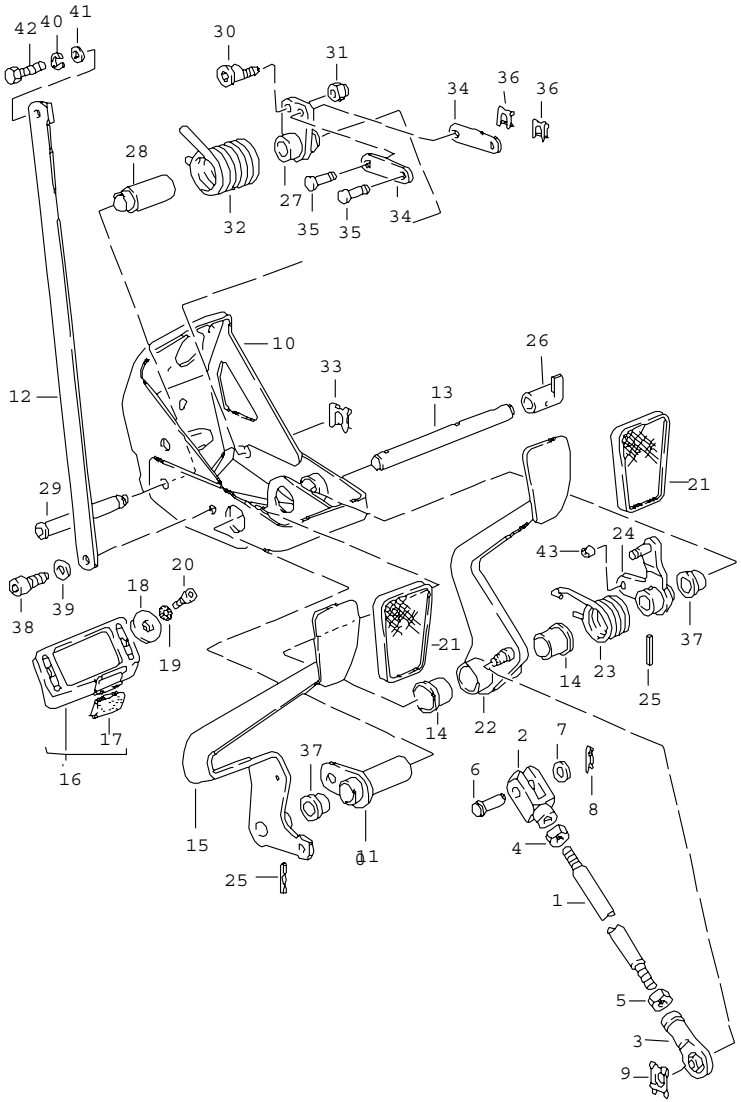

Pos	Teilenummer	Benennung	Bemerkung	St	Modellangabe
		Fusshebelwerk	/LL /LL 89-		CARRERA TURBO
1	911 423 523 01	Druckstange		1	
2	999 166 039 02	Gabelkopf		1	
3	999 593 116 02	Gelenkkopf		1	
4	900 157 002 02	Sechskantmutter M 10		1	
5	900 157 003 02	Sechskantmutter M 10 LINKS		1	
6	900 087 037 02	Bolzen 10 H 11 X 28 X 23,5		1	
7	900 031 005 02	Scheibe 10,5		1	
8	999 021 001 07	Stecker		1	
9	999 166 034 02	Sl-Sicherung		1	
10	911 423 065 08	Lagerbock		1	
11	911 423 062 03	Lagerrohr		1	
12	911 423 082 00	Zugstrebe		1	
13	911 423 216 06	Kupplungsfusshebelwelle		1	
14	999 924 014 40	Büchse		2	
15	911 423 077 06	Kupplungsfusshebel		1	
16	901 423 036 00	Anschlag		1	
17	901 423 391 00	Anschlaggummi		1	
18	901 423 368 00	Scheibe		2	
19	N 012 130 2	Zahnscheibe		2	
20	900 119 025 02	Zylinderschraube M 5 X 15		2	
21	914 423 210 00	Gummibelag		2	
22	911 423 053 07	Bremsfusshebel		1	
23	911 423 531 03	Rückzugfeder		1	
24	911 423 519 01	Hebel		1	
25	N 023 351 1	Spannstift		3	

Pos	Teilenummer	Benennung	Bemerkung	St	Modellangabe	Pos	Teilenummer	Benennung	Bemerkung	St	Modellangabe
26	911 423 181 00	Schaltfinger für Tempomat		1							
27	911 423 453 02	Hebel		1							
28	911 423 543 01	Lager		1							
29	911 423 565 00	Lagerwelle		1							
30	911 423 561 00	Exzenter		1							
31	900 910 022 09	Sicherungsmutter		1							
32	911 423 551 02	Rückzugfeder		1							
33	N 012 653 3	Sicherungsscheibe		1							
34	911 423 567 00	Zwischenstück		2							
35	959 423 569 01	Bolzen		2							
36	N 012 645 2	Sicherung		2							
37	964 423 611 00	Buchse		2							
38	900 067 063 02	Zylinderschraube M 10 X 20		1							
39	999 523 103 02	Sicherungsscheibe		1							
40	900 027 016 02	Federring B 10		1							
41	900 025 008 09	Scheibe A 10,5		1							
42	N 010 253 7	Sechskantschraube M 10 X 22		1							
43	999 924 015 00	Büchse		1							
		- ENDE -									

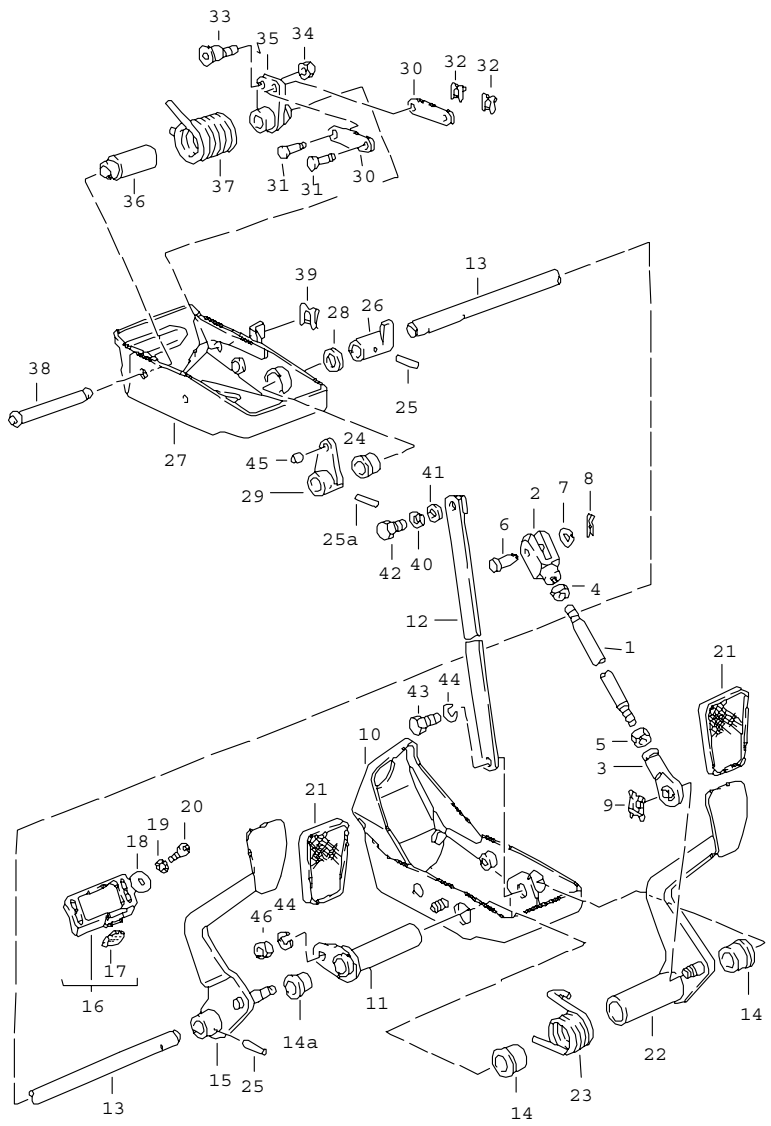

Pos	Teilenummer	Benennung	Bemerkung	St	Modellangabe
		Fusshebelwerk	/RL /RL 89-		CARRERA TURBO
1	911 423 523 01	Druckstange		1	
2	999 166 039 02	Gabelkopf		1	
3	999 593 116 02	Gelenkkopf		1	
4	900 157 002 02	Sechskantmutter M 10		1	
5	900 157 003 02	Sechskantmutter M 10		1	
6	900 087 037 02	Bolzen 10 H11 X 28 X 23,5		1	
7	900 031 005 02	Scheibe 10,5		1	
8	999 021 001 07	Stecker		1	
9	999 166 034 02	Sl-Sicherung		1	
10	911 423 066 03	Lagerbock		1	
11	911 423 064 00	Lagerrohr		1	
12	911 423 086 00	Zugstrebe		1	
13	911 423 192 04	Kupplungsfusshebelwelle		1	
14	911 423 542 00	Büchse		2	
14A	911 423 341 01	Büchse		1	
15	911 423 078 06	Kupplungsfusshebel		1	
16	901 423 036 00	Anschlag		1	
17	901 423 391 00	Anschlaggummi		1	
18	901 423 368 00	Scheibe		2	
19	N 012 130 2	Zahnscheibe		2	
20	900 119 001 02	Zylinderschraube M 5 X 15		2	
21	914 423 210 00	Gummibelag		2	
22	911 423 054 01	Bremsfusshebel		1	
23	911 423 532 01	Rückzugfeder		1	
24	964 423 611 00	Buchse		1	

Pos	Teilenummer	Benennung	Bemerkung	St	Modellangabe	Pos	Teilenummer	Benennung	Bemerkung	St	Modellangabe
25	N 023 351 1	Spannstift $ 6 MM		2							
25A	N 013 317 1	Spannstift $ 5 MM		1							
26	911 423 181 00	Schaltfinger		1							
27	911 423 068 02	Lagerbock		1							
28	N 011 565 3	Scheibe		1							
29	911 423 520 02	Hebel		1							
30	911 423 567 00	Zwischenstück		2							
31	959 423 569 01	Bolzen		2							
32	N 012 645 2	Sicherung		2							
33	911 423 561 00	Exzenter		1							
34	900 910 022 09	Sicherungsmutter		1							
35	911 423 453 02	Hebel		1							
36	911 423 543 01	Lager		1							
37	911 423 551 02	Rückzugfeder		1							
38	911 423 565 00	Lagerwelle		1							
39	N 012 653 3	Sicherungsscheibe		1							
40	900 027 016 02	Federring		1							
41	900 025 008 09	Scheibe A 10,5		1							
42	N 010 253 7	Sechskantschraube M 10 X 22		1							
43	900 067 063 02	Zylinderschraube M 10 X 20		1							
44	999 523 103 02	Sicherungsscheibe A 10,5		2							
45	999 924 015 00	Büchse 6 X 8 X 6		2							
46	900 076 025 02	Sechskantmutter M 8		1							
		- ENDE -									

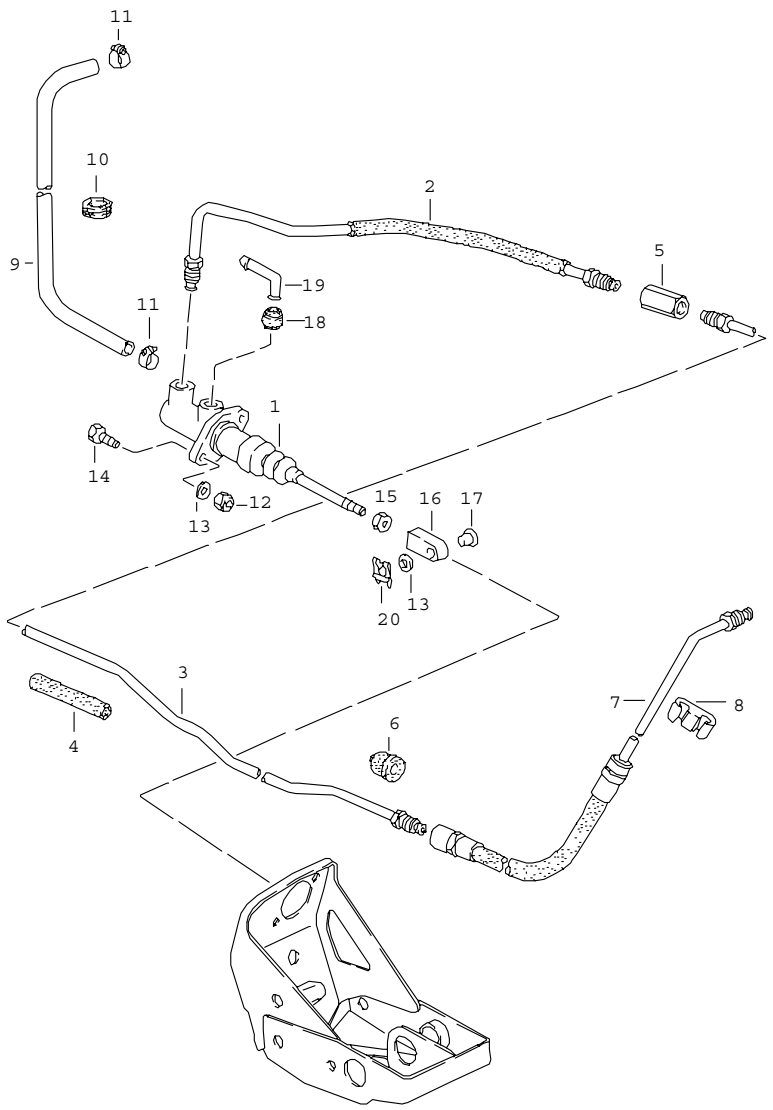

Pos	Teilenummer	Benennung	Bemerkung	St	Modellangabe
		Kupplungsbetätigung Kupplungsgeberzylinder Kupplungsrohrleitung	89-		CARRERA TURBO
1	911 423 171 03	Kupplungsgeberzylinder		1	
2	911 423 197 00	Kupplungsrohrleitung	/LL	1	
(2)	911 423 198 00	Kupplungsrohrleitung	/RL	1	
3	911 423 199 02	Kupplungsrohrleitung		1	
5	477 209 161	Verbindungsstück		1	
6	911 356 202 04	Gummitülle		1	
7	911 423 177 03	Kupplungsschlauch		1	
(7)	911 423 177 05	Kupplungsschlauch	/RL 89-	1	CARRERA
7	930 423 175 00	Kupplungsschlauch		1	TURBO
8	999 591 740 40	Kabelhalter		1	
-	999 181 021 50	Schlauch 7,5 X 12,5 650 MM		X	
10	999 702 068 50	Gummitülle		1	
11	999 512 160 02	Schlauchschelle		2	
12	900 910 022 09	Sicherungsmutter M 8		2	
13	900 031 001 02	Scheibe 8,4 X 15		3	
14	900 075 079 02	Sechskantschraube M 8 X 22		2	
15	900 076 025 02	Sechskantmutter		1	
16	911 423 307 00	Zwischenstück		1	
17	999 924 001 40	Buchse		1	
18	911 423 925 00	Gummitülle		1	
19	911 423 923 00	Anschlussstutzen		1	
20	N 900 470 01	Sicherungsscheibe		1	
		- ENDE -			

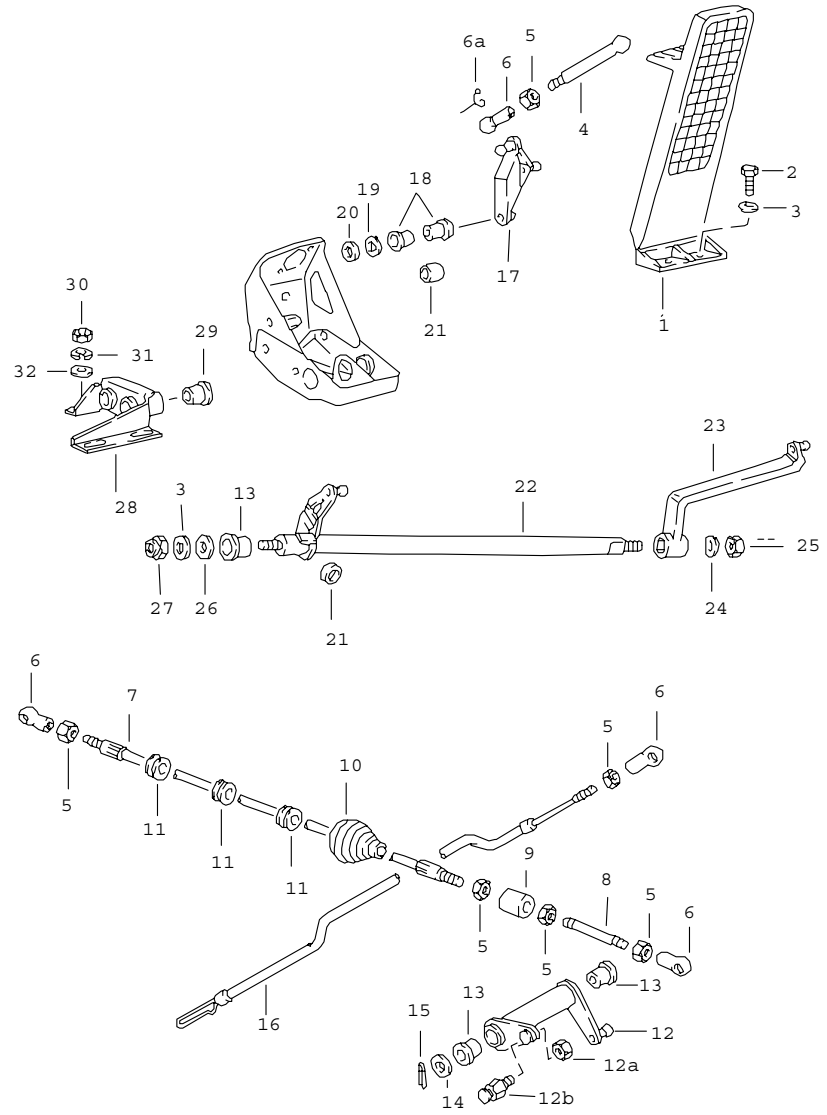

Pos	Teilenummer	Benennung	Bemerkung	St	Modellangabe
		Fusshebelwerk für Gasbetätigung			
1	911 423 111 02	Gaspedal		1	
2	900 075 260 02	Sechskantschraube M 6 X 16		2	
3	N 011 666 7	Scheibe B 6,4		2	
4	914 423 227 00	Druckstange		1	
5	N 011 005 14	Sechskantmutter M 5		6	
6	911 423 147 00	Kugelpfanne		4	
6A	900 169 014 02	Sicherungsbügel		1	
7	PCG 423 024 00	Gaszugstange		1	
8	911 423 269 00	Verlängerungsstange		1	
9	911 423 081 02	Gehäuse		1	
(10)	911 423 593 01	Dichtstulpe		1	
11	901 423 227 00	Gleitbuchse		3	
12	911 423 017 02	Umlenkhebel mitbestellen: 911.423.227.00 N .022.148.1		1	CARRERA
(12)	930 423 017 01	Umlenkhebel	-88	1	TURBO
(12)	930 423 017 02	Umlenkhebel	89-	1	TURBO
12A	900 910 010 09	Sicherungsmutter		1	
12B	911 423 227 00	Schraubbolzen		1	
13	914 423 211 00	Buchse		2	
14	900 025 008 09	Scheibe 10,5		1	
15	N 012 530 1	Splint 3,2 X 15		1	
16	911 423 015 02	Gaszugstange		1	CARRERA
16	930 423 019 02	Gaszugstange		1	TURBO
17	911 423 250 00	Umlenkhebel		1	CARRERA

Pos	Teilenummer	Benennung	Bemerkung	St	Modellangabe
17	901 423 250 02	Umlenkhebel		1	TURBO
18	901 423 253 00	Lagerbuchse		2	
19	N 011 556 2	Scheibe 8,4 X 15		1	
20	N 900 470 01	Sicherungsscheibe		1	
21	901 423 193 00	Anschlaggummi		1	
(22)	911 423 254 00	Welle	/RL	1	
23	901 423 022 00	Hebel	/RL	1	
24	N 011 524 7	Scheibe B 6	/RL	1	
25	900 076 010 02	Sechskantmutter M 6	/RL	1	
26	911 423 225 00	Scheibe		1	
27	900 910 012 02	Sicherungsmutter M 6		1	
(28)	911 423 068 02	Lagerbock	/RL	1	CARRERA
28	901 423 013 00	Lagerbock	/RL	1	TURBO
29	911 423 341 01	Büchse	/RL /RL	1 1	CARRERA TURBO
30	900 076 025 02	Sechskantmutter M 8	/RL	5	
31	900 027 015 02	Federring B 8	/RL	5	
32	900 025 007 02	Scheibe 8,4	/RL	6	
		- ENDE -			

Pos	Teilenummer	Benennung	Bemerkung	St	Modellangabe

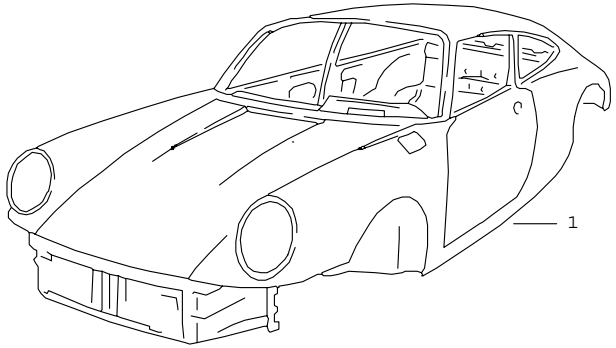

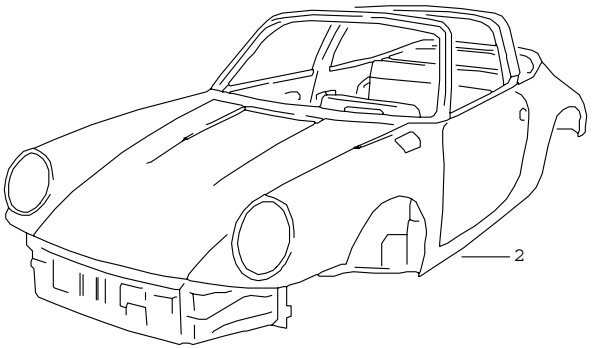

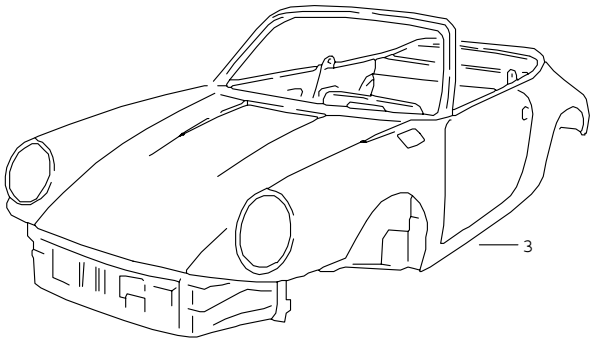

Pos	Teilenummer	Benennung	Bemerkung	St	Modellangabe
		Rohbau-Karosserie Grundiert Abgedichtet mit Füller gespritzt mit Unterbodenschutz Rohbaukarosserien sind nur vom Laufenden Modelljahr lieferbar			
1	911 500 921 31	Rohbau-Karosserie	/LL	1	CARRERA/ COUPE
(1)	911 500 921 32	Rohbau-Karosserie	/RL	1	CARRERA/ COUPE
(1)	930 500 921 10	Rohbau-Karosserie	/LL	1	TURBO COUPE
(1)	930 500 921 11	Rohbau-Karosserie	/RL	1	TURBO COUPE
2	911 500 921 73	Rohbau-Karosserie	/LL	1	TARGA
(2)	911 500 921 74	Rohbau-Karosserie	/RL	1	TARGA
(2)	930 500 921 73	Rohbau-Karosserie	/LL	1	TURBO TARGA
(2)	930 500 921 74	Rohbau-Karosserie	/RL	1	TURBO TARGA
3	911 500 921 75	Rohbau-Karosserie	/LL	1	CABRIO
(3)	911 500 921 76	Rohbau-Karosserie	/RL	1	CABRIO
(3)	911 500 921 77	Rohbau-Karosserie	/LL	1	SPEEDSTER
(3)	911 500 921 78	Rohbau-Karosserie	/RL	1	SPEEDSTER
(3)	930 500 921 75	Rohbau-Karosserie	/LL	1	TURBO CABRIO
(3)	930 500 921 76	Rohbau-Karosserie	/RL	1	TURBO CABRIO
		- ENDE -			

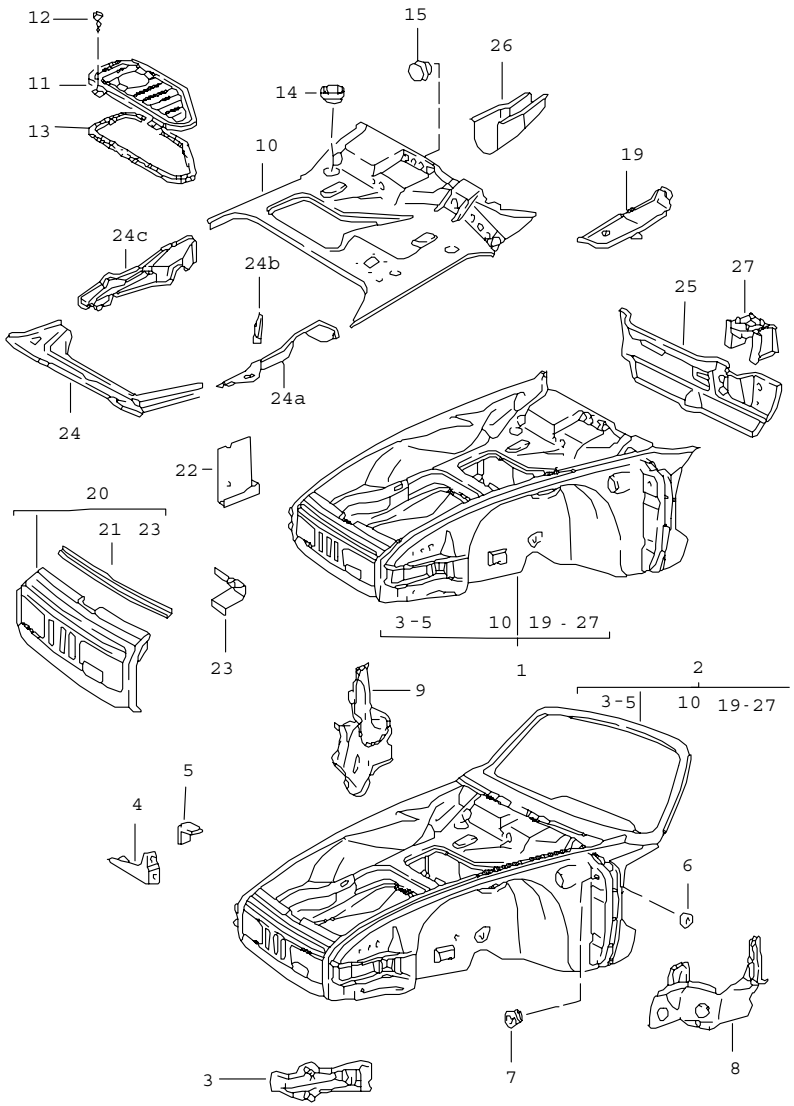

Pos	Teilenummer	Benennung	Bemerkung	St	Modellangabe
		Rahmen vorn			
(1)	911 500 913 00	Vorderwagen	/LL	1	COUPE
(1)	911 500 914 00	Vorderwagen	/RL	1	COUPE
(1)	930 500 913 00	Vorderwagen	/LL	1	TURBO COUPE
(1)	930 500 914 00	Vorderwagen	/RL	1	TURBO COUPE
(1)	911 500 913 62	Vorderwagen	/LL	1	SPEEDSTER
(1)	911 500 914 62	Vorderwagen	/RL	1	SPEEDSTER
(2)	911 500 913 60	Vorderwagen F >>91KS1 40341 F >>91KS1 50414 F >>93KS0 10067 F >>93KS0 20083	/LL	1	TARGA/ CABRIO TARGA CABRIO TARGA CABRIO
(2)	911 500 913 61	Vorderwagen F 91KS1 40342>> F 91KS1 50415>> F 93KS0 10068>> F 93KS0 20084>>	/LL	1	TARGA/ CABRIO TARGA CABRIO TARGA CABRIO
(2)	911 500 914 60	Vorderwagen F >>91KS1 40341 F >>91KS1 50414 F >>93KS0 10067 F >>93KS0 20083	/RL	1	TARGA/ CABRIO TARGA CABRIO TARGA CABRIO
(2)	911 500 914 61	Vorderwagen F 91KS1 40342>> F 91KS1 50415>> F 93KS0 10068>> F 93KS0 20084>>	/RL	1	TARGA/ CABRIO TARGA CABRIO TARGA CABRIO
(2)	930 500 913 40	Vorderwagen F >>91KS1 40341 F >>91KS1 50414 F >>93KS0 10067 F >>93KS0 20083	/LL	1	TURBO TARGA/CABRIO TARGA CABRIO TARGA CABRIO
(2)	930 500 913 41	Vorderwagen F 91KS1 40342>> F 91KS1 50415>> F 93KS0 10068>> F 93KS0 20084>>	/LL	1	TURBO TARGA/CABRIO TARGA CABRIO TARGA CABRIO

Pos	Teilenummer	Benennung	Bemerkung	St	Modellangabe
(2)	930 500 914 40	Vorderwagen F >>91KS1 40341 F >>91KS1 50414 F >>93KS0 10067 F >>93KS0 20083	/RL	1	TURBO TARGA/CABRIO TARGA CABRIO TARGA CABRIO
(2)	930 500 914 41	Vorderwagen F 91KS1 40342>> F 91KS1 50415>> F 93KS0 10068>> F 93KS0 20084>>	/RL	1	TURBO TARGA/CABRIO TARGA CABRIO TARGA CABRIO
(3)	911 501 149 02	Halter für Pralldämpfer	/L	1	
(3)	911 501 150 02	Halter für Pralldämpfer	/R	1	
4	911 501 490 01	Konsole unten für Ölkühler		1	
5	911 503 492 01	Konsole oben für Ölkühler		1	
6	111 971 911 A	Gummitülle 15 $		2	
8	911 501 513 40	Eckverstärkung mit Säulenschuh	/LL/L	1	TARGA/ CABRIO
(8)	911 501 527 40	Eckverstärkung	/RL/L	1	TARGA / CABRIO
9	911 501 514 40	Eckverstärkung mit Säulenschuh	/LL/R	1	TARGA / CABRIO
(9)	911 501 528 40	Eckverstärkung mit Säulenschuh	/RL/R	1	TARGA/ CABRIO
10	911 501 035 22	Kofferboden	/LL -88	1	
(10)	911 501 035 24	Kofferboden	/LL 89-	1	
(10)	911 501 036 13	Kofferboden	/RL -88	1	
(10)	911 501 036 14	Kofferboden	/RL 89-	1	

Pos	Teilenummer	Benennung	Bemerkung	St	Modellangabe
11	911 504 043 01	Deckel	/LL	1	
(11)	911 504 044 00	Deckel	/RL	1	
12	900 144 034 07	Blechschraube B 4,2 X 16		4	
13	911 504 491 02	Dichtung	/LL	1	
(13)	901 504 491 32	Dichtung	/RL	1	
14	999 703 103 40	Stopfen 23,5 $		1	
15	911 504 405 00	Lochabdeckung		1	
(19)	911 501 815 00	Anschlussteil	/L	1	COUPE
(19)	901 501 412 21	Anschlussteil	/R 87	1	COUPE
(19)	911 501 412 00	Anschlussteil	/R 88-	1	COUPE
(19)	911 501 815 40	Anschlussteil	/L	1	TARGA/ CABRIO
(19)	911 501 412 40	Anschlussteil	/R	1	CABRIO/
20	911 501 099 06	Querwand		1	CARRERA
(20)	911 501 099 07	Querwand		1	TURBO/ CARRERA M 559
21	911 501 395 00	Dichtungsschiene		1	
22	911 501 397 00	Halter für Wagenheber	/R	1	
23	911 501 387 01	Halter für Wagenheber		1	
24	911 501 117 02	Tankauflageträger mitte		1	
24A	911 501 111 02	Tankauflageträger	/L	1	
24B	911 501 143 00	Halteschiene für Batterie		1	
24C	911 501 114 04	Tankauflageträger	/LL/R	1	
24C	911 501 114 05	Tankauflageträger	/RL/R	1	
25	901 501 041 35	Querwand	/LL	1	
(25)	911 501 132 00	Querwand	/RL	1	CARRERA

Pos	Teilenummer	Benennung	Bemerkung	St	Modellangabe	Pos	Teilenummer	Benennung	Bemerkung	St	Modellangabe
26	901 501 354 32	Schale	/LL	1							
(26)	911 501 356 00	Schale	/RL	1							
27	911 501 144 00	Verstärkung	/LL	1							
(27)	911 501 142 00	Verstärkung für Bremskraftverstärker	/RL	1							
-	927 631 224 01	Tülle		1	TURBO						
		- ENDE -									

Modell	Jahr	HG	UG	Bildtafel	Einschränkungen	Update	14:31	17.08.2006	PORSCHE PET PORSCHE
911	89	8	01	801-10		203			

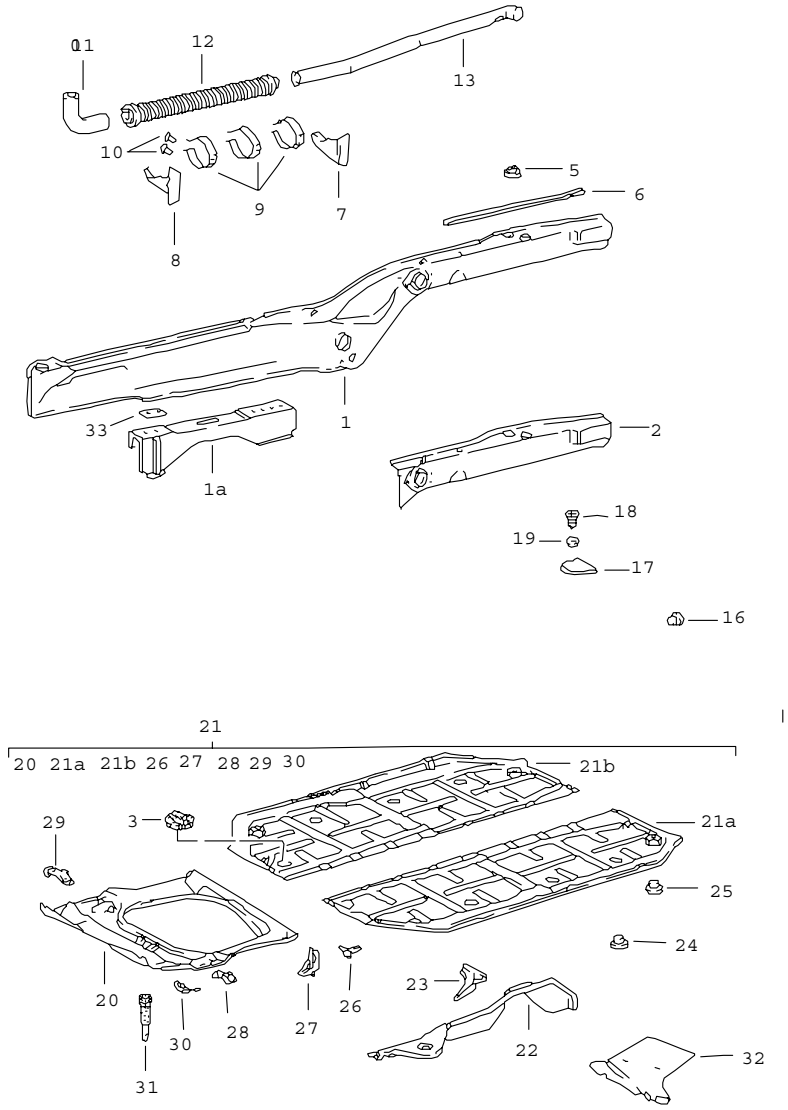

Pos	Teilenummer	Benennung	Bemerkung	St	Modellangabe
		Rahmen mitte			
(1)	901 501 961 43	Längsträger innen	/L	1	
1	901 501 962 43	Längsträger innen	/R	1	
-	927 631 224 01	Tülle		2	
(1A)	911 501 268 02	Sitzschienenträger aussen	/R	1	
(1A)	911 501 264 02	Sitzschienenträger innen	/R	1	
(1A)	911 501 189 00	Sitzschienenträger aussen	/L	1	
1A	911 501 263 02	Sitzschienenträger innen	/L	1	
2	911 501 962 04	Längsträger innen Abschnittsteil	/R	1	
(2)	911 501 961 05	Längsträger innen Abschnittsteil	/L	1	
3	111 801 177	Gummiventil		8	
5	901 501 117 20	Aufnahmeplatte		2	
6	901 501 796 20	Profilschiene	/R	1	CARRERA
(6)	930 501 792 00	Profilschiene	/R	1	TURBO
(6)	901 501 795 20	Profilschiene	/L	1	CARRERA
(6)	930 501 791 00	Profilschiene	/L	1	TURBO
7	901 501 263 20	Rohrstütze		2	
8	901 501 264 20	Rohrstütze		2	
9	901 501 128 20	Haltefeder		6	
10	N 013 411 1	Niet 3 X 6		12	
(11)	911 572 211 01	Heizleitungsrohr vorn		2	
(12)	911 572 025 02	Schalldämpfer		2	

Pos	Teilenummer	Benennung	Bemerkung	St	Modellangabe
(13)	911 572 222 02	Heizleitungsrohr hinten	/R	1	
(13)	911 572 221 02	Heizleitungsrohr hinten	/L	1	
16	914 552 233 10	Füllstück		1	
	01C	Schwarz 10 $			
17	901 504 731 30	Deckel		1	
18	900 143 019 07	Linsenblechschraube B 4,8 X 22		4	
19	900 031 006 07	Scheibe 5,3		4	
-	999 591 329 02	Federmutter B 4,8		4	
20	911 501 955 00	Tankraumboden		1	
21	911 501 051 21	Bodenblech	/LL	1	CARRERA
21	911 501 052 24	Bodenblech	/RL	1	CARRERA
21	930 501 051 12	Bodenblech	/LL	1	TURBO
21	930 501 052 14	Bodenblech	/RL	1	TURBO
21A	911 501 935 00	Bodenblech	/LL/L	1	
21B	911 501 936 00	Bodenblech	/LL/R	1	
22	911 501 111 02	Tankauflageträger	/L	1	
-	911 501 143 00	Halteschiene		1	
(22)	911 501 114 04	Tankauflageträger	/LL/R	1	
(22)	911 501 114 05	Tankauflageträger	/RL/R	1	
23	901 501 457 20	Auflagewinkel	/L	1	
(23)	901 501 458 20	Auflagewinkel	/R	1	
24	999 703 121 40	Stopfen 8 $		20	
25	999 703 125 40	Stopfen 8,9 $		4	
26	901 501 063 23	Aufnahmebock		2	
27	901 501 359 01	Achsaufnahme	/V/L	1	CARRERA
(27)	930 501 359 01	Achsaufnahme	/V/L	1	TURBO
(27)	901 501 360 01	Achsaufnahme	/V/R	1	CARRERA
(27)	930 501 360 01	Achsaufnahme	/V/R	1	TURBO
28	901 501 409 23	Verstärkungsblech	/L	1	
(28)	901 501 410 23	Verstärkungsblech	/R	1	
29	901 501 427 20	Verstärkung Achsaufnahme		2	
30	901 501 407 22	Eckverstärkung	/L	1	
(30)	901 501 408 22	Eckverstärkung	/R	1	
31	911 025 612 00	Tülle		2	
32	911 501 285 00	Batterieauflageblech		1	
33	911 501 642 01	Ausgleichplatte		X	

- ENDE -

Modell	Jahr	HG	UG	Bildtafel	Einschränkungen	Update	14:31	17.08.2006	PORSCHE PET PORSCHE
911	89	8	01	801-15		203			

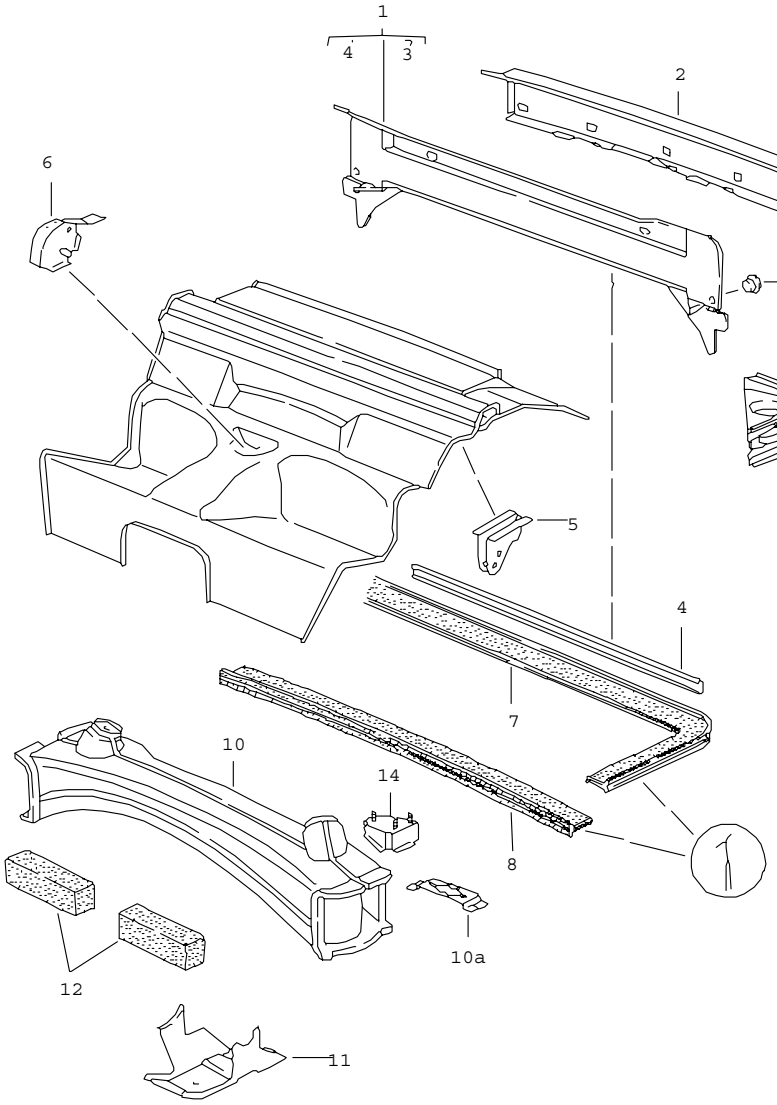

Pos	Teilenummer	Benennung	Bemerkung	St	Modellangabe
		Rahmen hinten			
1	911 507 080 01	Querträger		1	CARRERA
(1)	930 501 080 01	Querträger		1	TURBO
2	911 507 095 00	Abschlussblech		1	CARRERA
2	930 501 095 00	Abschlussblech		1	TURBO
3	901 501 083 21	Motorlager		2	
4	901 501 797 20	Profilschiene Nacharbeit Erforderlich		1	TURBO
5	911 501 729 01	Gasfederaufnahme für Gasdruckfeder		2	
(6)	911 501 041 01	Lager	-88	1	COUPE/TARGA
(6)	911 501 041 02	Lager	89-	1	COUPE/TARGA
(6)	911 501 041 60	Lager	-88	1	CABRIO
(6)	911 501 041 61	Lager für Notsitzrückenlehne	89-	1	CABRIO
7	911 504 111 02	Motorraumabdichtung		1	CARRERA
(7)	930 504 170 01	Motorraumabdichtung		1	TURBO
8	911 504 113 02	Motorraumabdichtung		1	CARRERA
(8)	911 504 115 02	Motorraumabdichtung		1	TURBO
10	911 501 075 07	Querträger		1	CARRERA
(10)	930 501 075 01	Querträger		1	TURBO
10A	911 501 485 01	Halter		1	
11	911 501 023 02	Konsole für Kraftstoffpumpe		1	TURBO
12	911 504 930 00	Compriband		2	
13	999 703 098 40	Hohlstopfen 19 $		2	
14	911 501 160 01	Halter für Stellglied	88-	1	M 454
		- ENDE -			

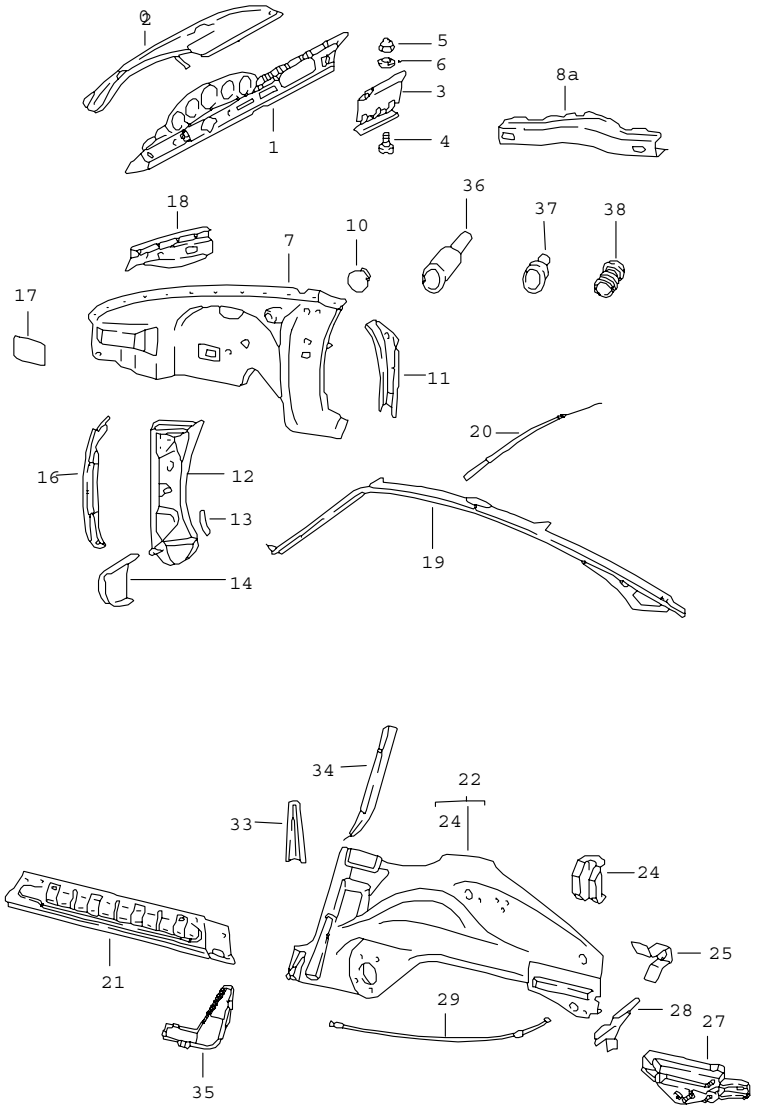

Pos	Teilenummer	Benennung	Bemerkung	St	Modellangabe
		Innenhaut			
1	911 502 021 17	Schalttafel Unterteil	/LL	1	
(1)	911 502 022 39	Schalttafel Unterteil	/RL	1	
2	911 502 025 42	Schalttafel Oberteil	/LL	1	
		F >>91KS1 00958			COUPE
		F >>91KS1 40341			TARGA
		F >>91KS1 50414			CABRIO
		F >>93KS0 00184			COUPE
		F >>93KS0 10067			TARGA
		F >>93KS0 20083			CABRIO
(2)	911 502 025 44	Schalttafel Oberteil	/LL	1	
		F 91KS1 00959>>			COUPE
		F 91KS1 40342>>			TARGA
		F 91KS1 50415>>			CABRIO
		F 93KS0 00185>>			COUPE
		F 93KS0 10068>>			TARGA
		F 93KS0 20084>>			CABRIO
(2)	911 502 025 43	Schalttafel Oberteil	/LL	1	SPEEDSTER
(2)	911 502 026 42	Schalttafel Oberteil	/RL	1	
		F >>91KS1 00958			COUPE
		F >>91KS1 40341			TARGA
		F >>91KS1 50414			CABRIO
		F >>93KS0 00184			COUPE
		F >>93KS0 10067			TARGA
		F >>93KS0 20083			CABRIO
(2)	911 502 026 44	Schalttafel Oberteil	/RL	1	
		F 91KS1 00959>>			COUPE
		F 91KS1 40342>>			TARGA
		F 91KS1 50415>>			CABRIO
		F 93KS0 00185>>			COUPE
		F 93KS0 10068>>			TARGA
		F 93KS0 20084>>			CABRIO
(2)	911 502 026 43	Schalttafel Oberteil	/RL	1	SPEEDSTER
3	911 552 010 05	Handschuhkastendeckel		1	
4	999 217 008 02	Sechskantschraube AM 5 X 10		2	
5	N 021 196 1	Sicherungsmutter M 5		4	

Pos	Teilenummer	Benennung	Bemerkung	St	Modellangabe
6	900 025 003 02	Unterlegscheibe 5,3		4	
7	911 501 967 02	Radkasten	/L	1	
(7)	911 501 968 02	Radkasten	/R	1	
(7)	911 501 967 03	Radkasten mitbestellen: 911.501.057.45	/L	1 1	SPEEDSTER
(7)	911 501 968 03	Radkasten mitbestellen: 911.501.058.45	/R	1 1	SPEEDSTER
-	911 501 057 45	Längsträger oben für Radkasten	/L	1	SPEEDSTER
-	911 501 058 45	Längsträger oben für Radkasten	/R	1	SPEEDSTER
-	911 507 535 00	Konsole	/L	1	
-	911 501 836 00	Konsole	/R	1	
10	999 703 031 40	Stopfen 31 X 37 X 11		2	
(10)	111 971 911 A	Gummitülle		2	
(10)	999 703 348 40	Gummitülle 10,5 X 16 X 8		2	COUPE M 650
(10)	999 702 126 50	Tülle Radkasten 17,5 X 32 X 7	/V/L	4	
(10)	999 703 224 40	Kappe 20 X 25 X 6		2	
11	A 901 501 217 21	Säulenschuh F >>91JS1 01686 F >>91JS1 09839 F >>91JS1 05093 F >>93JS0 00314 F >>91JS1 40603 F >>91JS1 49575 F >>91JS1 50606 F >>91JS1 59576 F >>93JS0 20118 F >>93JS0 10088	/L	1	COUPE COUPE COUPE (J) COUPE M 637 COUPE TURBO TARGA TARGA (J) CABRIO CABRIO (J) TURBO CABRIO TURBO TARGA
11	911 501 679 01	Säulenschuh	/L	1	COUPE
(11)	901 501 218 21	Säulenschuh F >>91JS1 01686 F >>91JS1 09839 F >>91JS1 05093 F >>93JS0 00314 F >>91JS1 40603 F >>91JS1 49575 F >>91JS1 50606 F >>91JS1 59576 F >>93JS0 20118 F >>93JS0 10088	/R	1	COUPE COUPE COUPE (J) COUPE M 637 COUPE TURBO TARGA TARGA (J) CABRIO CABRIO (J) TURBO CABRIO TURBO TARGA
(11)	911 501 680 01	Säulenschuh F 91JS1 01687>> F 91JS1 09840>> F 91JS1 05094>> F 91JS0 00315>> F 91JS1 40604>> F 91JS1 49576>> F 91JS1 50607>> F 91JS1 59577>> F 93JS0 20119>> F 93JS0 10089>>	/R	1	COUPE COUPE COUPE (J) COUPE M 637 COUPE TURBO TARGA TARGA (J) CABRIO CABRIO (J) TURBO CABRIO TURBO TARGA
12	911 501 039 02	Scharniersäule F >>91JS1 01686 F >>91JS1 09839 F >>91JS1 05093 F >>93JS0 00314 F >>91JS1 40603 F >>91JS1 49575 F >>91JS1 50606 F >>91JS1 59576 F >>93JS0 20118 F >>93JS0 10088	/L	1	COUPE COUPE (J) COUPE M 637 COUPE TURBO TARGA TARGA (J) CABRIO CABRIO (J) TURBO CABRIO TURBO TARGA
(12)	911 501 040 02	Scharniersäule F >>91JS1 01686 F >>91JS1 09839 F >>91JS1 05093 F >>93JS0 00314 F >>91JS1 40603 F >>91JS1 49575 F >>91JS1 50606 F >>91JS1 59576 F >>93JS0 20118 F >>93JS0 10088	/R	1	COUPE COUPE (J) COUPE M 637 COUPE TURBO TARGA TARGA (J) CABRIO CABRIO (J) TURBO CABRIO TURBO TARGA

Pos	Teilenummer	Benennung	Bemerkung	St	Modellangabe
(12)	964 599 039 00	Scharniersäule	/L	1	
		F 91JS1 01687>>			COUPE
		F 91JS1 09840>>			COUPE (J)
		F 91JS1 05094>>			COUPE M 637
		F 91JS0 00315>>			COUPE TURBO
		F 91JS1 40604>>			TARGA
		F 91JS1 49576>>			TARGA (J)
		F 91JS1 50607>>			CABRIO
		F 91JS1 59577>>			CABRIO (J)
		F 93JS0 20119>>			TURBO CABRIO
		F 93JS0 10089>>			TURBO TARGA
(12)	964 599 040 00	Scharniersäule	/R	1	
		F 91JS1 01687>>			COUPE
		F 91JS1 09840>>			COUPE (J)
		F 91JS1 05094>>			COUPE M 637
		F 91JS0 00315>>			COUPE TURBO
		F 91JS1 40604>>			TARGA
		F 91JS1 49576>>			TARGA (J)
		F 91JS1 50607>>			CABRIO
		F 91JS1 59577>>			CABRIO (J)
		F 93JS0 20119>>			TURBO CABRIO
		F 93JS0 10089>>			TURBO TARGA
(12)	964 502 039 01	Scharniersäule	/L	1	SPEEDSTER
(12)	964 502 040 01	Scharniersäule	/R	1	SPEEDSTER
13	901 501 305 20	Eckwinkel	/L	1	
(13)	901 501 306 20	Eckwinkel	/R	1	
14	911 501 439 00	Schliessblech	/L	1	
(14)	911 501 440 00	Schliessblech	/R	1	
16	911 501 053 00	Kotflügelanschlussblech	/L	1	
(16)	911 501 054 00	Kotflügelanschlussblech	/R	1	
17	911 504 101 00	Abdeckblech		2	
18	911 501 223 02	Versteifungswinkel	/L	1	
(18)	911 501 226 01	Verstärkungsträger	/R	1	
19	911 502 029 00	Dachrahmen	/L	1	COUPE
		F >>91JS1 01686			COUPE
		F >>91JS1 09839			COUPE (J)
		F >>91JS1 05093			COUPE M 637
		F >>93JS0 00314			COUPE TURBO
		F >>91JS1 40603			TARGA
		F >>91JS1 49575			TARGA (J)
		F >>91JS1 50606			CABRIO
		F >>91JS1 59576			CABRIO (J)
		F >>93JS0 20118			TURBO CABRIO
		F >>93JS0 10088			TURBO TARGA
19	911 502 029 02	Dachrahmen	/L	1	COUPE
		mit			
		Windschutzrahmenteil			
		F 91JS1 01687>>			COUPE
		F >>91KS1 00958			COUPE
		F >>91KS1 40341			TARGA
		F 91JS1 09840>>			COUPE (J)
		F 91JS1 05094>>			COUPE M 637
		F >>91KS1 50414			CABRIO
		F 91JS0 00315>>			COUPE TURBO
		F >>93KS0 00184			COUPE
		F >>93KS0 10067			TARGA
		F 91JS1 40604>>			TARGA
		F 91JS1 49576>>			TARGA (J)
		F >>93KS0 20083			CABRIO
		F 91JS1 50607>>			CABRIO
		F 91JS1 59577>>			CABRIO (J)
		F 93JS0 20119>>			TURBO CABRIO
		F 93JS0 10089>>			TURBO TARGA
(19)	911 502 029 03	Dachrahmen	/L	1	COUPE
		mit			
		Windschutzrahmenteil			
		F 91KS1 00959>>			COUPE
		F 91KS1 40342>>			TARGA
		F 91KS1 50415>>			CABRIO
		F 93KS0 00185>>			COUPE
		F 93KS0 10068>>			TARGA
		F 93KS0 20084>>			CABRIO
(19)	911 502 030 00	Dachrahmen	/R	1	COUPE
		F >>91JS1 01686			COUPE
		F >>91JS1 09839			COUPE (J)
		F >>91JS1 05093			COUPE M 637
		F >>93JS0 00314			COUPE TURBO
		F >>91JS1 40603			TARGA
		F >>91JS1 49575			TARGA (J)
		F >>91JS1 50606			CABRIO
		F >>91JS1 59576			CABRIO (J)
		F >>93JS0 20118			TURBO CABRIO
		F >>93JS0 10088			TURBO TARGA
(19)	911 502 030 02	Dachrahmen	/R	1	COUPE
		mit			
		Windschutzrahmenteil			
		F 91JS1 01687>>			COUPE
		F 91JS1 09840>>			COUPE (J)
		F 91JS1 05094>>			COUPE M 637
		F 91JS0 00315>>			COUPE TURBO
		F 91JS1 40604>>			TARGA
		F 91JS1 49576>>			TARGA (J)
		F 91JS1 50607>>			CABRIO
		F 91JS1 59577>>			CABRIO (J)
		F 93JS0 20119>>			TURBO CABRIO
		F 93JS0 10089>>			TURBO TARGA

Pos	Teilenummer	Benennung	Bemerkung	St	Modellangabe
(19)	911 502 030 03	Dachrahmen mit Windschutzrahmenteil F 91KS1 00959>> F 91KS1 40342>> F 91KS1 50415>> F 93KS0 00185>> F 93KS0 10068>> F 93KS0 20084>>	/R	1	COUPE COUPE TARGA CABRIO COUPE TARGA CABRIO
20	911 502 220 00	Windschutzquerstück		1	
(21)	911 501 123 04	Längsträger	/L	1	
(21)	911 501 124 04	Längsträger	/R	1	
22	911 501 017 81	Längsträger Radkasten	/L	1	COUPE
(22)	911 501 018 33	Längsträger Radkasten	/R	1	COUPE
-	911 507 625 00	Konsole	/L	1	
-	911 507 626 00	Konsole	/R	1	
24	911 501 115 00	Verstärkung Seitenteil		2	
25	911 501 125 00	Gewindebock		6	
27	911 501 167 03	Aufnahme	/L	1	
(27)	911 501 168 00	Aufnahme	/R	1	
28	911 501 313 00	Eckverstärkung	/L	1	
(28)	911 501 314 00	Eckverstärkung für Deckelzug	/R	1	
29	911 502 483 00	Führungsrohr für Deckelzug	88-	1	
32	911 501 195 00	Wagenheberaufnahme		1	
33	911 501 823 00	Stütze	/L	1	COUPE
(33)	911 501 824 00	Stütze	/R	1	COUPE
34	901 502 245 00	Einfasswinkel	/L	1	COUPE
(34)	901 502 246 00	Einfasswinkel	/R	1	COUPE
35	911 501 577 00	Knotenblech	/L	1	COUPE CABRIO
35	911 507 077 40	Knotenblech	/L	1	TARGA/ CABRIO
(35)	911 501 578 00	Knotenblech	/R	1	COUPE CABRIO
(35)	911 507 078 40	Knotenblech	/R	1	TARGA/ CABRIO
36	911 507 515 00	Führungsrohr vorn		2	SPEEDSTER
37	911 507 517 00	Führungsrohr hinten		2	SPEEDSTER
38	999 209 013 00	Büchse		2	SPEEDSTER

- ENDE -

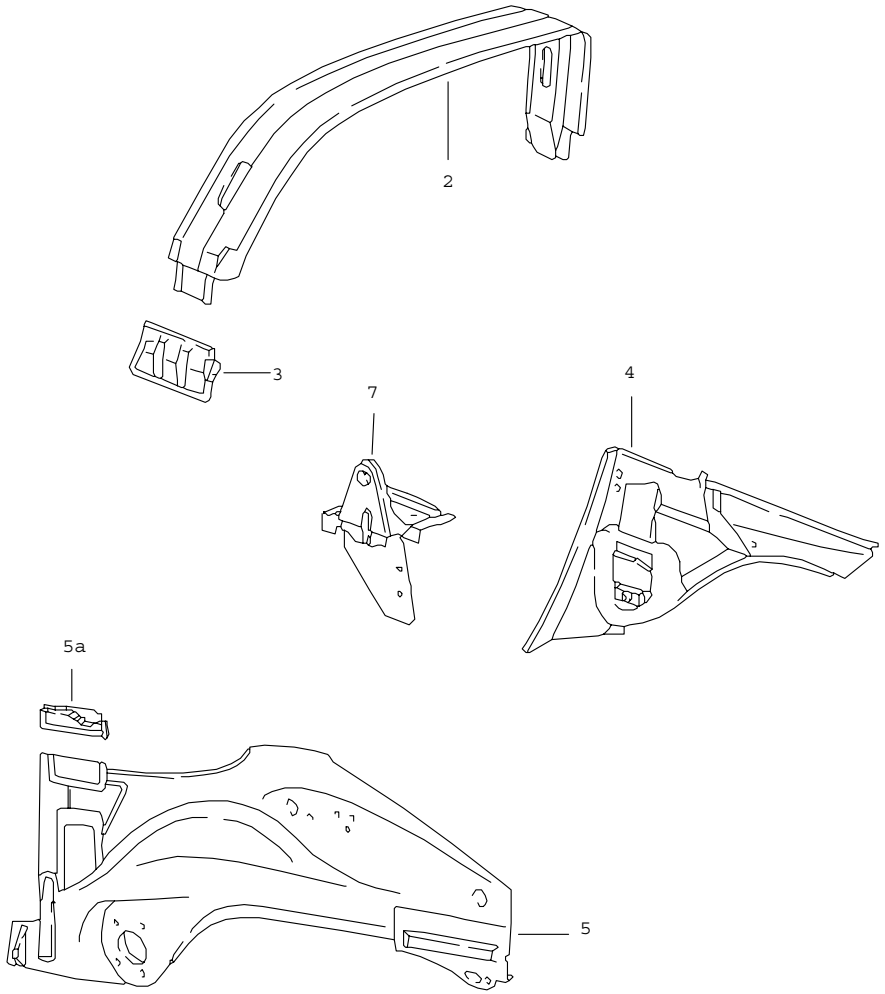

Pos	Teilenummer	Benennung	Bemerkung	St	Modellangabe
		Innenhaut			TARGA/CABRIO /SPEEDSTER
2	911 565 001 40	Sturzbügel		1	TARGA
3	911 501 203 40	Verbindungsblech	/L	1	TARGA
(3)	911 501 204 40	Verbindungsblech	/R	1	TARGA
(4)	911 501 205 43	Fond-Innenwand	/L	1	TARGA
(4)	911 501 205 65	Fond-Innenwand	/L	1	CABRIO
(4)	911 507 105 00	Fond-Innenwand	/L	1	SPEEDSTER
(4)	911 501 206 43	Fond-Innenwand	/R	1	TARGA
(4)	911 501 206 65	Fond-Innenwand	/R	1	CABRIO
(4)	911 507 106 00	Fond-Innenwand	/R	1	SPEEDSTER
(5)	911 501 017 73	Längsträger Radkasten	/L	1	TARGA
(5)	911 501 017 68	Längsträger Radkasten	/L	1	CABRIO
(5)	911 501 017 92	Längsträger Radkasten	/L	1	SPEEDSTER
(5)	911 501 018 73	Längsträger Radkasten	/R	1	TARGA
(5)	911 501 018 68	Längsträger Radkasten	/R	1	CABRIO
(5)	911 501 018 92	Längsträger Radkasten	/R	1	SPEEDSTER
5A	911 501 465 60	Einsatz	/L	1	CABRIO
5A	911 501 466 60	Einsatz	/R	1	CABRIO
7	911 501 431 61	Verdecklager	/L	1	CABRIO/ SPEEDSTER
(7)	911 501 432 61	Verdecklager	/R	1	CABRIO/ SPEEDSTER

- ENDE -

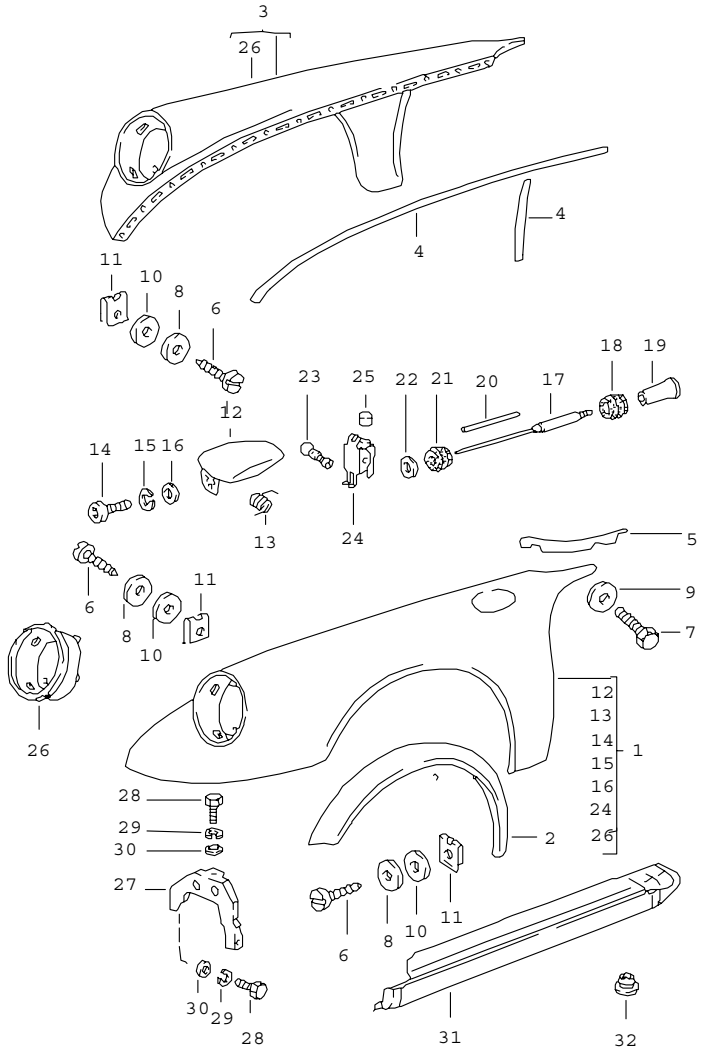

Pos	Teilenummer	Benennung	Bemerkung	St	Modellangabe
		Kotflügel mit Blechtankschale			
		gültig bis: F >>91KS1 00958 F >>91KS1 40341 F >>91KS1 50414 F >>93KS0 00184 F >>93KS0 10067 F >>93KS0 20083			COUPE TARGA CABRIO COUPE TARGA CABRIO
1	911 503 031 09	Kotflügel	/L	1	CARRERA
(1)	930 503 031 12	Kotflügel	/L	1	TURBO/ CARRERA M 491
2	930 503 307 00	Kotflügelanschlussblech	/L	1	TURBO/ CARRERA M 491
(2)	930 503 308 00	Kotflügelanschlussblech	/R	1	TURBO/ CARRERA M 491
3	A 911 503 032 04	Kotflügel	/R	1	CARRERA
3	911 503 032 10	Kotflügel	/R	1	CARRERA
(3)	930 503 032 12	Kotflügel	/R	1	TURBO/ CARRERA M 491
4	000 043 129 00	Abdichtband 25 X 2 MM		*	
5	901 503 394 22	Keder 4,3 MM		2	
(5)	911 799 503 07	Kotflügelkeder 6,5 MM		X	
6	900 187 010 02	Blechschraube BZ 6,3 X 19		32	
7	900 067 011 02	Zylinderschraube M 6 X 20		4	
8	N 011 666 7	Scheibe B 6,4		32	
9	N 011 550 1	Scheibe B 6,5		4	
(9)	N 011 666 7	Scheibe B 6,4		4	

Pos	Teilenummer	Benennung	Bemerkung	St	Modellangabe
(9)	999 025 098 02	Scheibe		X	
10	999 704 157 40	Scheibe		32	
11	999 591 327 02	Blechmutter B 6,3		32	
12	911 504 031 00	Deckel		1	
13	911 504 331 00	Biegefeder		1	
14	900 067 051 02	Zylinderschraube M 5 X 10		3	
15	N 012 005 3	Federring B 5		3	
16	900 025 003 02	Unterlegscheibe A 5,3		3	
17	901 504 317 21	Deckelzug		1	
18	911 504 385 00	Gummischeibe		1	
19	901 552 822 00	Knopf		1	
20	901 504 385 20	Verbindungsrohr		1	
21	999 702 020 50	Gummitülle		1	
22	914 504 319 00	Abdichttülle		1	
23	999 230 002 02	Schraubnippel		1	
24	901 504 034 20	Lager		1	
25	911 025 679 00	Puffer		1	
(26)	911 503 015 05	Scheinwerfermulde	/L	1	
(26)	911 503 016 05	Scheinwerfermulde	/R	1	
(27)	911 503 079 01	Kotflügelstütze	/L	1	
(27)	911 504 080 00	Stütze	/R	1	
28	900 075 087 02	Sechskantschraube M 8 X 16		4	
29	900 027 015 02	Federring B 8		4	
30	A 900 025 007 02	Scheibe A 8,4		4	
(30)	900 025 007 02	Scheibe A 8,4		4	
31	911 503 401 05	Einstiegschweller	/L	1	
(31)	911 503 402 05	Einstiegschweller	/R	1	
32	411 837 111	Abdeckkappe		4	

- ENDE -

Modell	Jahr	HG	UG	Bildtafel	Einschränkungen	Update	14:41	17.08.2006	PORSCHE	PET	PORSCHE
911	89	8	01	801-31		203					

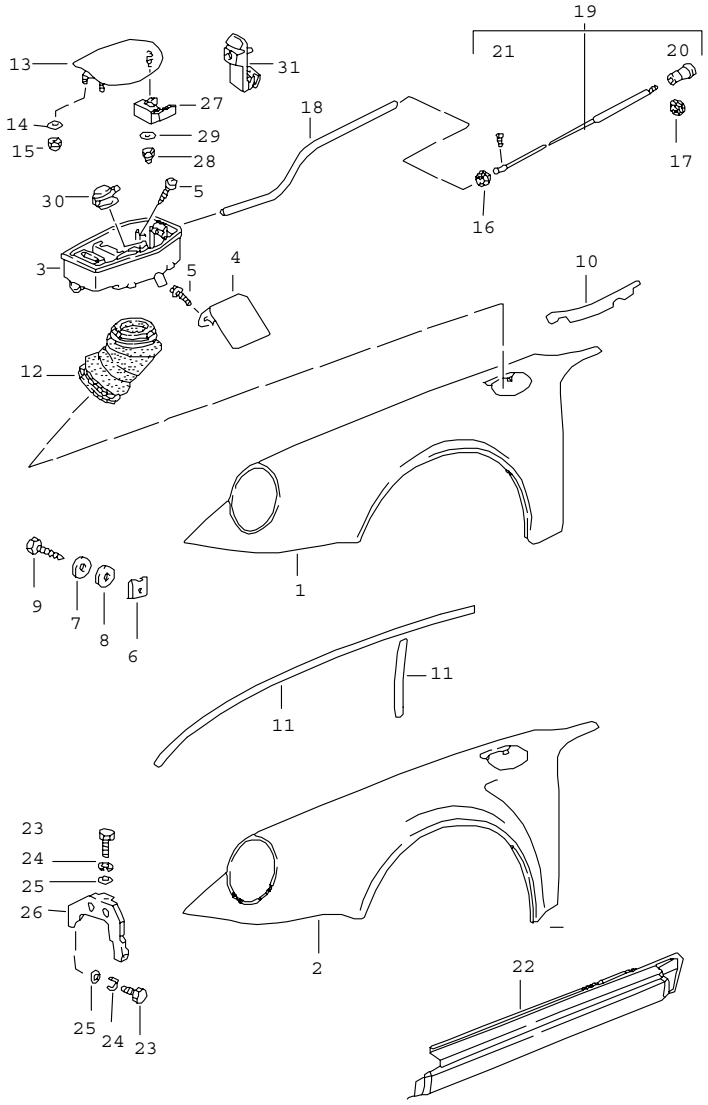

Pos	Teilenummer	Benennung	Bemerkung	St	Modellangabe
		Kotflügel mit Kunststofftankschale			
		gültig ab: F 91KS1 00959>> F 91KS1 40342>> F 91KS1 50415>> F 93KS0 00185>> F 93KS0 10068>> F 93KS0 20084>>			COUPE TARGA CABRIO COUPE TARGA CABRIO
(1)	911 503 031 13	Vorderkotflügel	/L	1	CARRERA
(1)	911 503 032 10	Kotflügel	/R	1	CARRERA/
2	930 503 031 14	Vorderkotflügel	/L	1	TURBO/ CARRERA M 491
(2)	930 503 032 12	Kotflügel	/R	1	TURBO/ CARRERA M 491
3	964 201 030 00	Schale		1	
4	964 201 279 00	Schutzlappen		1	
5	999 919 089 07	Kombischraube 5 X 16		4	
5	999 919 089 07	Kombischraube		5	
6	999 591 327 02	Blechmutter B 6,3		16	
7	999 704 157 40	Scheibe		32	
8	900 151 003 02	Scheibe A 6,4		32	
9	900 187 010 02	Blechschraube BZ 6,3 X 19		32	
10	901 503 394 22	Keder 4,3 MM		2	
10	911 799 503 07	Kotflügelkeder 6,5 MM		X	
11	000 043 129 00	Abdichtband 25 X 2		X	
12	911 201 367 00	Stulpe		1	
13	964 504 033 00	Deckel		1	

Pos	Teilenummer	Benennung	Bemerkung	St	Modellangabe
14	900 025 053 07	Scheibe A 5,3		2	
15	900 085 011 07	Hutmutter M 5		2	
16	999 702 076 50	Gummitülle 8 X 14 X 7		1	
17	999 702 020 50	Gummitülle 8 X 12 X 9		1	
18	A 000 043 204 80	Rohr		1	
18	000 043 300 56	Rohrleitung		1	
(18)	911 507 205 00	Rohr		1	SPEEDSTER
19	964 504 037 01	Deckelzug		1	
20	901 552 822 00	Knopf		1	
21	900 146 016 02	Linsenschraube		1	
22	911 503 401 05	Einstiegschweller	/L	1	
(22)	911 503 402 05	Einstiegschweller	/R	1	
23	900 075 087 02	Sechskantschraube M 8 X 16		4	
24	900 027 015 02	Federring B 8		4	
25	900 025 007 02	Scheibe A 8,4		4	
26	911 503 079 01	Kotflügelstütze	/L	1	
(26)	911 504 080 00	Stütze	/R	1	
27	964 504 375 00	Halter		1	
28	900 085 011 07	Hutmutter M 5		1	
29	900 025 003 02	Unterlegscheibe A 5,3		1	
30	964 201 507 00	Deckel		1	
31	964 201 167 00	Riegelverschluss		1	
		- ENDE -			

Modell	Jahr	HG	UG	Bildtafel	Einschränkungen	Update	14:41	17.08.2006	PORSCHE	PET	PORSCHE
911	89	8	01	801-35		203					

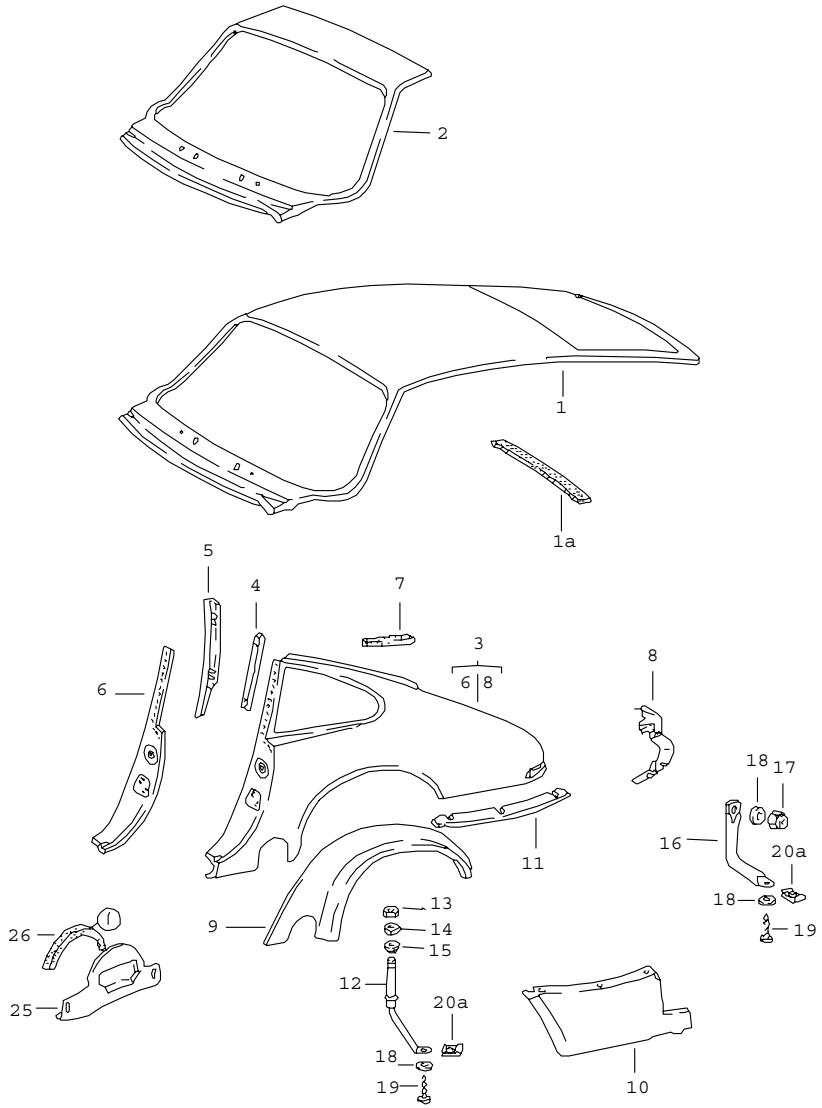

Pos	Teilenummer	Benennung	Bemerkung	St	Modellangabe
		Aussenhaut hinten			
1	911 503 087 08	Dachaussenhaut F >>91JS1 01686 F >>91JS1 09839 F >>91JS1 05093 F >>93JS0 00314		1	COUPE COUPE COUPE (J) COUPE M 637 COUPE TURBO
1	901 503 051 00	Dachaussenhaut F 91JS1 01687>> F 91JS1 09840>> F 91JS1 05094>> F 93JS0 00315>>		1	COUPE COUPE COUPE (J) COUPE M 637 COUPE TURBO
(1)	911 503 087 16	Dachaussenhaut bis für Fahrzeuge mit Falzbreite 15 MM MOD. 89		1	COUPE
(1)	911 503 087 09	Dachaussenhaut F >>91JS1 01686 F >>91JS1 09839 F >>91JS1 05093 F >>93JS0 00314		1	COUPE M 650 COUPE COUPE (J) COUPE M 637 COUPE TURBO
(1)	901 503 051 05	Dachaussenhaut F 91JS1 01687>> F 91JS1 09840>> F 91JS1 05094>> F 93JS0 00315>>		1	COUPE M 650 COUPE COUPE (J) COUPE M 637 COUPE TURBO
(1)	911 503 087 17	Dachaussenhaut bis für Fahrzeuge mit Falzbreite 15 MM MOD. 89		1	COUPE M 650
1A	911 503 507 01	Schaumstreifen		1	COUPE
2	911 503 987 01	Windschutzrahmenteil bis bis bis für Fahrzeuge mit Falzbreite 10 MM MOD. 89		1	COUPE
(2)	911 503 987 02	Windschutzrahmenteil bis für Fahrzeuge mit Falzbreite 15 MM MOD. 89		1	COUPE

Pos	Teilenummer	Benennung	Bemerkung	St	Modellangabe
(3)	911 503 061 12	Seitenteil bis bis bis für Fahrzeuge mit Falzbreite 10 MM MOD. 89	/L	1	COUPE
(3)	911 503 061 13	Seitenteil bis für Fahrzeuge mit Falzbreite 15 MM MOD. 89	/L	1	COUPE
(3)	930 503 061 03	Seitenteil bis bis bis für Fahrzeuge mit Falzbreite 10 MM MOD. 89	/L	1	TURBO/
(3)	930 503 061 04	Seitenteil bis für Fahrzeuge mit Falzbreite 15 MM MOD. 89	/L	1	TURBO/
(3)	911 503 062 12	Seitenteil bis bis bis für Fahrzeuge mit Falzbreite 10 MM MOD. 89	/R	1	COUPE
(3)	911 503 062 13	Seitenteil bis für Fahrzeuge mit Falzbreite 15 MM MOD. 89	/R	1	COUPE
(3)	930 503 062 02	Seitenteil	/R 87	1	TURBO/
(3)	930 503 062 03	Seitenteil bis bis bis für Fahrzeuge mit Falzbreite 10 MM MOD. 89	/R	1	TURBO/

Pos	Teilenummer	Benennung	Bemerkung	St	Modellangabe
(3)	930 503 062 04	Seitenteil mit POS.9 bis für Fahrzeuge mit Falzbreite 15 MM MOD. 89	/R	1	TURBO COUPE M 491
4	911 503 193 00	Halteschiene F >>91HS1 02284 F >>91HS1 05062 F >>91HS1 09747 F >>93HS0 00540		2	COUPE COUPE COUPE M 637 COUPE (J) TURBO COUPE
4	911 503 193 01	Halteschiene F 91HS1 02285>> F 91HS1 05063>> F 91HS1 09748>> F 93HS0 00541>>		2	COUPE COUPE COUPE M 637 COUPE (J) TURBO COUPE
5	911 502 043 02	Schlosssäule Innenblech bis bis bis für Fahrzeuge mit Falzbreite 10 MM MOD. 89	/L	1	
(5)	964 502 071 01	Innenblech Innenblech bis für Fahrzeuge mit Falzbreite 15 MM MOD. 89	/L	1	
(5)	911 502 044 02	Schlosssäule Innenblech bis bis bis für Fahrzeuge mit Falzbreite 10 MM MOD. 89	/R	1	
(5)	964 502 072 01	Innenblech Innenblech bis für Fahrzeuge mit Falzbreite 15 MM MOD. 89	/R	1	

Pos	Teilenummer	Benennung	Bemerkung	St	Modellangabe
6	911 502 041 04	Schlosssäule bis bis bis für Fahrzeuge mit Falzbreite 10 MM MOD. 89	/L	1	
(6)	964 502 041 00	Schlosssäule bis für Fahrzeuge mit Falzbreite 15 MM MOD. 89	/L	1	
(6)	911 502 042 04	Schlosssäule bis bis bis für Fahrzeuge mit Falzbreite 10 MM MOD. 89	/R	1	
(6)	964 502 042 00	Schlosssäule bis für Fahrzeuge mit Falzbreite 15 MM MOD. 89	/R	1	
7	911 504 933 00	Abdichtung	/L	1	
(7)	911 504 934 00	Abdichtung	/R	1	
8	911 503 073 00	Steg Heckleuchtengehäuse	/L	1	
(8)	911 503 074 00	Steg Heckleuchtengehäuse	/R	1	
9	930 503 907 00	Kotflügelanschlussblech	/L	1	TURBO CARRERA M 491
(9)	930 503 908 00	Kotflügelanschlussblech	/R	1	TURBO CARRERA M 491
10	911 503 067 03	Unterteil Unterteil	/L	1	CARRERA
(10)	930 503 067 00	Seitenteil Unterteil	/L	1	TURBO CARRERA M 491
(10)	911 503 068 03	Unterteil Unterteil	/R	1	CARRERA
(10)	930 503 068 00	Seitenteil Unterteil	/R	1	TURBO CARRERA M 491
11	911 503 185 01	Zwischenlage	/L	1	CARRERA
(11)	911 503 186 01	Zwischenlage	/R	1	CARRERA
(11)	930 503 197 00	Zwischenlage		2	TURBO/M 491
(11)	000 043 204 81	Zwischenlage		*	TURBO CARRERA M 491
12	911 501 623 02	Stützrohr	/V	2	
13	900 078 009 02	Sechskantmutter M 20 X 1,5		2	
(14)	900 025 021 02	Scheibe A 21		2	
15	901 501 913 21	Dichtring		2	
16	930 501 628 01	Stützrohr	/H/L	1	
16	911 501 628 01	Stützrohr	/H/R	1	
17	900 910 012 02	Sicherungsmutter M 6		2	
18	N 011 666 7	Scheibe 6,4		6	
(19)	900 187 108 02	Blechschraube BZ 6,3 X 16		4	
20A	999 507 048 03	Blechmutter B 6,3		4	
(25)	911 504 753 01	Federdeckel	/L	1	CARRERA
25	930 504 753 00	Federdeckel	/L	1	TURBO/ CARRERA M 491
(25)	911 504 754 01	Federdeckel	/R	1	CARRERA
(25)	930 504 754 00	Federdeckel	/R	1	TURBO/ CARRERA M 491
26	911 559 511 00	Dichtung		2	

- ENDE -

Modell	Jahr	HG	UG	Bildtafel	Einschränkungen	Update	14:41	17.08.2006	PORSCHE PET PORSCHE
911	89	8	01	801-40		203			

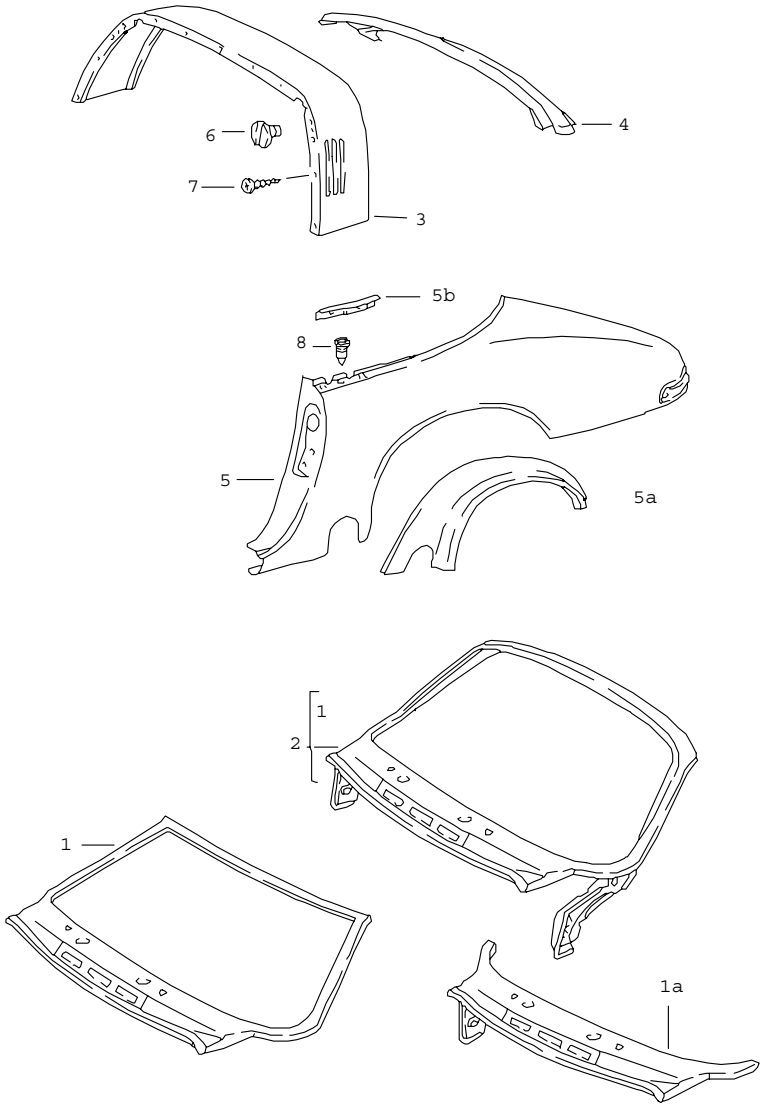

Pos	Teilenummer	Benennung	Bemerkung	St	Modellangabe
		Aussenhaut			TARGA/CABRIO /SPEEDSTER
1	911 503 087 42	Windlaufmittelteil für Fahrzeuge mit Falzbreite 10 MM MOD. 89		1	
(1)	911 503 087 46	Windlaufmittelteil für Fahrzeuge mit Falzbreite 15 MM MOD. 89		1	
1A	911 503 523 00	Windlauf unten		1	SPEEDSTER
2	911 599 503 34	Front-Fensterrahmen für Fahrzeuge mit Falzbreite 10 MM MOD. 89		1	TARGA/CABRIO
(2)	911 599 503 35	Front-Fensterrahmen für Fahrzeuge mit Falzbreite 15 MM MOD. 89		1	TARGA/CABRIO
3	911 565 043 48	Verkleidung	87	1	TARGA
3	911 565 083 00	Verkleidung Sturzbügel		1	TARGA
	70B	Schwarz	-88		
	9XM	Schwarz	89		
4	901 503 322 40	Mittelteil für Fahrzeuge mit Falzbreite 10 MM MOD. 89		1	
4	964 503 511 40	Mittelteil für Fahrzeuge mit Falzbreite 15 MM MOD. 89		1	
5	911 503 061 51	Seitenteil	/L	1	TARGA
(5)	930 503 061 42	Seitenteil	/L	1	TARGA M 491
(5)	911 503 061 62	Seitenteil	/L	1	CABRIO/ SPEEDSTER

Pos	Teilenummer	Benennung	Bemerkung	St	Modellangabe
(5)	930 503 061 61	Seitenteil	/L	1	CABRIO M 491 SPEEDSTER
(5)	911 503 062 51	Seitenteil	/R	1	TARGA
(5)	930 503 062 42	Seitenteil	/R	1	TARGA M 491
(5)	911 503 062 62	Seitenteil		1	CABRIO/ SPEEDSTER
(5)	930 503 062 61	Seitenteil	/R	1	CABRIO M 491 SPEEDSTER
5A	930 503 907 00	Kotflügelanschlussblech	/L	1	TURBO M 491
(5A)	930 503 908 00	Kotflügelanschlussblech	/R	1	TURBO M 491
5B	911 503 627 00	Aufnahmerahmen	/L	1	SPEEDSTER
(5B)	911 503 628 00	Aufnahmerahmen	/R	1	SPEEDSTER
6	901 801 153 40	Verschlussschraube Skihalter		4	TARGA
7	N 013 957 5	Blechschraube B 3,5 X 9,5		15	TARGA
8	911 565 363 00	Wasserablaufventil		2	TARGA
		- ENDE -			

Pos	Teilenummer	Benennung	Bemerkung	St	Modellangabe

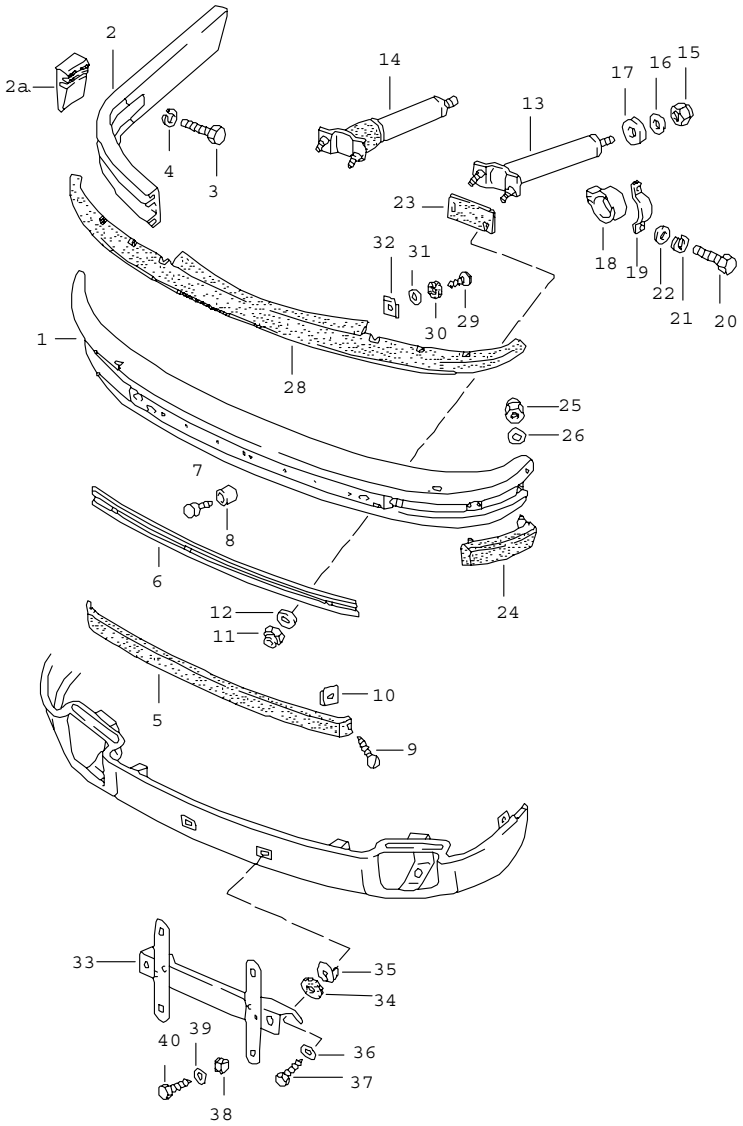

Pos	Teilenummer	Benennung	Bemerkung	St	Modellangabe
		Stossfänger vorn			
(1)	911 505 011 18	Stossfänger		1	
1	930 505 011 02	Stossfänger		1	M 288
5	911 505 147 03	Rammschutzleiste		1	
6	911 505 149 02	Einlage		1	
7	911 505 417 00	Zierleistenstopfen		7	
8	911 505 418 00	Tülle		7	
9	900 143 085 07	Blechschraube B 4,2 X 16		2	
10	999 507 018 02	Blechmutter B 4,2		2	
11	N 011 185 6	Sechskantmutter M 10		4	
12	900 025 008 09	Scheibe A 10,5		4	
13	911 505 045 03	Prallrohr		2	
14	911 505 279 03	Pralldämpfer M 8		2	M 058/113
15	900 084 004 02	Sechskantmutter M 8		2	
(15)	999 084 608 02	Sechskantmutter M 12		2	M 058
16	900 151 008 02	Scheibe A 8,4		2	
(16)	900 025 009 02	Scheibe A 13		2	M 058
17	911 505 220 01	Unterlage		2	
(17)	911 505 219 01	Unterlage		2	M 058
18	911 505 221 00	Anschlag		2	
19	911 505 223 00	Lagerbügel		2	
20	900 075 085 02	Sechskantschraube M 8 X 20		4	
21	900 027 015 02	Federring A 8		4	

Pos	Teilenummer	Benennung	Bemerkung	St	Modellangabe	Pos	Teilenummer	Benennung	Bemerkung	St	Modellangabe
22	900 025 007 02	Scheibe A 8,4		4							
23	911 505 311 00	Unterlage		2							
24	911 505 307 00	Blende	/L	1							
(24)	911 505 308 00	Blende	/R	1							
25	N 021 196 1	Sicherungsmutter M 5		4							
26	N 011 665 3	Scheibe A 5,3		4							
28	911 505 187 01	Dichtleiste		1							
29	N 013 968 7	Blechschraube B 4,8 X 13		10							
30	999 704 157 40	Scheibe		4							
31	N 011 665 3	Scheibe A 5,3		10							
32	999 507 041 09	Blechmutter B 4,8		10							
		Kennzeichen Befestigung vorn									
(33)	911 701 201 00	Halter		1							
33	911 701 053 00	Halter		1	M 218						
(33)	911 701 201 02	Halter		1	M 411						
34	803 955 637	Gummischeibe		2							
35	999 591 354 02	Prestole-Käfig		2							
36	N 011 524 7	Scheibe A 6,4		2							
37	900 187 115 02	Kombischraube B 5,5 X 16		2							
38	999 591 498 40	Einsteckmutter		2							
39	900 151 028 02	Scheibe B 4,3		2							
40	900 143 134 00	Blechschraube BZ 4,2 X 9,5		2							
		- ENDE -									

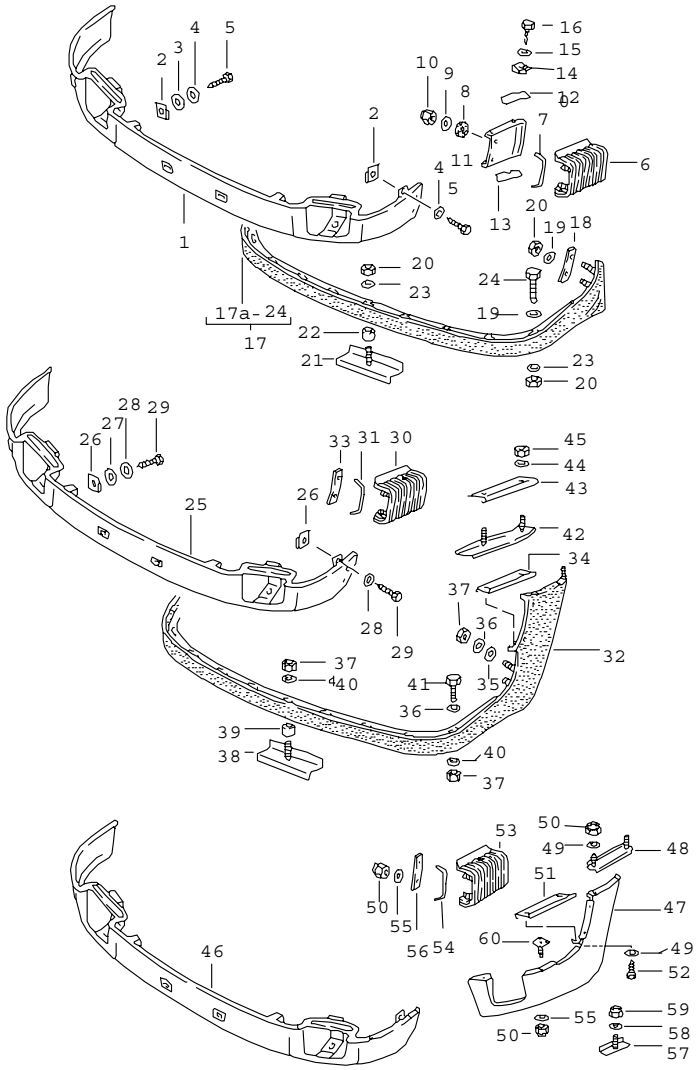

Pos	Teilenummer	Benennung	Bemerkung	St	Modellangabe
		Bugschürze Frontspoiler CARRERA			
1	911 503 971 00	Bugschürze		1	
(1)	911 503 971 01	Bugschürze		1	M 637
2	999 591 327 02	Blechmutter B 6,3		4	
3	999 704 157 40	Scheibe		2	
4	N 011 666 7	Scheibe B 6,4		4	
5	900 187 010 02	Blechschraube BZ 6,3 X 19		4	
6	911 799 505 63	Balg	/L	1	
(6)	911 799 505 64	Balg	/R	1	
7	911 505 375 00	Spannbügel		2	
8	901 511 791 21	Gummischeibe		4	
9	900 025 003 02	Unterlegscheibe A 5,3		4	
10	900 910 009 02	Sicherungsmutter NM 5		4	
11	911 503 315 00	Bugschürze	/L	1	
(11)	911 503 316 00	Bugschürze	/R	1	
12	911 503 326 00	Zwischenlage		1	
13	911 503 325 00	Zwischenlage		1	
14	999 507 041 09	Blechmutter B 4,8		8	
15	N 011 665 3	Scheibe A 5,3		8	
16	900 187 018 02	Sechskantblechschraube B 4,8 X 16		8	
17	911 503 995 00	Einbausatz zum nachträglichen Einbau nur in Verbindung mit		1	
-	911 512 909 00	Einbausatz Heckspoiler CARRERA oder		1	

Pos	Teilenummer	Benennung	Bemerkung	St	Modellangabe
-	930 512 901 00	Einbausatz Heckspoiler TURBO LOOK		1	
17A	911 503 055 00	Bugspoiler		1	
18	911 503 141 00	Unterlage	/L	1	
(18)	911 503 142 00	Unterlage	/R	1	
19	N 011 666 7	Scheibe B 6,4		8	
20	900 910 012 02	Sicherungsmutter M 6		15	
21	911 503 023 00	Beilage		7	
22	911 503 349 00	Distanzhülse		11	
23	N 011 524 7	Scheibe A 6,4		11	
24	N 010 217 9	Sechskantschraube M 6 X 20		4	
		TURBO - TURBO-LOOK			
25	930 503 971 00	Bugschürze		1	
26	999 591 327 02	Blechmutter B 6,3		4	
27	999 704 157 40	Scheibe		2	
28	N 011 666 7	Scheibe B 6,4		4	
29	900 187 010 02	Blechschraube BZ 6,3 X 19		4	
31	911 505 375 00	Spannbügel		2	
32	930 503 055 01	Bugspoiler		1	
33	930 503 329 00	Unterlage	/L	1	
(33)	930 503 330 00	Unterlage	/R	1	
34	930 503 327 01	Presslochplatte		2	
35	901 565 448 40	Distanzscheibe		4	
36	N 011 666 7	Scheibe B 6,4		8	
37	900 910 012 02	Sicherungsmutter M 6		15	
38	911 503 023 00	Beilage		7	
39	911 503 349 00	Distanzhülse		11	
40	N 011 524 7	Scheibe A 6,4		11	
41	N 010 217 9	Sechskantschraube M 6 X 20		4	
42	930 503 131 00	Schraubenplatte	/L	1	
(42)	930 503 132 00	Schraubenplatte	/R	1	
43	930 503 197 00	Keder		2	
44	N 011 665 3	Scheibe B 5,3		4	
45	N 011 005 14	Sechskantmutter M 5		4	
		TURBO-LOOK Frontspoiler			
46	930 503 971 00	Bugschürze		1	
47	930 503 391 00	Bugschürze	/L	1	
(47)	930 503 392 00	Bugschürze	/R	1	
48	930 503 137 00	Schraubenplatte		2	
49	N 011 665 3	Scheibe B 5,3		8	
50	900 910 009 02	Sicherungsmutter M 5		16	
51	930 503 327 01	Presslochplatte		2	
52	900 187 004 02	Sechskantblechschraube B 4,8 X 19		4	
54	911 505 375 00	Spannbügel		2	
55	900 025 003 02	Unterlegscheibe A 5,3		12	
56	930 503 329 00	Unterlage	/L	1	
(56)	930 503 330 00	Unterlage	/R	1	
57	911 503 173 00	Beilage		6	
58	N 011 524 7	Scheibe A 6,4		6	

Pos	Teilenummer	Benennung	Bemerkung	St	Modellangabe	Pos	Teilenummer	Benennung	Bemerkung	St	Modellangabe
59	900 910 012 02	Sicherungsmutter M 6		6							
60	999 503 068 02	Vierkantschraube M 5		4							
		- ENDE -									

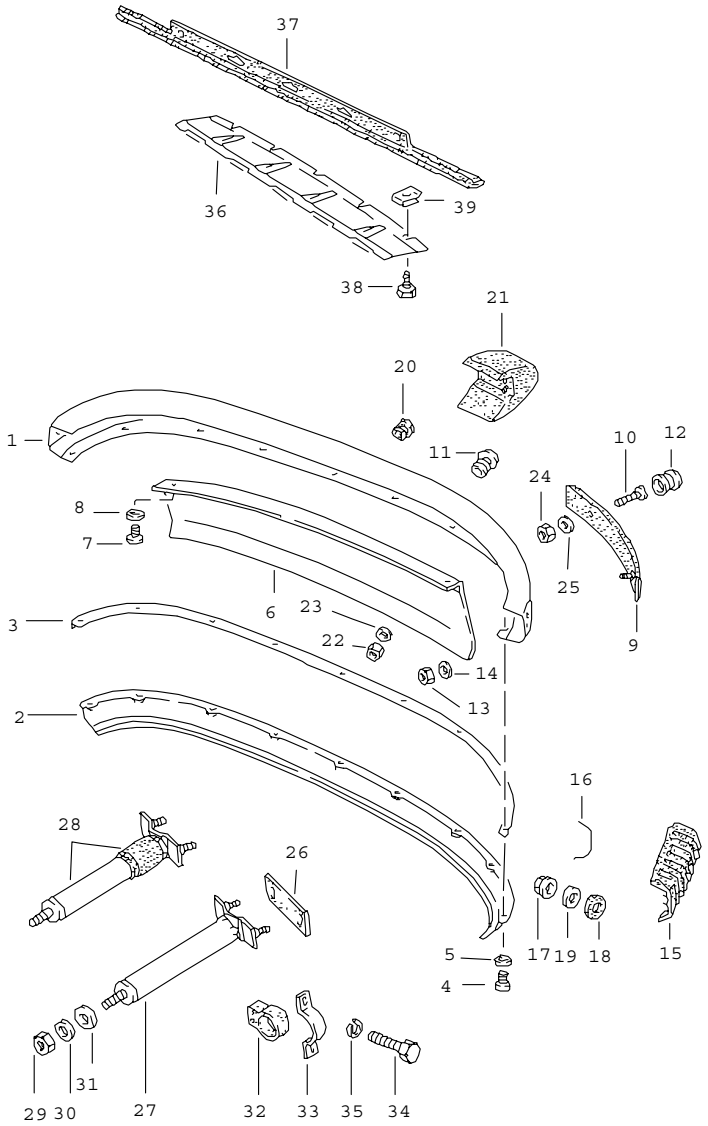

Pos	Teilenummer	Benennung	Bemerkung	St	Modellangabe
		Stossfänger hinten			
1	930 505 012 05	Stossfänger		1	
1	930 505 112 01	Stossfänger		1	M 215
2	911 505 171 08	Heckschürze		1	CARRERA
(2)	930 505 077 04	Heckschürze		1	TURBO CARRERA M 491
3	911 505 345 03	Keder		1	
4	900 278 024 09	Schraube	87	8	
4	900 278 024 09	Schraube M 6 X 10	88-	8	
5	N 011 524 7	Scheibe A 6,4		8	
6	930 505 511 00	Hitzeschutz		1	TURBO
7	900 278 024 09	Schraube	87	3	
7	900 278 024 09	Schraube M 6 X 10	88-	3	TURBO
8	N 011 524 7	Scheibe A 6,4		6	TURBO
(9)	930 505 012 00	Rammschutzleiste	/L	1	TURBO
	70A	Schwarz			CARRERA M 491
(9)	930 505 090 00	Rammschutzleiste	/R	1	TURBO
	70A	Schwarz			CARRERA M 491
(9)	911 505 099 04	Rammschutzleiste	/L	1	CARRERA
	70A	Schwarz			
(9)	911 505 100 01	Rammschutzleiste	/R	1	CARRERA
	70A	Schwarz			
10	999 141 001 02	Halbrundschraube M 5 X 12		2	
11	999 703 181 40	Stopfen 25,7 X 32 X 12		1	

Pos	Teilenummer	Benennung	Bemerkung	St	Modellangabe
12	914 552 233 10	Füllstück		2	CARRERA/ M 058
13	900 910 011 02	Sicherungsmutter M 6		3	TURBO
14	900 151 003 02	Scheibe A 6,4		3	TURBO
14	999 704 135 70	Scheibe 7 X 17 X 1,5		3	TURBO
15	911 799 505 65	Balg	/L 89-	1	
(15)	911 799 505 66	Balg	/R -88	1	
(15)	911 799 505 66	Balg	/R	1	
16	911 505 376 00	Spannbügel		2	
17	900 910 009 02	Sicherungsmutter NM 5		4	
18	901 511 791 21	Gummischeibe		4	
19	900 025 003 02	Unterlegscheibe A 5,3		4	
20	911 505 347 00	Gummitülle		2	
21	930 505 031 00	Stosshorn	/L	1	
(21)	930 505 031 01	Stosshorn	/L	1	M 215
(21)	930 505 032 00	Stosshorn	/R	1	
(21)	930 505 032 01	Stosshorn	/R	1	M 215
22	900 084 004 02	Sechskantmutter M 8		4	
23	900 025 007 02	Scheibe 8,4		4	
24	N 011 185 6	Sechskantmutter M 10		4	
25	900 025 008 09	Scheibe 10,5		4	
26	911 505 311 00	Unterlage		2	
27	911 505 046 03	Prallrohr		2	
28	911 505 280 03	Pralldämpfer		2	M 058/113
29	999 084 608 02	Sechskantmutter M 12		2	
30	900 025 009 02	Scheibe 13		2	
31	911 505 220 01	Unterlage		2	
(31)	911 505 219 01	Unterlage		2	M 058
32	911 505 221 00	Anschlag		2	
33	911 505 223 00	Lagerbügel		2	
34	900 075 085 02	Sechskantschraube M 8 X 20		4	
35	900 027 015 02	Federring A 8		4	
36	911 503 157 01	Hitzeschutz		1	CARRERA
(36)	930 503 157 01	Hitzeschutz		1	TURBO
37	911 503 085 05	Abdichtung		1	
38	900 187 104 02	Blechschraube B 4,8 X 13		5	
39	999 507 041 09	Blechmutter B 4,8		5	
		Kennzeichen Befestigung hinten			
-	928 701 050 03	Halter		1	
-	914 571 903 10	Dichtring		2	
-	900 025 003 02	Unterlegscheibe A 5,3		2	
-	N 100 818 01	Linsenschraube CM 5 X 16		2	
-	999 919 045 02	Sicherungsschraube M 5 X 15		2	
-	999 591 498 40	Einsteckmutter		2	
-	900 151 028 02	Scheibe B 4,3		2	
-	900 143 134 00	Blechschraube BZ 4,2 X 9,5		2	
		- ENDE -			

Modell	Jahr	HG	UG	Bildtafel	Einschränkungen	Update	14:42	17.08.2006	PORSCHE PET PORSCHE
911	89	8	03	803-00		203			

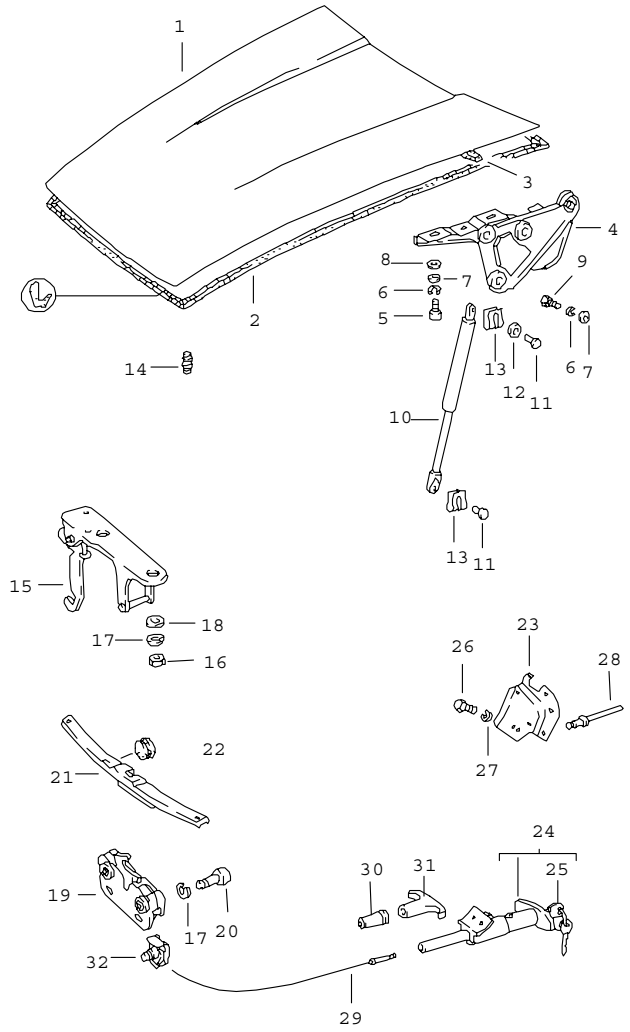

Pos	Teilenummer	Benennung	Bemerkung	St	Modellangabe
		Deckel vorn			
1	911 511 010 01	Deckel	-88	1	
1	964 511 010 00	Deckel	89	1	
2	911 511 923 02	Dichtungsrahmen		1	
3	911 511 127 00	Schutzgummi		1	TARGA
4	911 511 031 00	Scharnier	/L	1	
(4)	964 511 031 00	Scharnier	/L	1	
(4)	911 511 032 00	Scharnier	/R	1	
(4)	964 511 032 00	Scharnier	/R	1	
5	900 067 057 02	Zylinderschraube M 8 X 20		4	
6	900 027 015 02	Federring B 8		10	
7	900 025 007 02	Scheibe 8,4		10	
8	900 151 008 02	Scheibe 8,4		X	
9	900 075 085 02	Sechskantschraube M 8 X 20		6	
10	911 511 331 01	Gasdruckfeder		2	
11	999 166 043 02	Bolzen		4	
12	911 511 332 00	Distanzscheibe		2	
13	N 012 645 2	Sicherung		4	
14	999 703 036 50	Anschlagpuffer		2	
15	911 511 051 02	Schlossoberteil		1	
16	900 076 010 02	Sechskantmutter M 6		2	
17	N 012 007 2	Federring A 6		4	
18	N 011 666 7	Scheibe B 6,4		2	
19	911 511 052 01	Schlossunterteil		1	

Pos	Teilenummer	Benennung	Bemerkung	St	Modellangabe
20	N 014 743 2	Zylinderschraube M 6 X 30		2	
21	911 555 085 00	Abdeckung für Querwand		1	
21A	999 507 254 02	Klemmscheibe D = 3,0		4	
22	999 703 119 40	Stopfen		2	
23	911 502 725 00	Halter für		1	
24	911 511 903 00	Sperrschloss mit 2 Nebenschlüssel ohne bestimmte Schliessung		1	
24	911 511 904 00	Sperrschloss mit 2 Nebenschlüssel Schliessungsnummer Angeben		1	
25	-	siehe Gruppe 8/04/00			
26	N 010 225 4	Sechskantschraube M 5 X 8		2	
(29)	911 511 037 00	Bowdenzug		1	
(29)	911 511 037 01	Bowdenzug		1	M 637
30	911 511 617 00	Distanzbuchse		1	M 637
31	901 552 813 20	Griff		1	M 637
32	911 511 067 00	Befestigungsschelle		1	
		- ENDE -			

Pos	Teilenummer	Benennung	Bemerkung	St	Modellangabe

Modell	Jahr	HG	UG	Bildtafel	Einschränkungen	Update	14:42	17.08.2006	PORSCHE PET PORSCHE
911	89	8	03	803-05		203			

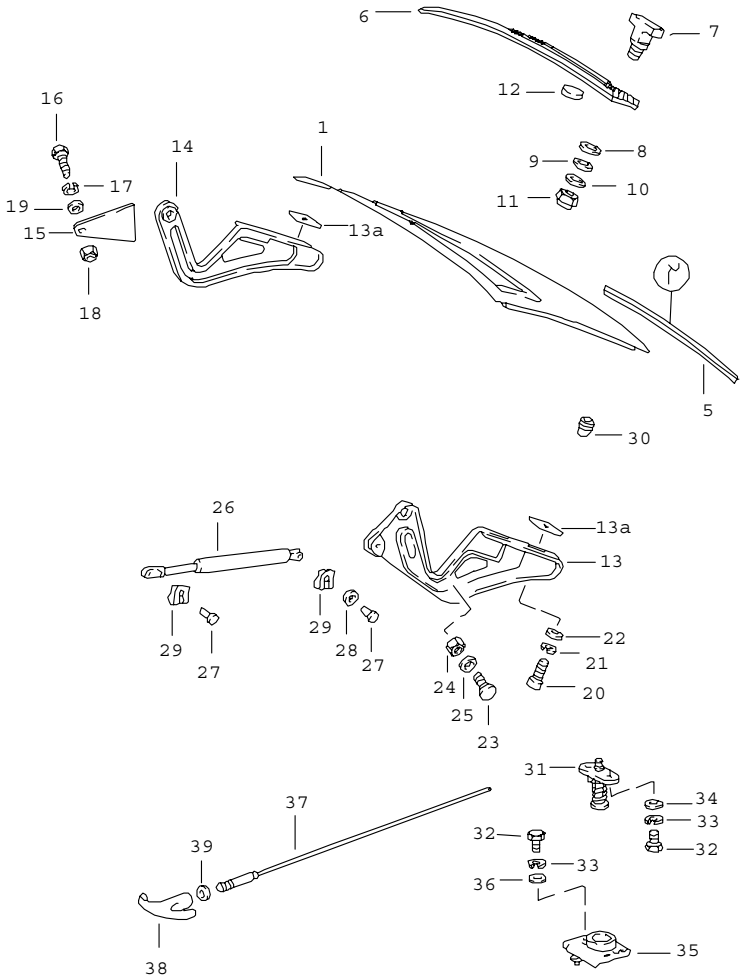

Pos	Teilenummer	Benennung	Bemerkung	St	Modellangabe
		Deckel hinten			
1	911 512 010 65	Deckel		1	CARRERA
(1)	930 512 010 09	Deckel		1	TURBO
(1)	930 512 010 08	Deckel		1	TURBO
5	911 512 129 01	Dichtung		1	
6	911 559 411 00	Lufteinlassgitter		1	CARRERA
7	911 559 433 00	Hammerschraube		6	CARRERA
(7)	911 559 433 01	Hammerschraube		2	M 559
8	911 559 435 00	Distanzscheibe		6	CARRERA
9	113 951 539	Scheibe		6	CARRERA
10	N 011 665 3	Scheibe A 5,3		6	CARRERA
11	900 910 009 02	Sicherungsmutter NM 5		6	CARRERA
(11)	900 034 006 02	Sechskantmutter B M5		2	M 559
12	911 559 151 01	Auflage		6	CARRERA
13	911 512 035 00	Scharnier	/L	1	
13A	999 025 098 02	Scheibe D=9		X	
14	901 512 036 20	Scharnier	/R	1	CARRERA
(14)	930 512 036 00	Deckelscharnier	/R	1	TURBO/M 473 CARRERA M 491
15	930 512 039 00	Hebelblech		1	M 473/TURBO/ CARRERA M 491
16	900 075 016 02	Sechskantschraube M 6 X 22		1	M 473 CARRERA M491
17	N 012 226 5	Federscheibe B 6		1	M 473 CARRERA M 491
18	900 076 010 02	Sechskantmutter M 6		1	M 473 CARRERA M 491

Pos	Teilenummer	Benennung	Bemerkung	St	Modellangabe
19	N 011 524 7	Scheibe 6,4		1	M 473 CARRERA M 491
20	900 067 011 02	Zylinderschraube M 6 X 20		4	
21	N 012 006 4	Federring B 6		4	
22	N 011 666 7	Scheibe B 6,4		4	
23	901 512 471 20	Bundbolzen		2	
24	900 910 023 02	Sicherungsmutter M 8		2	
25	900 025 007 02	Scheibe A 8,4		2	
26	911 512 331 01	Gasdruckfeder		1	CARRERA
(26)	911 512 331 02	Gasdruckfeder		2	TURBO CARRERA M 473/491
27	999 166 043 02	Bolzen		2	
28	911 511 332 00	Distanzscheibe		1	
29	N 012 645 2	Sicherung		2	
29	N 012 645 2	Sicherung		3	M 473
30	999 703 140 40	Gummipuffer		2	
31	930 512 052 00	Schlossoberteil		1	CARRERA
(31)	930 512 052 00	Schlossoberteil		1	TURBO/M 473 CARRERA M 491
32	900 075 162 02	Sechskantschraube M 6 X 16		2	CARRERA
(32)	N 010 217 9	Sechskantschraube M 6 X 20		2	TURBO
33	N 012 006 4	Federring B 6		4	
34	N 011 666 7	Scheibe B 6,4		2	
35	901 512 052 00	Schlossunterteil		1	
36	A 900 025 028 02	Scheibe B 6,4		2	
37	901 511 073 20	Deckelzug		1	
38	901 552 813 20	Griff		1	
39	911 512 531 00	Tülle für Deckelschloss		1	
-	999 651 152 02	Kabelbefestiger		X	
		- ENDE -			

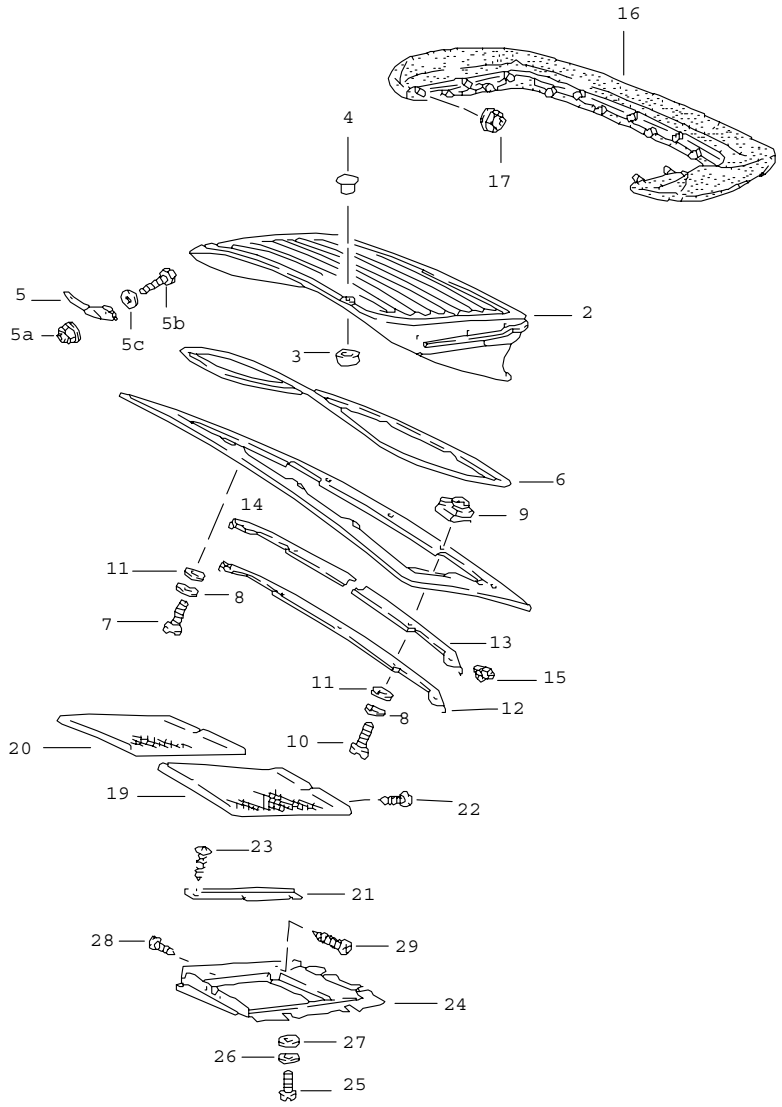

Pos	Teilenummer	Benennung	Bemerkung	St	Modellangabe
		Heckspoiler			
-	911 512 909 00	Einbausatz Heckspoiler zum nachträglichen Einbau nur in Verbindung mit		1	CARRERA M 473
-	911 503 995 00	Einbausatz Frontspoiler		1	
-	930 512 901 00	Einbausatz Heckspoiler zum nachträglichen Einbau nur in Verbindung mit		1	CARRERA TURBO OPTIK
-	911 503 995 00	Einbausatz Frontspoiler		1	
2	930 512 023 00	Heckspoiler		1	TURBO,M 491
(2)	911 512 043 00	Heckspoiler		1	M 473
4	999 703 169 40	Abdeckkappe		1	
5	930 512 253 01	Befestigungswinkel		3	TURBO CARRERA M 047
(5)	930 512 257 00	Befestigungswinkel	/L	1	
(5)	930 512 258 00	Befestigungswinkel	/R	1	
5A	999 084 076 02	Sicherungsmutter M 4		10	
5B	N 040 226 2	Sechskantschraube M 4 X 15		10	
5C	900 025 002 02	Scheibe A 4,3		10	
6	930 512 215 00	Keder		1	TURBO,M 491
6	911 512 215 00	Keder		1	M 473
7	N 014 765 2	Zylinderschraube M 6 X 10		3	
8	N 012 226 5	Federscheibe A 6		5	
9	999 507 328 02	Käfigmutter M 6		5	
10	900 119 091 02	Zylinderschraube M 6 X 15		7	

Pos	Teilenummer	Benennung	Bemerkung	St	Modellangabe
11	N 011 666 7	Scheibe 6,4		10	
12	930 512 281 00	Unterlegschiene		1	TURBO,M 491
13	911 512 289 00	Unterlegschiene	/L	1	M 473
14	911 512 290 00	Unterlegschiene	/R	1	M 473
15	999 703 013 50	Pfropfen		2	
16	930 512 021 00	Spoiler-PU-Rand		1	TURBO,M 491
(16)	911 512 091 00	Spoiler-PU-Rand		1	M 473
(17)	999 084 074 02	Sicherungsmutter		9	M 473
(17)	999 084 075 02	Sicherungsmutter		10	M 473
(17)	999 084 075 02	Sicherungsmutter M 6		17	M 491
19	930 512 031 00	Drahtgitter	/L	1	TURBO
(19)	911 512 231 00	Lochblech	/L	1	M 473/491
20	930 512 032 00	Drahtgitter	/R	1	TURBO
(20)	911 512 232 00	Lochblech	/R	1	M 473/491
21	930 512 175 00	Winkelblech		2	
22	900 143 124 07	Blechschraube 3,5 X 13		2	
23	900 143 114 07	Blechschraube 3,5 X 9,5		6	
24	930 512 241 00	Luftführung		1	TURBO
(24)	930 123 907 00	Luftführung		1	TURBO M 148
(24)	911 512 037 00	Luftleitblech	/L	1	M 473/491
(24)	911 512 038 00	Luftleitblech	/R	1	M 473/491
25	N 014 765 2	Zylinderschraube M 6 X 10		4	
26	N 012 226 5	Federscheibe A 6		4	
27	N 011 666 7	Scheibe B 6,4		4	
28	900 143 124 07	Blechschraube 3,5 X 13		2	
29	900 146 053 07	Linsenschraube M 4 X 18		2	

- ENDE -

Modell	Jahr	HG	UG	Bildtafel	Einschränkungen	Update					
911	89	8	04	804-00		203	14:43	17.08.2006	PORSCHE	PET	PORSCHE

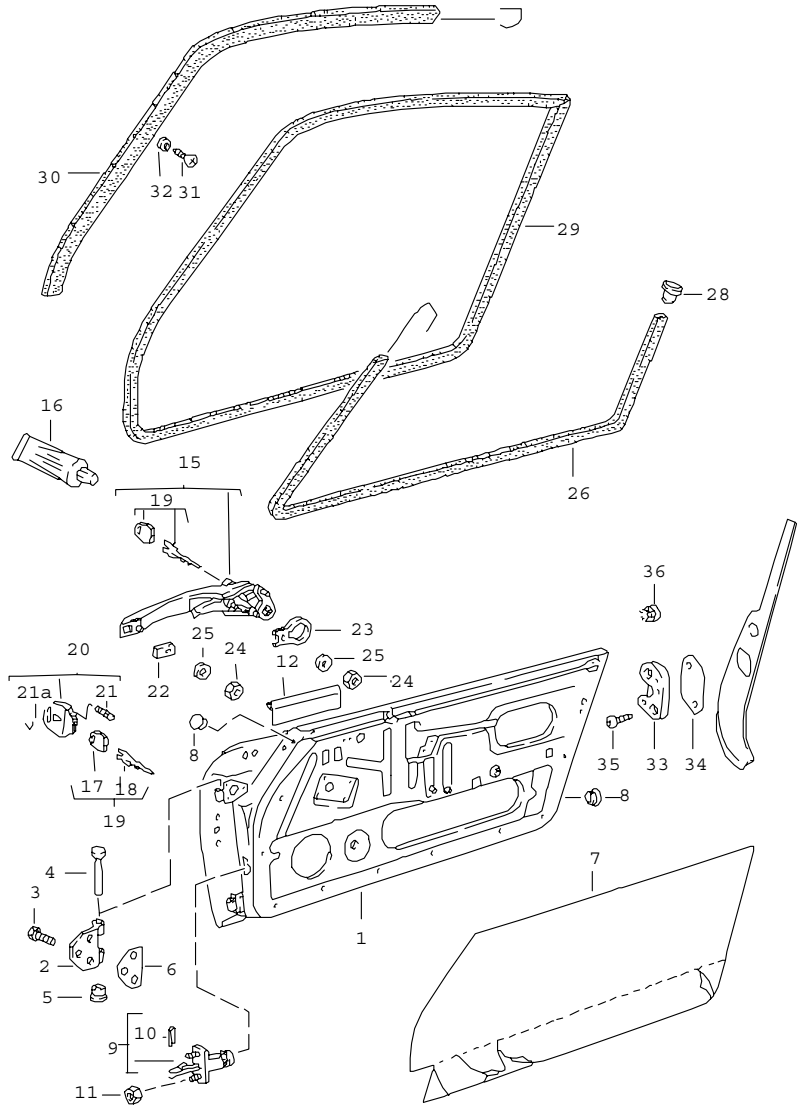

Pos	Teilenummer	Benennung	Bemerkung	St	Modellangabe
		Anbauteile Türen			
1	911 531 005 23	Rohbautür	/L	1	
(1)	911 531 006 09	Rohbautür	/R	1	
(1)	911 531 005 62	Rohbautür	/L 89	1	SPEEDSTER
(1)	911 531 006 62	Rohbautür	/R 89	1	SPEEDSTER
2	901 531 303 21	Scharnierlappen		4	
3	999 093 010 02	Sechskantschraube M 8 X 20		12	
4	901 531 305 20	Türscharnierstift		4	
5	901 531 311 20	Büchse		8	
6	901 531 391 20	Unterlage		4	
(7)	911 531 889 00	Abdichtung	/L -88	1	
(7)	911 531 889 00	Abdichtung	/L 89-	1	
7	911 531 890 00	Abdichtung	/R -88	1	
7	911 531 890 00	Abdichtung	/R 89-	1	
8	999 703 119 40	Stopfen		X	
(8)	999 703 345 40	Abdeckkappe oval 57 X 22 X 64		4	
(8)	999 703 344 40	Abdeckkappe rund 22 X 28 X 4,7		2	
9	A 911 531 057 02	Türfeststeller		2	
(9)	964 537 057 00	Türfeststeller		2	
(9)	964 537 057 00	Türfeststeller		2	
(9)	911 531 057 04	Türfeststeller		2	SPEEDSTER
10	900 309 032 02	Spiralspannstift		2	
(10)	911 531 275 00	Bolzen		2	
-	999 166 008 02	Sicherungsklammer 6		2	
11	900 910 012 02	Sicherungsmutter M 6		4	

Pos	Teilenummer	Benennung	Bemerkung	St	Modellangabe
(11)	999 072 005 09	Sechskantschraube M 6 X 12		4	
11A	N 011 524 7	Scheibe A 6,4		4	
12	911 531 297 00	Keder		2	COUPE
	01C	Satinschwarz			CABRIO
(12)	911 531 297 40	Keder		2	TARGA/
	01C	Satinschwarz			CABRIO
(15)	911 538 941 07	Türaussengriff mit Schliesszylinder und 2 Ersatzschlüssel ohne bestimmte Schliessung	/L	1	
(15)	911 538 941 06	Türaussengriff mit Schliesszylinder und 2 Ersatzschlüssel Schliessungsnummer Angeben	/L	1	
(15)	911 538 942 07	Türaussengriff mit Schliesszylinder und 2 Ersatzschlüssel ohne bestimmte Schliessung	/R	1	
(15)	911 538 942 06	Türaussengriff mit Schliesszylinder und 2 Ersatzschlüssel Schliessungsnummer Angeben	/R	1	
16	000 043 204 21	Fett für Schliesszylinder		X	
17	944 538 431 00	Schlüsselkappe		1	
18	911 538 903 00	Schlüsselrohling		1	
19	911 538 902 00	Ersatzschlüssel mit Schlüsselkappe Schliessungsnummer Angeben Information vorhanden		1	
20	944 538 041 00	Schlüsselleuchte komplett		1	
21	928 537 630 02	Glühlampe E 5,5		1	
21A	944 538 443 00	Wappen		2	
22	911 531 631 00	Unterlage		2	

Pos	Teilenummer	Benennung	Bemerkung	St	Modellangabe
23	911 531 632 00	Unterlage		2	
24	900 910 008 02	Sicherungsmutter M 5		4	
25	900 025 003 02	Unterlegscheibe A 5,3		4	
26	911 531 095 40	Türdichtungsrahmen	-88	2	TARGA/CABRIO
(26)	911 531 095 40	Türdichtungsrahmen	89	2	TARGA/CABRIO /SPEEDSTER
28	911 531 523 65	Abdeckkappe	/H	2	CABRIO
(28)	911 531 537 00	Abdichtgummi	/L/V 89	1	SPEEDSTER
(28)	911 531 538 00	Abdichtgummi	/R/V 89	1	SPEEDSTER
29	911 531 095 02	Türdichtungsrahmen	-88	2	COUPE
(29)	911 531 095 02	Türdichtungsrahmen	89	2	COUPE
30	911 542 403 03	Dichtungsschiene	/L	1	COUPE
30	911 542 404 03	Dichtungsschiene	/R	1	COUPE
31	900 145 081 00	Blechschraube B 2,9 X 6,5		30	COUPE
		F >>91JS1 02525	E		CARRERA COUP
		F >>91JS1 05120	E M637		CARRERA COUP
		F >>91JS1 09893	E (J)		CARRERA COUP
		F >>93JS0 00495	E		TURBO COUP
32	999 591 009 12	Hohlscheibe 3,5 MS		30	COUPE
		F >>91JS1 02525	E		CARRERA COUP
		F >>91JS1 05120	E M637		CARRERA COUP
		F >>91JS1 09893	E (J)		CARRERA COUP
		F >>93JS0 00495	E		TURBO COUP
-	999 190 204 00	Halbrundniet 3,2 X 8		26	
		F 91JS1 02526>>	E		CARRERA COUP
		F 91JS1 05121>>	E M637		CARRERA COUP
		F 91JS1 09894>>	E (J)		CARRERA COUP
		F 93JS0 00496>>	E		TURBO COUP
(33)	993 531 029 00	Schliesskeil	/L	1	
33	993 531 030 00	Schliesskeil	/R	1	
34	901 531 703 23	Unterlage 1 MM		X	
(34)	901 531 703 24	Unterlage 2 MM		X	

Pos	Teilenummer	Benennung	Bemerkung	St	Modellangabe	Pos	Teilenummer	Benennung	Bemerkung	St	Modellangabe
35	999 219 008 00	Senkschraube M 8 X 40		4							
36	911 531 243 00	Verschlussstopfen für Fahrzeuge ohne Alarmanlage	/L -88	1							
		- ENDE -									

Modell	Jahr	HG	UG	Bildtafel	Einschränkungen	Update	14:43	17.08.2006	PORSCHE PET PORSCHE
911	89	8	04	804-05		203			

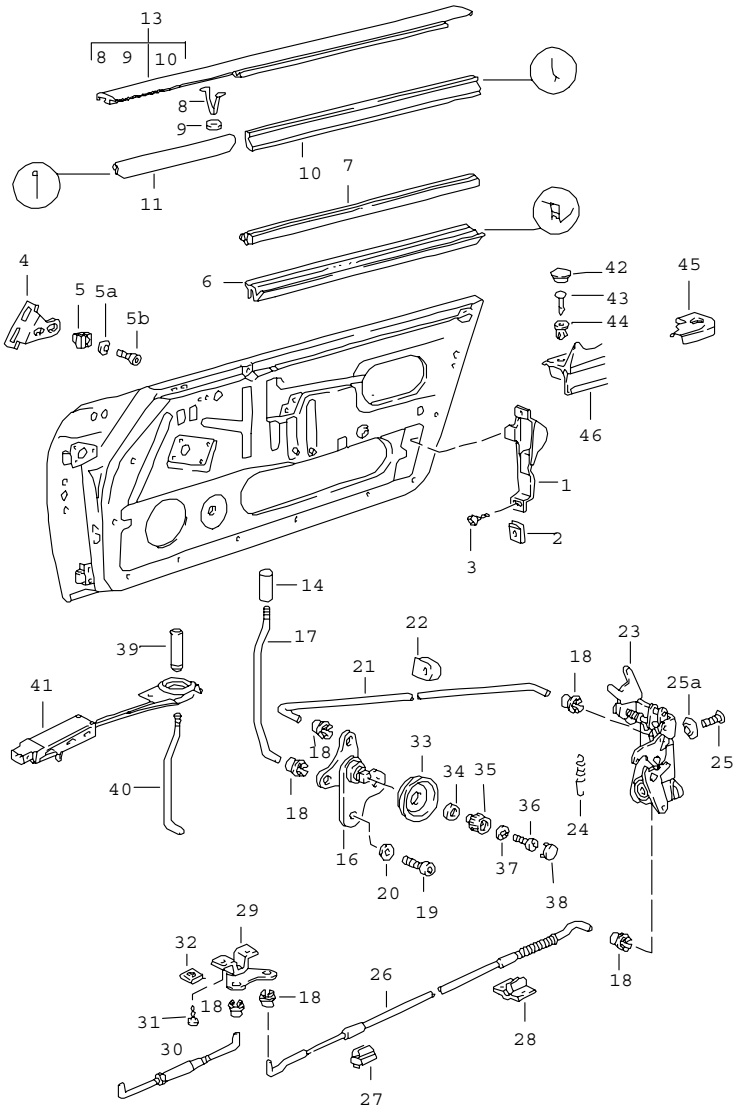

Pos	Teilenummer	Benennung	Bemerkung	St	Modellangabe
		Einbauteile Türen			
(1)	911 537 335 00	Abdeckung	/L	1	CARRERA
(1)	911 537 355 00	Abdeckung	/L	1	M 341
1	911 537 336 00	Abdeckung	/R	1	CARRERA
(1)	911 537 356 00	Abdeckung für Türschloss	/R	1	M 341
2	N 015 438 1	Blechmutter B 3,5		5	
3	900 144 028 07	Blechschraube B 3,5 X 13		5	
(4)	911 555 821 00	Winkel	/L	1	
4	911 555 822 00	Winkel für Schlüsselleiste	/R	1	
5	999 591 498 40	Einsteckmutter B 4,2/4,8		4	
5A	N 011 524 7	Scheibe A 6,4		4	
5B	900 119 064 02	Zylinderschraube M 6 X 15		4	
6	911 531 951 01	Türschachtabdichtung		2	
(6) A	911 531 391 00	Türschachtabdichtung		2	SPEEDSTER
(6)	911 531 391 01	Türschachtabdichtung	/L	1	SPEEDSTER
(6)	911 531 392 01	Türschachtabdichtung innen	/R	1	SPEEDSTER
(7)	901 531 935 20	Türschachtabdichtung	/L	1	COUPE
(7)	911 531 295 40	Türschachtabdichtung	/L	1	TARGA/ CABRIO
7	901 531 936 20	Türschachtabdichtung	/R	1	COUPE
(7)	911 531 296 40	Türschachtabdichtung	/R	1	TARGA/ CABRIO
8	999 591 326 02	Zierleistenklammer		14	
9	911 531 309 00	Ring		14	
(10)	911 531 931 02	Abdichtleiste	/L	1	COUPE

Pos	Teilenummer	Benennung	Bemerkung	St	Modellangabe
(10)	911 531 931 42	Abdichtleiste	/L	1	TARGA/ CABRIO
10	911 531 932 02	Abdichtleiste	/R	1	COUPE
(10)	911 531 932 42	Abdichtleiste	/R	1	TARGA/ CABRIO
11	901 531 933 20	Abdichtleiste		2	
(11)	911 531 297 00	Keder		2	COUPE
	01C	Schwarz			
11	911 531 297 40	Keder		2	TARGA/CABRIO
	01C	Satinschwarz			
(13)	911 531 041 30	Zierleiste	/L	1	COUPE
	70K	Schwarz			
13	911 531 042 30	Zierleiste	/R	1	COUPE
	70K	Schwarz			
(13)	911 531 041 50	Zierleiste	/L	1	TARGA/
	70K	Schwarz			CABRIO
(13)	911 531 042 50	Zierleiste	/R	1	TARGA/
	70K	Schwarz			CABRIO
(13)	911 531 041 60	Zierleiste	/L	1	CABRIO M 070
	70K	Schwarz			
(13)	911 531 042 60	Zierleiste	/R	1	CABRIO M 070
	70K	Schwarz			
14	928 555 359 02	Sicherungsknopf	-88	2	
(14)	928 555 359 02	Sicherungsknopf		2	SPEEDSTER
(16)	911 531 075 02	Druckknopflager	/L	1	
16	911 531 076 02	Druckknopflager	/R	1	
(17)	911 531 707 01	Druckknopfstange	/L -87	1	
(17)	911 531 707 01	Druckknopfstange	/L	1	SPEEDSTER
17	911 531 708 01	Druckknopfstange	/R -87	1	
17	911 531 708 01	Druckknopfstange	/R	1	SPEEDSTER

Pos	Teilenummer	Benennung	Bemerkung	St	Modellangabe
18	993 531 563 00	Gestängeclip		10	
19	900 186 147 02	Zylinderschraube M 6 X 10		4	
20	N 012 226 5	Federscheibe B 6		4	
21	911 531 562 01	Verbindungsstange		2	
22	911 531 599 00	Gummilager		4	
(23)	964 531 053 01	Türschloss mit Aussperrsicherung	/LL/L	1	
(23)	964 531 053 00	Türschloss ohne Aussperrsicherung	/RL/L	1	
(23)	964 531 054 00	Türschloss ohne Aussperrsicherung	/LL/R	1	
(23)	964 531 054 01	Türschloss mit Aussperrsicherung	/RL/R	1	
24	993 531 165 00	Zugfeder		2	
25	999 219 009 00	Senkschraube mikroverkapselt AM 6 X 16		6	
25A	999 591 118 02	Kegelscheibe 6,5 90 DEG		6	
26	911 531 509 01	Bowdenzug		2	
27	911 531 097 00	Halter	/V	2	
28	911 531 099 00	Halter	/H	2	
29	993 531 083 00	Umlenkwinkel	/L	1	
29	993 531 084 00	Umlenkwinkel	/R	1	
30	911 531 091 01	Zugstange		2	
31	N 014 086 4	Blechschraube B 3,5 X 13		4	
32	999 507 009 02	Blechmutter B 3,5		4	
33	928 537 585 02	Lagerschale		2	
34	911 531 705 00	Distanzring		2	TURBO
35	928 537 581 03	Drehknopf AM 5 X 12		2	

Pos	Teilenummer	Benennung	Bemerkung	St	Modellangabe
36	999 218 010 02	Linsenschraube mikroverkapselt M 5 X 12		2	
37	900 116 005 02	Sicherungsscheibe 7		2	
38	911 531 703 00	Abdeckkappe		2	
39	928 637 138 00	Sicherungsknopf	89-	2	
	01C	Satinschwarz mit Diode			
(40)	911 531 707 02	Druckknopfstange	/L 88-	1	
40	911 531 708 02	Druckknopfstange	/R 88-	1	
41	911 637 137 00	Spulenkörper	89-	2	
42	999 703 367 40	Stopfen		4	SPEEDSTER
43	N 013 961 2	Blechschraube 3,9 X 13		4	SPEEDSTER
44	999 591 934 40	Spreizmutter		4	SPEEDSTER
(45)	911 531 821 00	Abdeckkappe	/L/H	1	SPEEDSTER
	01C	Schwarz			
45	911 531 822 00	Abdeckkappe	/R/H	1	SPEEDSTER
	01C	Schwarz			
(46)	911 531 279 00	Abdichtleiste aussen	/L	1	SPEEDSTER
46	911 531 280 00	Abdichtleiste aussen	/R	1	SPEEDSTER
		- ENDE -			

Pos	Teilenummer	Benennung	Bemerkung	St	Modellangabe

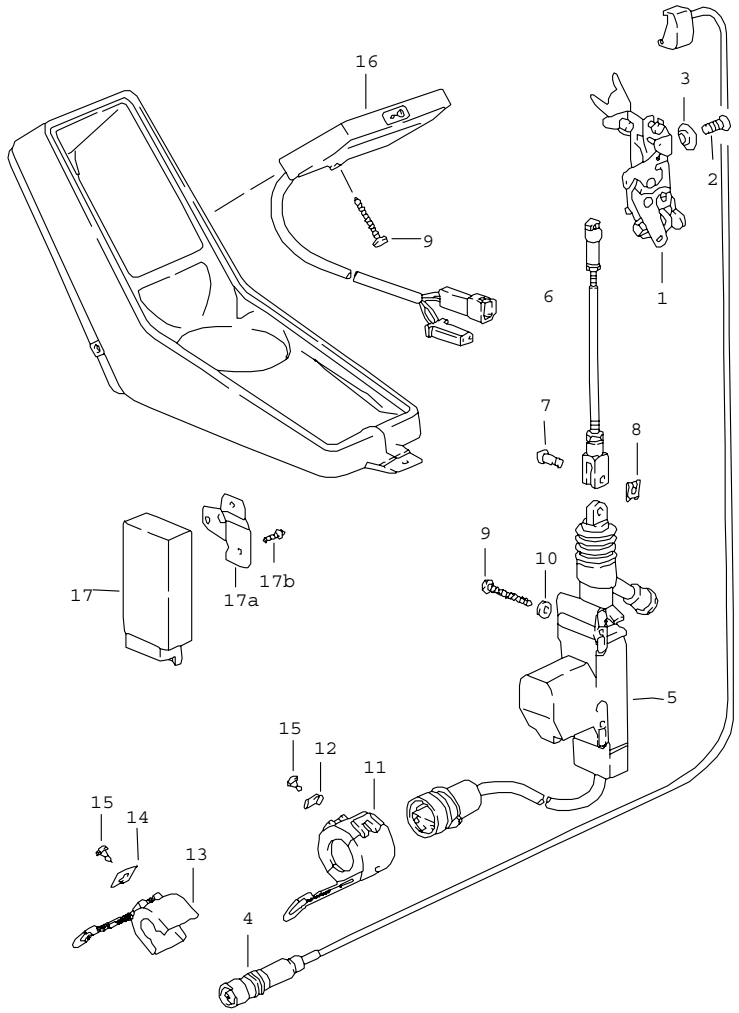

Pos	Teilenummer	Benennung	Bemerkung	St	Modellangabe
		Zentralverriegelung			
1	964 531 053 03	Türschloss mit Aussperrsicherung	/LL/L	1	
(1)	964 531 053 02	Türschloss ohne Aussperrsicherung	/RL/L	1	
(1)	964 531 054 02	Türschloss ohne Aussperrsicherung	/LL/R	1	
(1)	964 531 054 03	Türschloss mit Aussperrsicherung	/RL/R	1	
2	999 219 009 00	Senkschraube mikroverkapselt AM 6 X 16		6	
3	999 591 118 02	Kegelscheibe 6,5 90 DEG		6	
4	964 613 134 00	Mikroschalter		2	
-	911 531 621 00	Kabelhalter		2	
-	900 278 001 00	Senkschraube M 2,5 X 6		2	
5	911 624 211 01	Getriebeelement	-88	2	
(5)	944 624 211 00	Getriebeelement	89-	1	
6	964 537 571 00	Betätigungsstange		2	
7	N 100 438 01	Bolzen		2	
8	N 012 644 1	Sicherung		2	
9	999 141 018 02	Halbrundschraube		5	
10	900 151 001 02	Scheibe		4	
11	944 612 450 01	Halter		2	
12	999 591 711 02	Presslochmutter		2	
13	944 612 420 00	Verriegelung		2	
14	999 591 351 02	Presslochmutter		2	
15	N 013 956 7	Blechschraube BZ 3,5 X 6,5		4	
16	911 613 609 01	Tastenfeld		1	
	01C	Schwarz			

Modell	Jahr	HG	UG	Bildtafel	Einschränkungen	Update			
911	89	8	04	804-06		203	14:45	17.08.2006	PORSCHE PET PORSCHE

Pos	Teilenummer	Benennung	Bemerkung	St	Modellangabe	Pos	Teilenummer	Benennung	Bemerkung	St	Modellangabe
17	911 618 029 00	Steuergerät	-88	1							
(17)	911 618 113 01	Steuergerät	89-	1							
17A	911 618 229 02	Halter		1							
17B	999 919 032 02	Linsenschraube		1							
		- ENDE -									

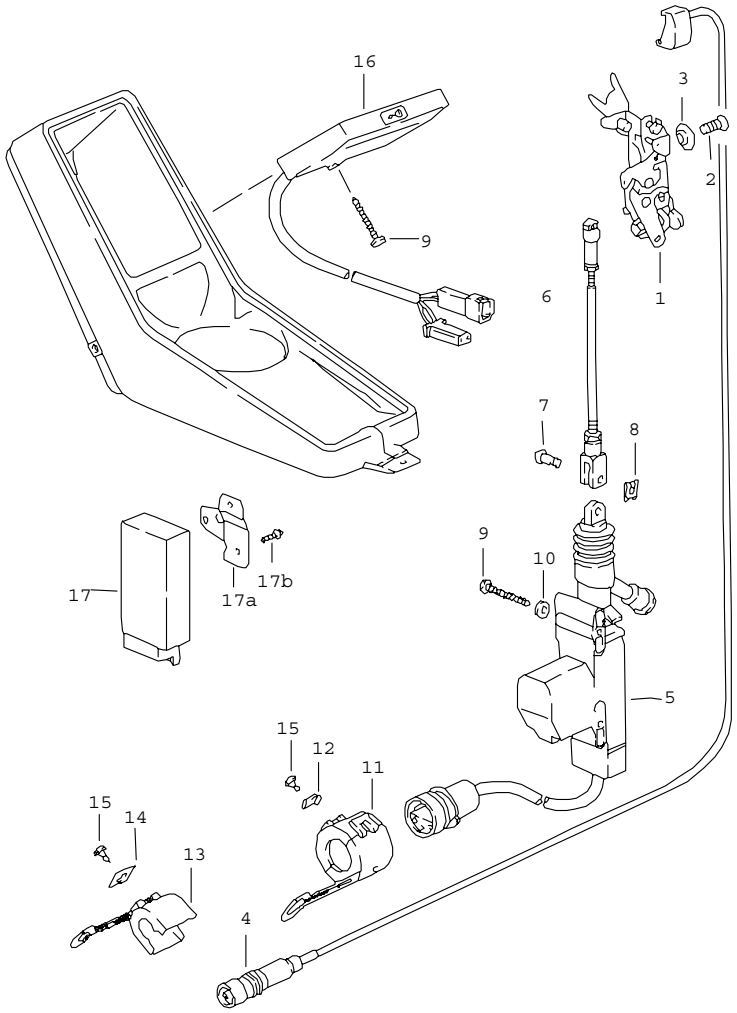

Pos	Teilenummer	Benennung	Bemerkung	St	Modellangabe
		Zentralverriegelung			
1	964 531 053 03	Türschloss mit Aussperrsicherung	/LL/L	1	
(1)	964 531 053 02	Türschloss ohne Aussperrsicherung	/RL/L	1	
(1)	964 531 054 02	Türschloss ohne Aussperrsicherung	/LL/R	1	
(1)	964 531 054 03	Türschloss mit Aussperrsicherung	/RL/R	1	
2	999 219 009 00	Senkschraube mikroverkapselt AM 6 X 16		6	
3	999 591 118 02	Kegelscheibe 6,5 90 DEG		6	
4	964 613 134 00	Mikroschalter		2	
-	911 531 621 00	Kabelhalter		2	
-	900 278 001 00	Senkschraube M 2,5 X 6		2	
5	911 624 211 01	Getriebeelement	-88	2	
(5)	944 624 211 00	Getriebeelement	89-	1	
6	964 537 571 00	Betätigungsstange		2	
7	N 100 438 01	Bolzen		2	
8	N 012 644 1	Sicherung		2	
9	999 141 018 02	Halbrundschraube		5	
10	900 151 001 02	Scheibe		4	
11	944 612 450 01	Halter		2	
12	999 591 711 02	Presslochmutter		2	
13	944 612 420 00	Verriegelung		2	
14	999 591 351 02	Presslochmutter		2	
15	N 013 956 7	Blechschraube BZ 3,5 X 6,5		4	
16	911 613 609 01	Tastenfeld		1	
	01C	Schwarz			

Modell	Jahr	HG	UG	Bildtafel	Einschränkungen	Update			
911	89	8	04	804-06		203	14:46	17.08.2006	PORSCHE PET PORSCHE

Pos	Teilenummer	Benennung	Bemerkung	St	Modellangabe	Pos	Teilenummer	Benennung	Bemerkung	St	Modellangabe
17	911 618 029 00	Steuergerät	-88	1							
(17)	911 618 113 01	Steuergerät	89-	1							
17A	911 618 229 02	Halter		1							
17B	999 919 032 02	Linsenschraube		1							
		- ENDE -									

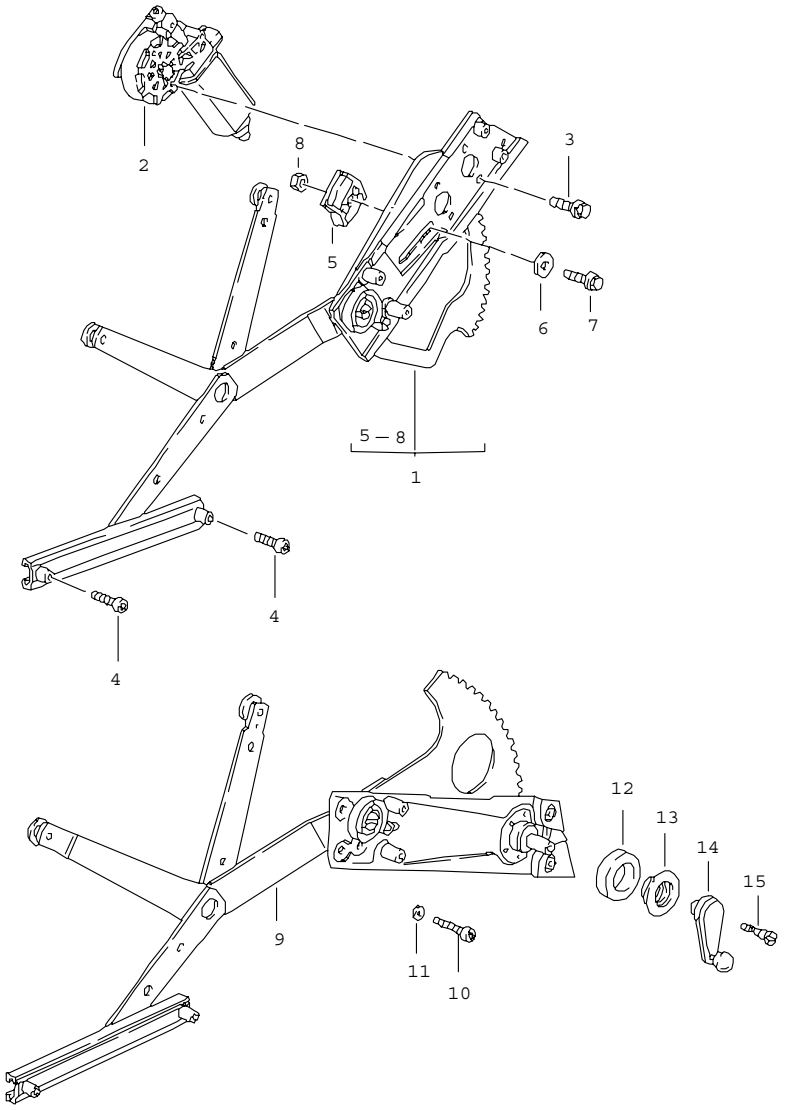

Pos	Teilenummer	Benennung	Bemerkung	St	Modellangabe
		Fensterheber			
1	911 542 935 44	Kreuzarm	/L 87	1	
1	911 542 935 46	Kreuzarm	/L 88-	1	
(1)	911 542 936 44	Kreuzarm	/R 87	1	
(1)	911 542 936 46	Kreuzarm	/R 88-	1	
2	911 624 015 41	Getriebeflachmotor	/L 87	1	
2	911 624 015 43	Getriebeflachmotor	/L 88-	1	
(2)	911 624 014 41	Getriebeflachmotor	/R 87	1	
(2)	911 624 014 43	Getriebeflachmotor	/R 88-	1	
3	999 217 028 02	Sechskantschraube M 6 X 16		6	
(3)	999 919 073 02	Schraube 53 X 28/20		6	
4	999 218 016 02	Kombischraube mikroverkapselt M 6 X 16		12	
5	911 542 231 41	Anschlagwinkel M 8	/L	1	
(5)	911 542 232 41	Anschlagwinkel M 8	/R	1	
7	999 217 043 08	Sechskantschraube M 8 X 16		2	
8	N 011 008 20	Sechskantmutter M 8		2	
9	911 542 929 03	Kreuzarm	/L	1	COUPE M 637
(9)	911 542 041 03	Kreuzarm	/L	1	SPEEDSTER M 503
(9)	911 542 930 03	Kreuzarm	/R	1	COUPE M 637
(9)	911 542 042 03	Kreuzarm	/R	1	SPEEDSTER M 503
10	N 014 761 2	Zylinderschraube M 6 X 12		12	M 637/503
11	N 011 524 7	Scheibe A 6,4		12	M 637/503
12	901 542 495 20	Dichtring		2	M 637/503

Pos	Teilenummer	Benennung	Bemerkung	St	Modellangabe	Pos	Teilenummer	Benennung	Bemerkung	St	Modellangabe
13	901 552 891 20	Rosette		2	M 637/503						
14	959 542 115 01	Fensterkurbel		2	COUPE M 637 SPEEDSTER						
	3DL	Schwarz									
15	911 542 475 00	Kegelschraube		2	M 637/503						
		- ENDE -									

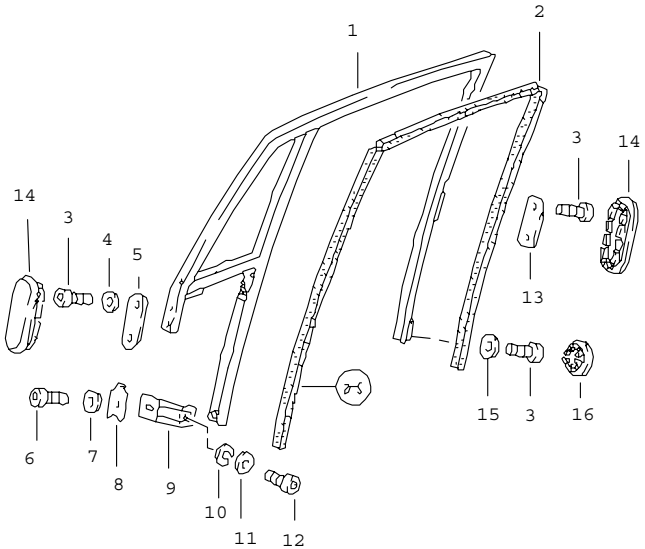

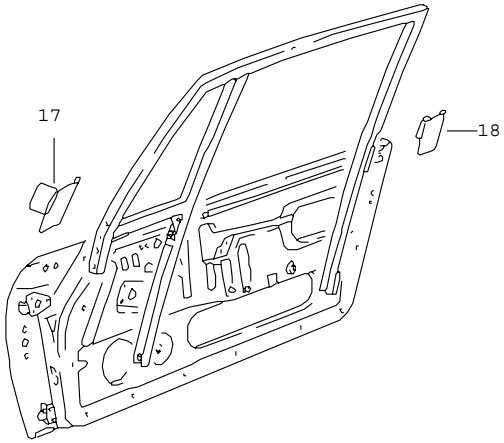

Pos	Teilenummer	Benennung	Bemerkung	St	Modellangabe
		Türfensterrahmen			COUPE
(1)	911 542 029 01	Türfensterrahmen	/L	1	
		F >>91KS1 03182			CARRERA
		F >>93KS0 00537			TURBO
	70K	Schwarz			
(1)	911 542 029 02	Türfensterrahmen	/L	1	
		F 91KS1 03183>>			CARRERA
		F 93KS0 00538>>			TURBO
	70K	Schwarz			
1	911 542 030 01	Türfensterrahmen	/R	1	
		F >>91KS1 03182			CARRERA
		F >>93KS0 00537			TURBO
	70K	Schwarz			
(1)	911 542 030 02	Türfensterrahmen	/R	1	
		F 91KS1 03183>>			CARRERA
		F 93KS0 00538>>			TURBO
	70K	Schwarz			
2	911 542 905 00	Fensterführung		2	
		M 8 X 16			
3	999 218 008 02	Zylinderschraube		10	
		M 8 X 12			
		mikroverkapselt			
4	900 025 007 02	Scheibe		4	
		A 8,4 X 16 X 1,6			
		F >>91JS1 02788	E		CARRERA COUP
		F >>91JS1 09907	E (J)		CARRERA COUP
		F >>91JS1 05128	E M637		CARRERA COUP
		F >>93JS0 00554			TURBO COUPE
5	911 542 236 00	Unterlegplatte		2	
		F 91JS1 02789>>	E		CARRERA COUP
		F 91JS1 09908>>	E (J)		CARRERA COUP
		F 91JS1 05129>>	E M637		CARRERA COUP
		F 93JS0 00555>>			TURBO COUPE
6	900 119 052 02	Zylinderschraube		2	
		M 8 X 16			
		F >>91JS1 02788	E		CARRERA COUP
		F >>91JS1 09907	E (J)		CARRERA COUP
		F >>91JS1 05128	E M637		CARRERA COUP
		F >>93JS0 00554			TURBO COUPE

Pos	Teilenummer	Benennung	Bemerkung	St	Modellangabe
(6)	999 218 008 02	Zylinderschraube		2	
		M 8 X 12			
		mikroverkapselt			
		F 91JS1 02789>>	E		CARRERA COUP
		F 91JS1 09908>>	E (J)		CARRERA COUP
		F 91JS1 05129>>	E M637		CARRERA COUP
		F 93JS0 00555>>			TURBO COUPE
7	900 027 015 02	Federring		2	
		B 8			
		F >>91JS1 02788	E		CARRERA COUP
		F >>91JS1 09907	E (J)		CARRERA COUP
		F >>91JS1 05128	E M637		CARRERA COUP
		F >>93JS0 00554			TURBO COUPE
8	901 542 252 25	Unterlage		2	
9	911 542 061 00	Haltewinkel		2	
10	N 012 006 4	Federring		2	
		B 6			
		F >>91JS1 02788	E		CARRERA COUP
		F >>91JS1 09907	E (J)		CARRERA COUP
		F >>91JS1 05128	E M637		CARRERA COUP
		F >>93JS0 00554			TURBO COUPE
11	N 011 666 7	Scheibe		2	
		B 6,4			
12	900 186 001 02	Zylinderschraube		2	
		M 6 X 15			
		F >>91JS1 02788	E		CARRERA COUP
		F >>91JS1 09907	E (J)		CARRERA COUP
		F >>91JS1 05128	E M637		CARRERA COUP
		F >>93JS0 00554			TURBO COUPE
12	999 218 015 02	Zylinderschraube		2	
		M 6 X 12			
		mikroverkapselt			
		F 91JS1 02789>>	E		CARRERA COUP
		F 91JS1 09908>>	E (J)		CARRERA COUP
		F 91JS1 05129>>	E M637		CARRERA COUP
		F 93JS0 00555>>			TURBO COUPE
(13)	901 542 299 25	Abdeckplatte		2	
		F >>91JS1 02788	E		CARRERA COUP
		F >>91JS1 09907	E (J)		CARRERA COUP
		F >>91JS1 05128	E M637		CARRERA COUP
		F >>93JS0 00554			TURBO COUPE
13	911 542 237 00	Unterlegplatte		2	
		F 91JS1 02789>>	E		CARRERA COUP
		F 91JS1 09908>>	E (J)		CARRERA COUP
		F 91JS1 05129>>	E M637		CARRERA COUP
		F 93JS0 00555>>			TURBO COUPE
(14)	999 703 119 40	Stopfen		8	
		F >>91JS1 02788	E		CARRERA COUP
		F >>91JS1 09907	E (J)		CARRERA COUP
		F >>91JS1 05128	E M637		CARRERA COUP
		F >>93JS0 00554			TURBO COUPE
14	999 703 345 40	Abdeckkappe		4	
		oval			
		57 X 22 X 64			
		F 91JS1 02789>>	E		CARRERA COUP
		F 91JS1 09908>>	E (J)		CARRERA COUP
		F 91JS1 05129>>	E M637		CARRERA COUP
		F 93JS0 00555>>			TURBO COUPE
15	900 025 007 02	Scheibe		2	
		A 8,4 X 16 X 1,6			
		F >>91JS1 02788	E		CARRERA COUP
		F >>91JS1 09907	E (J)		CARRERA COUP
		F >>91JS1 05128	E M637		CARRERA COUP
		F >>93JS0 00554			TURBO COUPE
15	N 900 577 02	Unterlegscheibe		2	
		8,4 X 21 X 2			
		F 91JS1 02789>>	E		CARRERA COUP
		F 91JS1 09908>>	E (J)		CARRERA COUP
		F 91JS1 05129>>	E M637		CARRERA COUP
		F 93JS0 00555>>			TURBO COUPE
(16)	999 703 119 40	Stopfen		2	
		F >>91JS1 02788	E		CARRERA COUP
		F >>91JS1 09907	E (J)		CARRERA COUP
		F >>91JS1 05128	E M637		CARRERA COUP
		F >>93JS0 00554			TURBO COUPE
16	999 703 344 40	Abdeckkappe		2	
		rund			
		22 X 28 X 4,7			
		F 91JS1 02789>>	E		CARRERA COUP
		F 91JS1 09908>>	E (J)		CARRERA COUP
		F 91JS1 05129>>	E M637		CARRERA COUP
		F 93JS0 00555>>			TURBO COUPE
(17)	911 531 711 01	Stufenbrücke	/V/L	1	
17	911 531 712 01	Stufenbrücke	/V/R	1	
(18)	911 531 713 01	Stufenbrücke	/H/L	1	
18	911 531 714 01	Stufenbrücke	/H/R	1	

- ENDE -

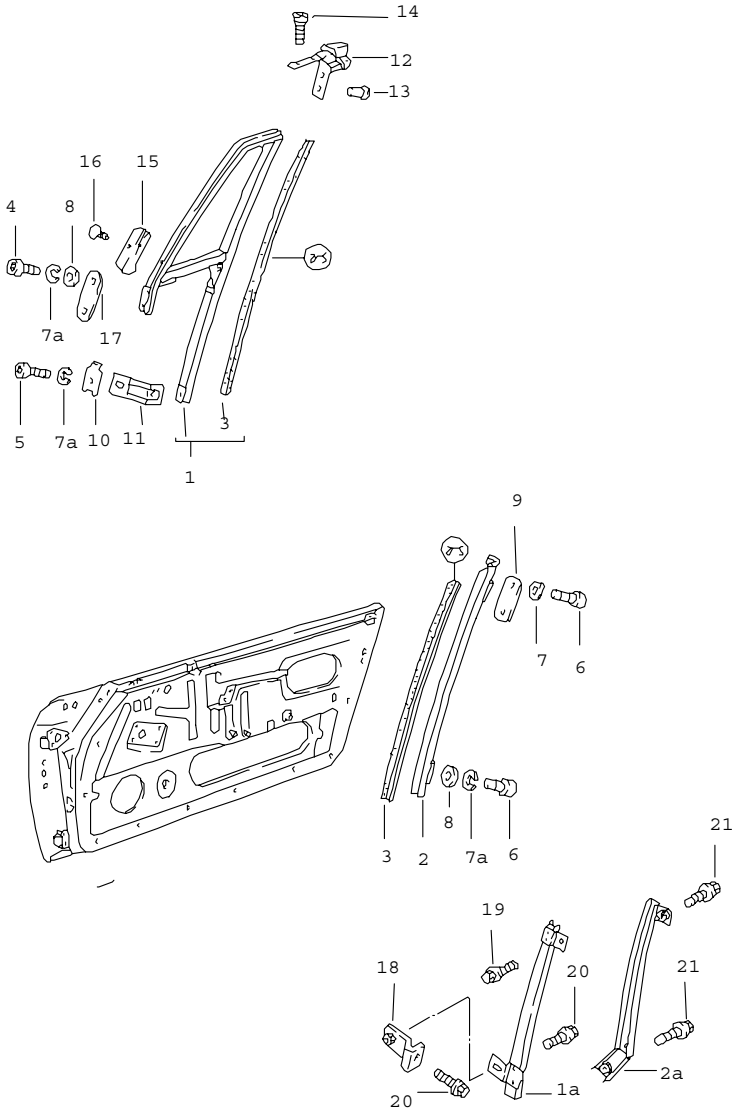

Pos	Teilenummer	Benennung	Bemerkung	St	Modellangabe
		Türfensterrahmen			TARGA/CABRIO /SPEEDSTER
(1)	911 542 019 43	Türfensterrahmen	/L	1	
	70K	Schwarz			
1	911 542 020 43	Türfensterrahmen	/R	1	
	70K	Schwarz			
(1A)	964 542 245 00	Fensterführungsschiene vorn	/L	1	SPEEDSTER
1A	911 542 246 00	Fensterführungsschiene vorn	/R	1	SPEEDSTER
(2)	901 542 023 40	Fensterführungsschiene	/L	1	
	70K	Schwarz			
(2)	911 542 036 40	Fensterführungsschiene	/R	1	
	70K	Schwarz			
(2A)	911 542 035 42	Fensterführungsschiene hinten	/L	1	SPEEDSTER
2A	911 542 036 42	Fensterführungsschiene hinten	/R	1	SPEEDSTER
3	911 542 505 40	Fensterführung		2	
4	N 014 761 2	Zylinderschraube M 6 X 12		8	
5	900 119 091 02	Zylinderschraube M 6 X 15		2	
6	900 119 035 02	Zylinderschraube M 6 X 8		6	
7	900 028 008 01	Federscheibe		4	
7A	N 012 006 4	Federring B 6		22	
8	N 011 666 7	Scheibe B 6,4		X	
9	901 542 299 20	Abdeckplatte		2	
	F >>91JS1 41004		A		CARRERA TARG
	F >>91JS1 49679		A (J)		CARRERA TARG
	F >>91JS1 51076		IO		CARRERA CABR
	F >>91JS1 59679		IO (J)		CARRERA CABR
	F >>93JS0 20193		IO		TURBO CABR
	F >>93JS0 10117		A		TURBO TARG

Pos	Teilenummer	Benennung	Bemerkung	St	Modellangabe
9	911 542 237 40	Unterlegplatte		2	
		F 91JS1 41005>>	A		CARRERA TARG
		F 91JS1 49680>>	A (J)		CARRERA TARG
		F 91JS1 51077>>	IO		CARRERA CABR
		F 91JS1 59680>>	IO(J)		CARRERA CABR
		F 93JS0 20194>>	IO		TURBO CABR
		F 93JS0 10118>>	A		TURBO TARG
10	901 542 252 20	Unterlage		2	
11	911 542 061 00	Haltewinkel		2	
(12)	911 542 065 41	Rahmenverbindung	/L	1	
12	911 542 066 41	Rahmenverbindung	/R	1	
13	900 056 003 20	Senkniet		4	
14	900 270 050 07	Senkschraube M 5 X 8		4	
(15)	911 531 711 40	Stufenbrücke	/L	1	
		F >>91KS1 40323	A		CARRERA TARG
		F >>91KS1 50391	IO		CARRERA CABR
		F >>93KS0 10066	A		TURBO TARG
		F >>93KS0 20081	IO		TURBO CABR
15	911 531 712 40	Stufenbrücke	/R	1	
		F >>91KS1 40323	A		CARRERA TARG
		F >>91KS1 50391	IO		CARRERA CABR
		F >>93KS0 10066	A		TURBO TARG
		F >>93KS0 20081	IO		TURBO CABR
(15)	911 531 711 41	Stufenbrücke	/L	1	
		F 91KS1 40324>>	A		CARRERA TARG
		F 91KS1 50392>>	IO		CARRERA CABR
		F 93KS0 10067>>	A		TURBO TARG
		F 93KS0 20082>>	IO		TURBO CABR
	01C	Satinschwarz			
15	911 531 712 41	Stufenbrücke	/R	1	
		F 91KS1 40324>>	A		CARRERA TARG
		F 91KS1 50392>>	IO		CARRERA CABR
		F 93KS0 10067>>	A		TURBO TARG
		F 93KS0 20082>>	IO		TURBO CABR
	01C	Satinschwarz			
16	999 703 366 40	Befestigungsstopfen		2	
17	911 542 236 40	Unterlegplatte		2	
		F 91JS1 41005>>	A		CARRERA TARG
		F 91JS1 49680>>	A (J)		CARRERA TARG
		F 91JS1 51077>>	IO		CARRERA CABR
		F 91JS1 59680>>	IO(J)		CARRERA CABR
		F 93JS0 20194>>	IO		TURBO CABR
		F 93JS0 10118>>	A		TURBO TARG
18	911 542 537 00	Haltewinkel vorn		2	SPEEDSTER
19	900 067 287 02	Kombischraube M 6 X 12		2	SPEEDSTER
20	900 067 240 02	Kombischraube M 6 X 12		4	SPEEDSTER
21	900 067 287 02	Kombischraube M 6 X 12		4	SPEEDSTER
		- ENDE -			

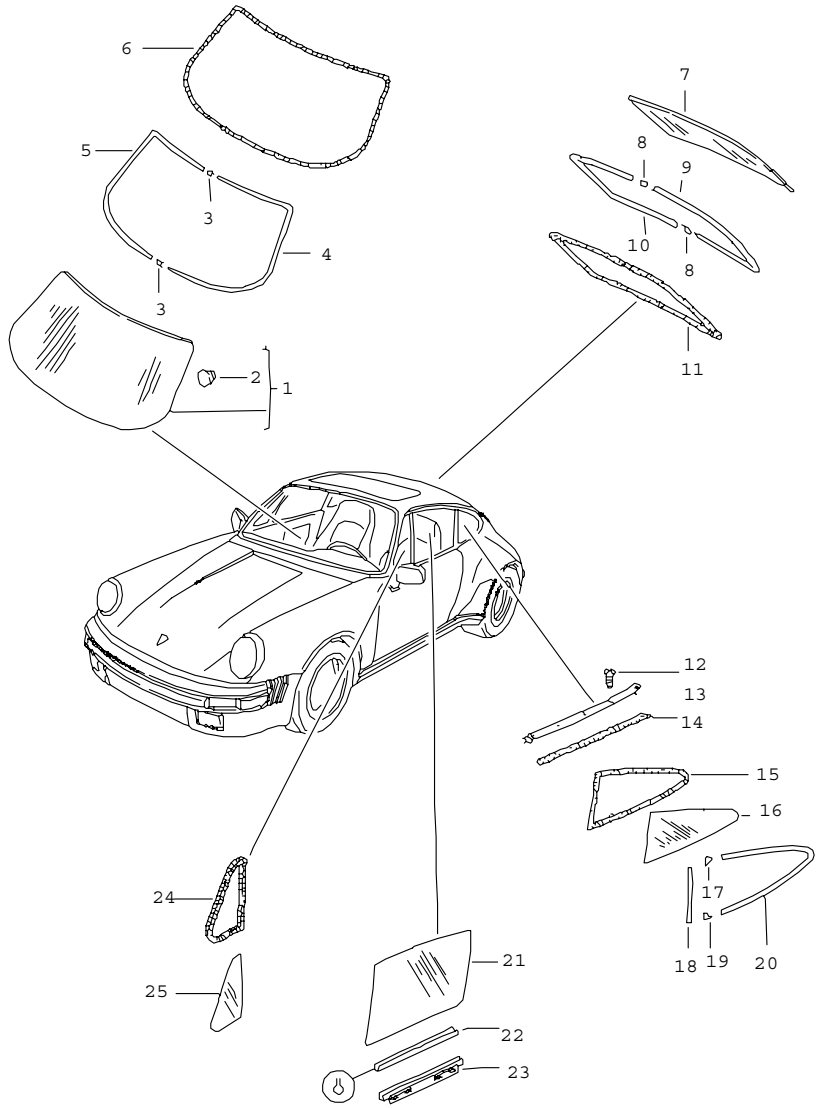

Pos	Teilenummer	Benennung	Bemerkung	St	Modellangabe
		Verglasung			COUPE
1	911 541 011 04	Frontscheibe getönt für Fahrzeuge mit Zierrahmen MOD. 89		1	
1	964 541 011 00	Frontscheibe getönt für Fahrzeuge ohne Zierrahmen MOD. 89		1	
1	911 541 011 05	Frontscheibe getönt mit Grünkeil für Fahrzeuge mit Zierrahmen MOD. 89		1	
1	964 541 011 01	Frontscheibe getönt mit Grünkeil für Fahrzeuge ohne Zierrahmen MOD. 89		1	
1	911 541 011 06	Frontscheibe Klar für Fahrzeuge mit Zierrahmen MOD. 89		1	
1	964 541 011 02	Frontscheibe Klar für Fahrzeuge ohne Zierrahmen MOD. 89		1	
1	911 541 011 04	Frontscheibe getönt Sekuriflex für Fahrzeuge mit Zierrahmen MOD. 89		1	
1	964 541 011 00	Frontscheibe getönt Sekuriflex für Fahrzeuge ohne Zierrahmen MOD. 89		1	

Pos	Teilenummer	Benennung	Bemerkung	St	Modellangabe
1	911 541 011 05	Frontscheibe getönt mit Grünkeil Sekuriflex für Fahrzeuge mit Zierrahmen MOD. 89		1	
1	964 541 011 01	Frontscheibe getönt mit Grünkeil Sekuriflex für Fahrzeuge ohne Zierrahmen MOD. 89		1	
1	911 541 011 06	Frontscheibe Klar Sekuriflex für Fahrzeuge mit Zierrahmen MOD. 89		1	
1	964 541 011 02	Frontscheibe Klar Sekuriflex für Fahrzeuge ohne Zierrahmen MOD. 89		1	
-	911 541 112 02	Trägerfolie Selbstzerstörend für Frontscheibe Sekuriflex		1	
-	000 043 204 82	Klebstoff für Frontscheibe		X	
2	477 845 043	Klebeplatte		1	
3	911 541 921 01	Deckplatte		2	
	70K	Schwarz			
4	911 541 911 01	Zierrahmen	/L	1	
	70K	Schwarz			
5	911 541 912 01	Zierrahmenhälfte	/R	1	
	70K	Schwarz			
6	911 541 225 03	Scheibendichtrahmen für Fahrzeuge mit Zierrahmen MOD. 89		1	
6	964 541 225 00	Scheibendichtrahmen für Fahrzeuge ohne Zierrahmen MOD. 89		1	
7	911 545 107 00	Heckscheibe für Fahrzeuge mit Zierrahmen MOD. 89		1	
7	964 545 107 04	Heckscheibe für Fahrzeuge ohne Zierrahmen MOD. 89		1	
7	911 631 073 00	Heckscheibe mit Bremsleuchte hochgesetzt für Fahrzeuge mit Zierrahmen MOD. 89		1	
7	964 545 107 05	Heckscheibe mit Bremsleuchte hochgesetzt für Fahrzeuge ohne Zierrahmen MOD. 89		1	
8	911 541 921 01	Deckplatte F >>91HS1 02286 F >>91HS1 05068 F >>91HS1 09747 F >>93HS0 00542		2	
	70K	Schwarz			
8	911 541 821 00	Deckplatte F 91HS1 02287>> F 91HS1 05069>> F 91HS1 09748>> F 93HS0 00543>>		2	
	70K	Schwarz			
9	911 545 911 00	Zierrahmen F >>91HS1 02286 F >>91HS1 05068 F >>91HS1 09747 F >>93HS0 00542	/L	1	
	70K	Schwarz			

Pos	Teilenummer	Benennung	Bemerkung	St	Modellangabe
9	911 545 811 00	Zierrahmenhälfte F 91HS1 02287>>>>91HS1 05069>>>>91HS1 09748>>>>93HS0 00543>>	/L	1	
	70K	Schwarz			
10	911 545 912 00	Zierrahmenhälfte F >>91HS1 02286 F >>91HS1 05068 F >>91HS1 09747 F >>93HS0 00542	/R	1	
	70K	Schwarz			
10	911 545 812 00	Zierrahmenhälfte F 91HS1 02287>>>>91HS1 05069>>>>91HS1 09748>>>>93HS0 00543>>	/R	1	
	70K	Schwarz			
11	911 545 225 00	Scheibendichtrahmen für Fahrzeuge mit Zierrahmen MOD. 89		1	
11	964 545 225 00	Scheibendichtrahmen für Fahrzeuge ohne Zierrahmen MOD. 89		1	
12	900 144 017 07	Blechschraube B 2.9 X 13		12	
13	911 543 195 02	Zierleiste	/L	1	
	70K	Schwarz			
(13)	911 543 196 02	Zierleiste		1	
	70K	Schwarz			
14	000 043 129 00	Abdichtband		X	
15	911 543 035 01	Dichtrahmen F >>91HS1 02284 F >>91HS1 05063 F >>91HS1 09747 F >>93HS0 00540	/L	1	
15	911 543 035 03	Dichtrahmen für Fahrzeuge bis F >>91KS1 00958 F 91HS1 02285>>>>91HS1 05064>>>>91HS1 09748>> F >>93KS0 00184 F 93HS0 00541>>	/L	1	
15	964 543 035 00	Dichtrahmen F 91KS1 00959>>F 93KS0 00185>>	/L	1	
(15)	911 543 036 01	Dichtrahmen F >>91HS1 02284 F >>91HS1 05063 F >>91HS1 09747 F >>93HS0 00540	/R	1	
(15)	911 543 036 03	Dichtrahmen für Fahrzeuge bis F >>91KS1 00958 F 91HS1 02285>>>>91HS1 05064>>>>91HS1 09748>> F >>93KS0 00184 F 93HS0 00541>>	/R	1	
(15)	964 543 036 00	Dichtrahmen F 91KS1 00959>>F 93KS0 00185>>	/R	1	
16	911 543 101 02	Fondscheibe F >>91KS1 00958 F >>93KS0 00184	/L	1	
16	964 543 101 00	Fondscheibe F 91KS1 00959>>F 93KS0 00185>>	/L	1	
(16)	911 543 102 02	Fondscheibe F >>91KS1 00958 F >>93KS0 00184	/R	1	
(16)	964 543 102 00	Fondscheibe F 91KS1 00959>>F 93KS0 00185>>	/R	1	
17	911 543 187 02	Deckplatte oben		2	
18	911 543 197 02	Zierleiste	/L	1	
(18)	911 543 198 02	Zierleiste	/R	1	
19	911 543 185 02	Deckplatte unten		2	

Pos	Teilenummer	Benennung	Bemerkung	St	Modellangabe	Pos	Teilenummer	Benennung	Bemerkung	St	Modellangabe
20	911 543 419 02	Zierleiste	/L	1							
	70K	Schwarz									
(20)	911 543 420 02	Zierleiste	/R	1							
	70K	Schwarz									
21	901 542 101 35	Türfensterscheibe	/L	1							
(21)	901 542 102 35	Türfensterscheibe	/R	1							
22	911 542 491 40	Gummieinlage		2							
23	911 542 057 00	Fensterhebeschiene	/L	1							
(23)	911 542 058 00	Fensterhebeschiene	/R	1							
24	901 542 921 21	Scheibendichtrahmen	/L	1							
(24)	901 542 922 21	Scheibendichtrahmen	/R	1							
25	911 542 511 00	Seitenscheibe	/L	1							
(25)	911 542 512 00	Seitenscheibe	/R	1							
		- ENDE -									

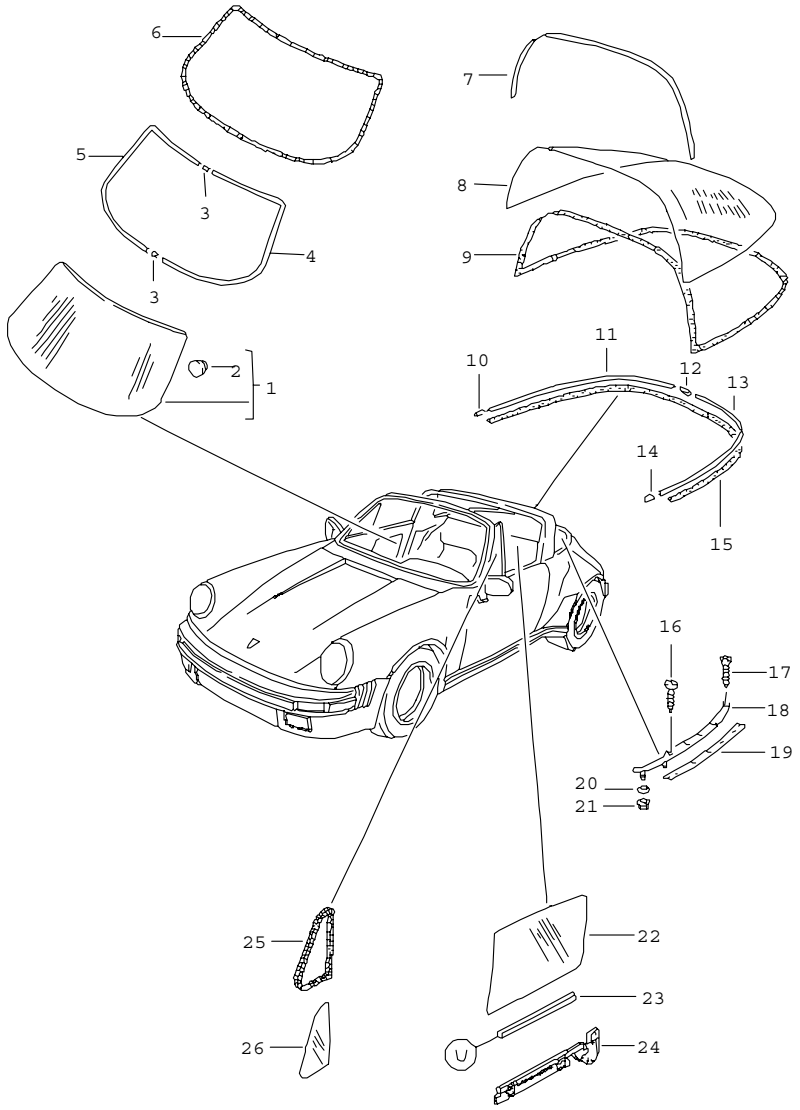

Pos	Teilenummer	Benennung	Bemerkung	St	Modellangabe
		Verglasung			TARGA/CABRIO
1	911 541 011 04	Frontscheibe getönt für Fahrzeuge mit Zierrahmen MOD. 89		1	
1	964 541 011 00	Frontscheibe getönt für Fahrzeuge ohne Zierrahmen MOD. 89		1	
1	911 541 011 05	Frontscheibe getönt mit Grünkeil für Fahrzeuge mit Zierrahmen MOD. 89		1	
1	964 541 011 01	Frontscheibe getönt mit Grünkeil für Fahrzeuge ohne Zierrahmen MOD. 89		1	
1	911 541 011 06	Frontscheibe Klar für Fahrzeuge mit Zierrahmen MOD. 89		1	
1	964 541 011 02	Frontscheibe Klar für Fahrzeuge ohne Zierrahmen MOD. 89		1	
1	911 541 011 04	Frontscheibe getönt Sekuriflex für Fahrzeuge mit Zierrahmen MOD. 89		1	
1	964 541 011 00	Frontscheibe getönt Sekuriflex für Fahrzeuge ohne Zierrahmen MOD. 89		1	

Pos	Teilenummer	Benennung	Bemerkung	St	Modellangabe
1	911 541 011 05	Frontscheibe getönt mit Grünkeil Sekuriflex für Fahrzeuge mit Zierrahmen MOD. 89		1	
1	964 541 011 01	Frontscheibe getönt mit Grünkeil Sekuriflex für Fahrzeuge ohne Zierrahmen MOD. 89		1	
1	911 541 011 06	Frontscheibe Klar Sekuriflex für Fahrzeuge mit Zierrahmen MOD. 89		1	
1	964 541 011 02	Frontscheibe Klar Sekuriflex für Fahrzeuge ohne Zierrahmen MOD. 89		1	
-	911 541 112 02	Trägerfolie Selbstzerstörend für Frontscheibe Sekuriflex		1	
-	000 043 204 82	Klebstoff für Frontscheibe		X	
2	477 845 043	Klebeplatte		1	
3	911 541 921 01	Deckplatte		2	
	70K	Schwarz			
4	911 541 911 01	Zierrahmen	/L	1	
	70K	Schwarz			
5	911 541 912 01	Zierrahmenhälfte	/R	1	
	70K	Schwarz			
6	911 541 225 03	Scheibendichtrahmen für Fahrzeuge mit Zierrahmen MOD. 89		1	
6	964 541 225 00	Scheibendichtrahmen für Fahrzeuge ohne Zierrahmen MOD. 89		1	
7	901 565 930 41	Dichtung		1	TARGA
8	911 565 551 03	Heckscheibe		1	TARGA
8	911 631 074 00	Heckscheibe mit Bremsleuchte hochgesetzt		1	TARGA
9	911 545 051 41	Dichtungsrahmen		1	TARGA
10	911 565 570 40	Zierleiste	/R	1	TARGA
	70K	Schwarz			
11	911 565 556 41	Zierleiste	/R	1	TARGA
	70K	Schwarz			
12	911 541 921 01	Deckplatte		1	TARGA
	70K	Schwarz			
13	911 565 555 41	Zierleiste	/L	1	TARGA
	70K	Schwarz			
14	911 565 569 40	Zierleiste	/L	1	TARGA
	70K	Schwarz			
15	000 043 129 00	Abdichtband		X	TARGA
16	999 073 047 02	Blechschraube B 3.5 X 9.5		8	TARGA
17	900 144 009 00	Senkblechschraube B 2.9 X 13		2	TARGA
18	911 565 049 40	Zierleiste	/L	1	TARGA
	70K	Schwarz			
(18)	911 565 050 40	Zierleiste	/R	1	TARGA
	70K	Schwarz			
19	901 565 557 40	Keder		2	TARGA
20	900 151 006 40	Scheibe B 6.4		4	TARGA
21	999 591 423 03	Selbstschneidemutter		4	TARGA

Pos	Teilenummer	Benennung	Bemerkung	St	Modellangabe	Pos	Teilenummer	Benennung	Bemerkung	St	Modellangabe
22	911 542 101 45	Türfensterscheibe	/L	1							
(22)	911 542 102 45	Türfensterscheibe	/R	1							
23	911 542 491 40	Gummieinlage		2							
24	911 542 057 42	Fensterhebeschiene	/L	1							
(24)	911 542 058 42	Fensterhebeschiene	/R	1							
25	911 799 542 85	Dichtrahmen		2							
26	911 542 503 41	Seitenscheibe	/L	1							
(26)	911 542 504 41	Seitenscheibe	/R	1							
		- ENDE -									

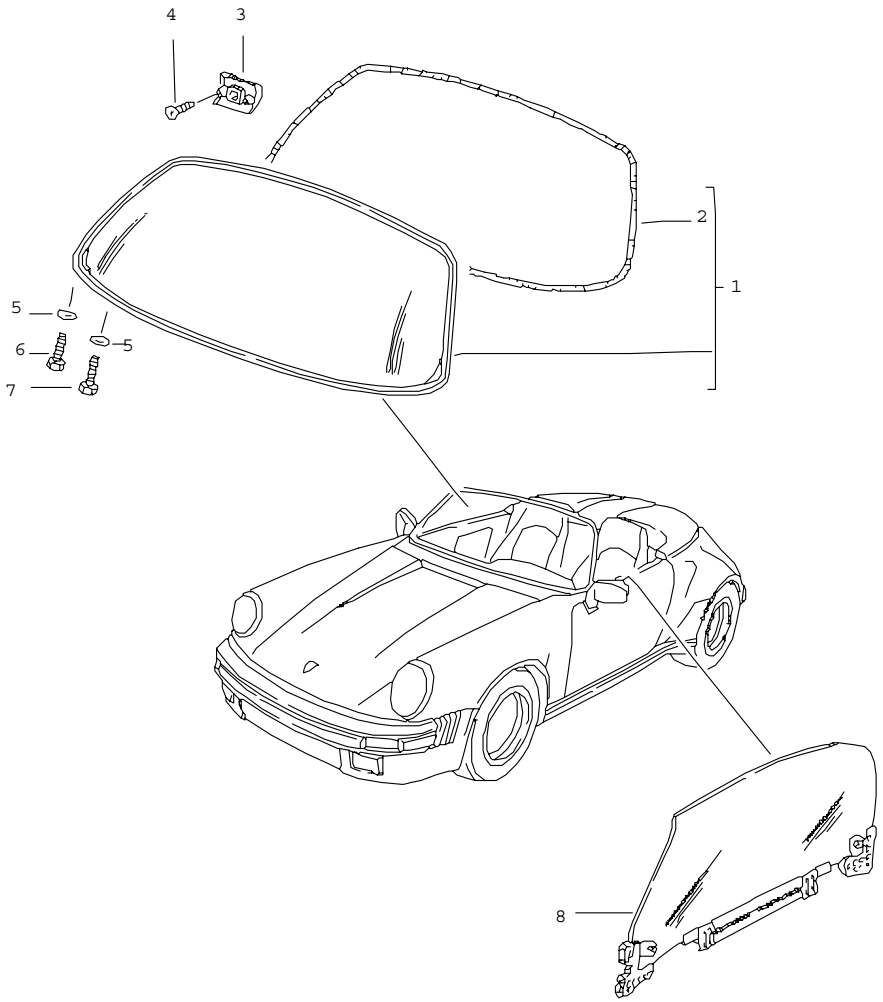

Pos	Teilenummer	Benennung	Bemerkung	St	Modellangabe
		Verglasung			SPEEDSTER
(1)	911 541 905 00	Windschutzrahmenteil mit Frontscheibe getönt		1	
-	911 541 011 25	Frontscheibe getönt		1	
-	911 541 373 00	Gummiband		1	
1	911 541 905 01	Windschutzrahmenteil mit Frontscheibe Klar		1	
-	911 541 373 00	Gummiband		1	
-	911 541 011 24	Frontscheibe Klar		1	
2	911 541 323 00	Dichtung		1	
(3)	911 561 729 04	Kulissenführung	/L	1	
	01C	Satinschwarz-Metallic			
3	911 561 730 04	Kulissenführung	/R	1	
	01C	Satinschwarz-Metallic			
4	900 270 009 02	Senkschraube M 4 X 8		4	
5	N 011 525 15	Scheibe A 8.4		4	
6	N 010 335 5	Sechskantschraube M 8 X 35		2	
7	N 010 385 3	Sechskantschraube M 8 X 85		2	
8	964 542 911 00	Türfensterscheibe	/L	1	
(8)	964 542 912 00	Türfensterscheibe	/R	1	
		- ENDE -			

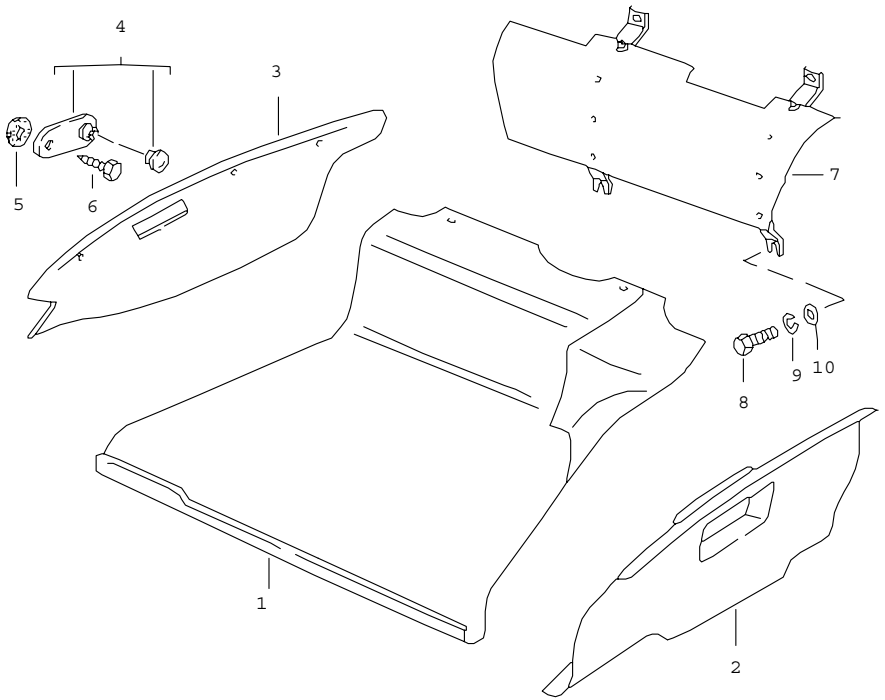

Pos	Teilenummer	Benennung	Bemerkung	St	Modellangabe
		Innenausstattung Bugraum			
1	911 551 045 10	Bugraummatte	/LL	1	
	4FD	Anthrazit			
	A16	Anthrazit			
(1)	911 551 045 12	Bugraummatte	/LL	1	M 496
	4FD	Anthrazit			
	A16	Anthrazit			
1	911 551 045 09	Bugraummatte Teppich	/LL	1	M 975
	70E	Schwarz	-88		
	5FV	Schwarz	89		
	6HM	Silberblau	88		JUBI
	SS2	Silberblau	89		M 099
	1XV	Perlgrau	89		M 097
(1)	911 551 045 13	Bugraummatte Teppich	/LL	1	M 496/975
	70E	Schwarz	-88		
	5FV	Schwarz	89		
	SS2	Silberblau	89		M 099
	1XV	Perlgrau	89		M 097
(1)	911 551 045 11	Bugraummatte	/RL	1	
	4FD	Anthrazit			
	A16	Anthrazit			
(1)	911 551 045 08	Bugraummatte Teppich	/RL	1	M 975
	70E	Schwarz	-88		
	5FV	Schwarz	89		
	6HM	Silberblau	88		JUBI
	SS2	Silberblau	89		M 099
2	911 551 049 05	Bugraumseitenwand	/L	1	

Pos	Teilenummer	Benennung	Bemerkung	St	Modellangabe
	4FD	Anthrazit			
	A16	Anthrazit			
2	911 551 049 04	Bugraumseitenwand Teppich	/L	1	M 975
	70E	Schwarz	-88		
	5FV	Schwarz	89		
	6HM	Silberblau	88		JUBI
	SS2	Silberblau	89		M 099
	1XV	Perlgrau	89		M 097
3	911 551 050 06	Bugraumseitenwand	/R	1	
	4FD	Anthrazit			
(3)	911 551 050 04	Bugraumseitenwand Teppich	/R	1	M 975
	70E	Schwarz	-88		
	5FV	Schwarz	89		
	6HM	Silberblau	88		JUBI
	SS2	Silberblau	89		M 099
	1XV	Perlgrau	89		M 097
4	911 503 075 00	Unterlage		6	
5	999 704 157 40	Scheibe 5,5 X 18 X 1,5		6	
6	900 187 010 02	Blechschraube BZ 6,3 X 19		6	
7	911 551 067 03	Kofferraumverkleidung	/LL	1	
(7)	911 551 068 01	Kofferraumverkleidung	/RL	1	
8	900 075 260 02	Sechskantschraube M 6 X 16		4	
9	N 012 007 2	Federring A 6		4	
10	900 151 003 02	Scheibe 6,4		4	
		- ENDE -			

Modell	Jahr	HG	UG	Bildtafel	Einschränkungen	Update	14:47	17.08.2006	PORSCHE PET PORSCHE
911	89	8	07	807-01		203			

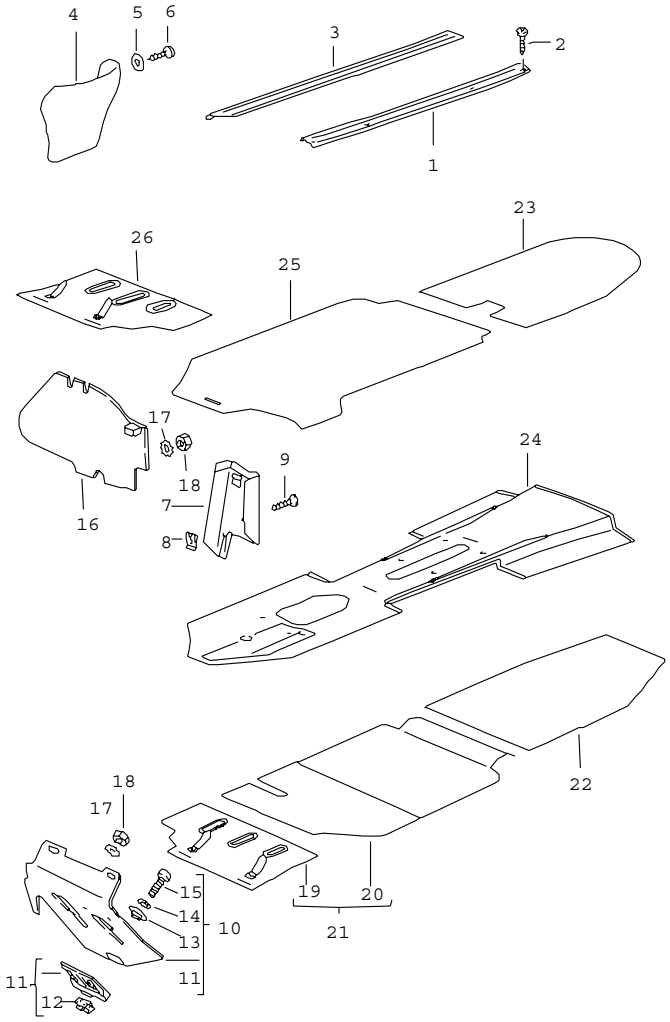

Pos	Teilenummer	Benennung	Bemerkung	St	Modellangabe
		Verkleidungen Fussraum Einlegeteppiche			
1	901 551 419 50	Abdeckleiste innen Aluminium		2	
(1)	901 551 419 28	Abdeckleiste innen Schwarz		2	
2	900 145 041 00	Blechschraube B 3,5 X 16		10	
(2)	900 145 041 07	Blechschraube B 3,5 X 16		10	
(3)	911 551 619 00	Gummibelag	/L	1	
3	911 551 620 00	Gummibelag	/R	1	
(4)	911 555 179 01	Verkleidung für Zusatzgebläse Teppich	/L	1	COUPE
	70E	Schwarz	-88		
	5FV	Schwarz	89		
	5MF	Mahagoni			
	3KF	Marineblau	-88		
	4KV	Marineblau	89		
	80E	Weinrot	-88		
	8MD	Weinrot	89		
	2XF	Leinen			
	1VD	Champagner	-88		
	8JK	Graugrün	-88		
	4MM	Lipstickrot	-88		
	5UM	Karamell			
	7VM	Silbergrau	-88		
	7VT	Seidengrau	89		
	8UT	Kaschmirbeige	89		
	9MT	Samtrot	89		

Pos	Teilenummer	Benennung	Bemerkung	St	Modellangabe
	3WT	Schiefer	89		
	3KM	Veneziablau			
	6HM	Silberblau	88		JUBI
	6HM	Silberblau	89		M 099
(4)	911 555 179 41	Verkleidung	/L	1	TARGA/CABRIO SPEEDSTER
		für Zusatzgebläse Teppich			
	70E	Schwarz	-88		
	5FV	Schwarz	89		
	5MF	Mahagoni			
	3KF	Marineblau	-88		
	4KV	Marineblau	89		
	80E	Weinrot	-88		
	8MD	Weinrot	89		
	2XF	Leinen			
	1VD	Champagner	-88		
	8JK	Graugrün	-88		
	4MM	Lipstickrot	-88		
	5UM	Karamell			
	7VM	Silbergrau	-88		
	7VT	Seidengrau	89		
	8UT	Kaschmirbeige	89		
	9MT	Samtrot	89		
	3WT	Schiefer	89		
	3KM	Veneziablau			
	6HM	Silberblau	88		JUBI
	6HM	Silberblau	89		M 099
4	911 555 180 01	Verkleidung	/R	1	COUPE
		für Zusatzgebläse Teppich			
	70E	Schwarz	-88		
	5FV	Schwarz	89		
	5MF	Mahagoni			
	3KF	Marineblau	-88		
	4KV	Marineblau	89		
	80E	Weinrot	-88		
	8MD	Weinrot	89		
	2XF	Leinen			
	1VD	Champagner	-88		
	8JK	Graugrün	-88		
	4MM	Lipstickrot	-88		
	5UM	Karamell			
	7VM	Silbergrau	-88		
	7VT	Seidengrau	89		
	8UT	Kaschmirbeige	89		
	9MT	Samtrot	89		
	3WT	Schiefer	89		
	3KM	Veneziablau			
	6HM	Silberblau	88		JUBI
	6HM	Silberblau	89		M 099
4	911 555 180 41	Verkleidung	/R	1	TARGA/CABRIO SPEEDSTER
		für Zusatzgebläse Teppich			
	70E	Schwarz	-88		
	5FV	Schwarz	89		
	5MF	Mahagoni			
	3KF	Marineblau	-88		
	4KV	Marineblau	89		
	80E	Weinrot	-88		

Pos	Teilenummer	Benennung	Bemerkung	St	Modellangabe
	8MD	Weinrot	89		
	2XF	Leinen			
	1VD	Champagner	-88		
	8JK	Graugrün	-88		
	4MM	Lipstickrot	-88		
	5UM	Karamell			
	7VM	Silbergrau	-88		
	7VT	Seidengrau	89		
	8UT	Kaschmirbeige	89		
	9MT	Samtrot	89		
	3WT	Schiefer	89		
	3KM	Veneziablau			
	6HM	Silberblau	88		JUBI
	6HM	Silberblau	89		M 099
(4)	911 555 179 41	Verkleidung für Zusatzgebläse Teppich	/L	1	CABRIO
	1XV	Perlgrau	89		M 097
4	911 555 180 41	Verkleidung für Zusatzgebläse Teppich	/R	1	CABRIO
	1XV	Perlgrau	89		M 097
(4)	911 555 179 02	Verkleidung Teppich	/L	1	COUPE:M 637
	70E	Schwarz	-88		
	5FV	Schwarz	89		
	5MF	Mahagoni			
	3KF	Marineblau	-88		
	4KV	Marineblau	89		
	80E	Weinrot	-88		
	8MD	Weinrot	89		

Pos	Teilenummer	Benennung	Bemerkung	St	Modellangabe
	8JK	Graugrün	-88		
	2XF	Leinen	89		
	8UT	Kaschmirbeige	89		
(4)	911 555 180 02	Verkleidung Teppich	/R	1	COUPE:M 637
	70E	Schwarz	-88		
	5FV	Schwarz	89		
	5MF	Mahagoni			
	3KF	Marineblau	-88		
	4KV	Marineblau	89		
	80E	Weinrot	-88		
	8MD	Weinrot	89		
	8JK	Graugrün	-88		
	2XF	Leinen	89		
	8UT	Kaschmirbeige	89		
5	999 591 102 17	Hohlscheibe 3,5 DEG		6	
6	900 145 082 07	Blechschraube 3,5 X 38		6	
7	901 501 950 22	Fussstütze Schwarz	/RL	1	
(7)	911 501 950 02	Fussstütze Schwarz	/RL	1	M 559
8	N 015 429 2	Blechmutter B 4,2	/RL	2	
9	900 145 035 02	Senkblechschraube B 4,2 X 16	/RL	2	
10	911 551 063 04	Pedalbodenbrett	/LL/L	1	COUPE
10	911 551 063 44	Pedalbodenbrett	/LL/L	1	TARGA/CABRIO SPEEDSTER
(10)	901 551 061 23	Bodenbrett	/RL/L	1	COUPE
(10)	901 551 061 42	Bodenbrett	/RL/L	1	TARGA/CABRIO SPEEDSTER
(10)	911 551 075 01	Bodenbrett	/RL/L	1	COUPE:M 559

Pos	Teilenummer	Benennung	Bemerkung	St	Modellangabe
(10)	911 551 075 41	Bodenbrett	/RL/L	1	TARGA/CABRIO M 559
11	901 423 036 00	Anschlag	/LL/L /RL/R	1	
12	901 423 391 00	Anschlaggummi	/LL/L /RL/R	1	
13	901 423 368 00	Scheibe	/LL/L	1	
13	901 423 368 00	Scheibe	/RL/R	2	
14	N 012 130 2	Zahnscheibe A 5,3	/RL/R	2	
15	900 119 001 02	Zylinderschraube	/LL/L	1	
15	900 119 001 02	Zylinderschraube M 5 X 12	/RL/R	2	
16	911 551 064 01	Bodenbrett	/LL/R	1	COUPE
16	901 551 064 42	Bodenbrett	/LL/R	1	TARGA/CABRIO SPEEDSTER
(16)	911 551 062 22	Pedalbodenbrett	/RL/R	1	COUPE
(16)	911 551 062 42	Pedalbodenbrett	/RL/R	1	TARGA/CABRIO SPEEDSTER
17	N 042 121 3	Zahnscheibe A 6,4		1	
18	900 076 010 02	Sechskantmutter M 6		1	
19	911 551 015 02	Bodenbrettbelag Teppich	/LL/L	1	COUPE
	70E	Schwarz	-88		
	5FV	Schwarz	89		
	5MF	Mahagoni			
	3KF	Marineblau	-88		
	4KV	Marineblau	89		
	80E	Weinrot	-88		
	8MD	Weinrot	89		
	1VD	Champagner	-88		
	8JK	Graugrün	-88		

Pos	Teilenummer	Benennung	Bemerkung	St	Modellangabe
	2XF	Leinen			
	4MM	Lipstickrot	-88		
	5UM	Karamell			
	7VM	Silbergrau	-88		
	7VT	Seidengrau	89		
	3KM	Veneziablau			
	8UT	Kaschmirbeige	89		
	9MT	Samtrot	89		
	3WT	Schiefer	89		
	6HM	Silberblau	88		JUBI
	6HM	Silberblau	89		M 099
19	911 551 015 42	Bodenbrettbelag Teppich	/LL/L	1	TARGA/CABRIO SPEEDSTER
	70E	Schwarz	-88		
	5FV	Schwarz	89		
	5MF	Mahagoni			
	3KF	Marineblau	-88		
	4KV	Marineblau	89		
	80E	Weinrot	-88		
	8MD	Weinrot	89		
	1VD	Champagner	-88		
	8JK	Graugrün	-88		
	2XF	Leinen			
	4MM	Lipstickrot	-88		
	5UM	Karamell			
	7VM	Silbergrau	-88		
	7VT	Seidengrau	89		
	3KM	Veneziablau			
	8UT	Kaschmirbeige	89		

Pos	Teilenummer	Benennung	Bemerkung	St	Modellangabe
	9MT	Samtrot	89		
	3WT	Schiefer	89		
	6HM	Silberblau	88		JUBI
	6HM	Silberblau	89		M 099
(19)	911 551 017 04	Bodenbrettbelag	/RL/L	1	TURBO CARRERA: M 559
		Teppich			
	70E	Schwarz	-88		
	5FV	Schwarz	89		
	5MF	Mahagoni			
	3KF	Marineblau	-88		
	4KV	Marineblau	89		
	80E	Weinrot	-88		
	8MD	Weinrot	89		
	1VD	Champagner	-88		
	8JK	Graugrün	-88		
	2XF	Leinen			
	4MM	Lipstickrot	-88		
	5UM	Karamell			
	7VM	Silbergrau	-88		
	7VT	Seidengrau	89		
	3KM	Veneziablau			
	8UT	Kaschmirbeige	89		
	9MT	Samtrot	89		
	3WT	Schiefer	89		
	6HM	Silberblau	88		JUBI
	6HM	Silberblau	89		M 099
19	911 551 015 42	Bodenbrettbelag Teppich	/LL/L89	1	CABRIO:M 097
	1XV	Perlgrau			

Pos	Teilenummer	Benennung	Bemerkung	St	Modellangabe
20	911 551 021 03	Bodenbelag Teppich	/LL/L-88	1	COUPE
	70E	Schwarz			
	5MF	Mahagoni			
	3KF	Marineblau			
	80E	Weinrot			
	1VD	Champagner			
	8JK	Graugrün			
	2XF	Leinen			
	4MM	Lipstickrot			
	5UM	Karamell			
	7VM	Silbergrau			
	3KM	Veneziablau			
	6HM	Silberblau	88		JUBI
20	911 551 021 42	Bodenbelag Teppich	/LL/L-88	1	TARGA/CABRIO
	70E	Schwarz			
	5MF	Mahagoni			
	3KF	Marineblau			
	80E	Weinrot			
	1VD	Champagner			
	8JK	Graugrün			
	2XF	Leinen			
	4MM	Lipstickrot			
	5UM	Karamell			
	7VM	Silbergrau			
	3KM	Veneziablau			
	6HM	Silberblau	88		JUBI
20	911 551 021 04	Bodenbelag Teppich	/LL/L89	1	COUPE
	5FV	Schwarz			

Pos	Teilenummer	Benennung	Bemerkung	St	Modellangabe
	5MF	Mahagoni			
	4KV	Marineblau			
	8MD	Weinrot			
	2XF	Leinen			
	8UT	Kaschmirbeige			
	7VT	Seidengrau			
	9MT	Samtrot			
	3WT	Schiefer			
	5UM	Karamell			
	3KM	Veneziablau			
	6HM	Silberblau			M 099
20	911 551 021 43	Bodenbelag	/LL/L89 89	1	TARGA/CABRIO SPEEDSTER
		Teppich			
	5FV	Schwarz			
	5MF	Mahagoni			
	4KV	Marineblau			
	8MD	Weinrot			
	2XF	Leinen			
	8UT	Kaschmirbeige			
	7VT	Seidengrau			
	9MT	Samtrot			
	3WT	Schiefer			
	5UM	Karamell			
	3KM	Veneziablau			
	6HM	Silberblau			M 099
20	911 551 021 43	Bodenbelag	/LL/L89	1	CABRIO:M 097
		Teppich			
	1XV	Perlgrau			
21	911 551 011 12	Bodenbelag	/RL/L	1	COUPE
		Teppich			
	70E	Schwarz	-88		
	5FV	Schwarz	89		
	5MF	Mahagoni			
	3KF	Marineblau	-88		
	4KV	Marineblau	89		
	80E	Weinrot	-88		
	8MD	Weinrot	89		
	2XF	Leinen			
	1VD	Champagner	-88		
	8JK	Graugrün	-88		
	4MM	Lipstickrot	-88		
	5UM	Karamell			
	7VM	Silbergrau	-88		
	7VT	Seidengrau	89		
	3KM	Veneziablau			
	8UT	Kaschmirbeige	89		
	9MT	Samtrot	89		
	3WT	Schiefer	89		
	6HM	Silberblau	88		JUBI
	6HM	Silberblau	89		M 099
21	911 551 011 13	Bodenbelag	/RL/L	1	TURBO COUPE COUPE:M 559
		Teppich			
	70E	Schwarz	-88		
	5FV	Schwarz	89		
	5MF	Mahagoni			
	3KF	Marineblau	-88		
	4KV	Marineblau	89		
	80E	Weinrot	-88		
	8MD	Weinrot	89		

Pos	Teilenummer	Benennung	Bemerkung	St	Modellangabe
	2XF	Leinen			
	1VD	Champagner	-88		
	8JK	Graugrün	-88		
	4MM	Lipstickrot	-88		
	5UM	Karamell			
	7VM	Silbergrau	-88		
	7VT	Seidengrau	89		
	3KM	Veneziablau			
	8UT	Kaschmirbeige	89		
	9MT	Samtrot	89		
	3WT	Schiefer	89		
	6HM	Silberblau	88		JUBI
	6HM	Silberblau	89		M 099
21	911 551 011 49	Bodenbelag	/RL/L	1	TARGA/CABRIO SPEEDSTER
		Teppich			
	70E	Schwarz	-88		
	5FV	Schwarz	89		
	5MF	Mahagoni			
	3KF	Marineblau	-88		
	4KV	Marineblau	89		
	80E	Weinrot	-88		
	8MD	Weinrot	89		
	2XF	Leinen			
	1VD	Champagner	-88		
	8JK	Graugrün	-88		
	4MM	Lipstickrot	-88		
	5UM	Karamell			
	7VM	Silbergrau	-88		
	7VT	Seidengrau	89		

Pos	Teilenummer	Benennung	Bemerkung	St	Modellangabe
	3KM	Veneziablau			
	8UT	Kaschmirbeige	89		
	9MT	Samtrot	89		
	3WT	Schiefer	89		
	6HM	Silberblau	88		JUBI
	6HM	Silberblau	89		M 099
21	911 551 011 50	Bodenbelag	/RL/L	1	TURBO TARGA TURBO CABRIO TARGA/CABRIO SPEEDSTER: M 559
		Teppich			
	70E	Schwarz	-88		
	5FV	Schwarz	89		
	5MF	Mahagoni			
	3KF	Marineblau	-88		
	4KV	Marineblau	89		
	80E	Weinrot	-88		
	8MD	Weinrot	89		
	2XF	Leinen			
	1VD	Champagner	-88		
	8JK	Graugrün	-88		
	4MM	Lipstickrot	-88		
	5UM	Karamell			
	7VM	Silbergrau	-88		
	7VT	Seidengrau	89		
	3KM	Veneziablau			
	8UT	Kaschmirbeige	89		
	9MT	Samtrot	89		
	3WT	Schiefer	89		
	6HM	Silberblau	88		JUBI
	6HM	Silberblau	89		M 099

Pos	Teilenummer	Benennung	Bemerkung	St	Modellangabe
22	911 551 013 05	Bodenbelag Teppich	/H/L	1	
	70E	Schwarz	-88		
	5FV	Schwarz	89		
	5MF	Mahagoni			
	3KF	Marineblau	-88		
	4KV	Marineblau	89		
	80E	Weinrot	-88		
	8MD	Weinrot	89		
	2XF	Leinen			
	1VD	Champagner	-88		
	8JK	Graugrün	-88		
	4MM	Lipstickrot	-88		
	5UM	Karamell			
	7VM	Silbergrau	-88		
	7VT	Seidengrau	89		
	3KM	Veneziablau			
	6HM	Silberblau	88		JUBI
	6HM	Silberblau	89		M 099
	1XV	Perlgrau	89		M 097
	8UT	Kaschmirbeige	89		
	9MT	Samtrot	89		
	3WT	Schiefer	89		
23	911 551 014 08	Bodenbelag Teppich	/H/R	1	
	70E	Schwarz	-88		
	5FV	Schwarz	89		
	5MF	Mahagoni			
	3KF	Marineblau	-88		
	4KV	Marineblau	89		
	80E	Weinrot	-88		
	8MD	Weinrot	89		
	2XF	Leinen			
	1VD	Champagner	-88		
	8JK	Graugrün	-88		
	4MM	Lipstickrot	-88		
	5UM	Karamell			
	7VM	Silbergrau	-88		
	7VT	Seidengrau	89		
	3KM	Veneziablau			
	6HM	Silberblau	88		JUBI
	6HM	Silberblau	89		M 099
	1XV	Perlgrau	89		M 097
	8UT	Kaschmirbeige	89		
	9MT	Samtrot	89		
	3WT	Schiefer	89		
24	911 551 411 46	Tunnelbelag Teppich	/LL -88	1	CARRERA
	70E	Schwarz			
	5MF	Mahagoni			
	3KF	Marineblau			
	80E	Weinrot			
	2XF	Leinen			
	1VD	Champagner			
	8JK	Graugrün			
	4MM	Lipstickrot			
	5UM	Karamell			
	7VM	Silbergrau			
	3KM	Veneziablau			

Pos	Teilenummer	Benennung	Bemerkung	St	Modellangabe
(24)	911 551 411 47	Tunnelbelag Teppich	/RL -88	1	CARRERA
	70E	Schwarz			
	5MF	Mahagoni			
	3KF	Marineblau			
	80E	Weinrot			
	2XF	Leinen			
	1VD	Champagner			
	8JK	Graugrün			
	4MM	Lipstickrot			
	5UM	Karamell			
	7VM	Silbergrau			
	3KM	Veneziablau			
(24)	911 551 411 44	Tunnelbelag Teppich	/LL -88	1	TURBO
	70E	Schwarz			
	5MF	Mahagoni			
	3KF	Marineblau			
	80E	Weinrot			
	2XF	Leinen			
	1VD	Champagner			
	8JK	Graugrün			
	4MM	Lipstickrot			
	5UM	Karamell			
	7VM	Silbergrau			
	3KM	Veneziablau			
(24)	911 551 411 45	Tunnelbelag Teppich	/RL -88	1	TURBO
	70E	Schwarz			
	5MF	Mahagoni			
	3KF	Marineblau			
	80E	Weinrot			
	2XF	Leinen			
	1VD	Champagner			
	8JK	Graugrün			
	4MM	Lipstickrot			
	5UM	Karamell			
	7VM	Silbergrau			
	3KM	Veneziablau			
24	911 551 411 68	Tunnelbelag Teppich	/LL 89	1	
	5FV	Schwarz			
	5MF	Mahagoni			
	4KV	Marineblau			
	8MD	Weinrot			
	2XF	Leinen			
	8UT	Kaschmirbeige			
	7VT	Seidengrau			
	3WT	Schiefer			
	5UM	Karamell			
	3KM	Veneziablau			
	9MT	Samtrot			
	6HM	Silberblau	89		M 099
(24)	911 551 411 47	Tunnelbelag Teppich	/RL 89	1	
	5FV	Schwarz			
	5MF	Mahagoni			
	4KV	Marineblau			
	8MD	Weinrot			
	2XF	Leinen			
	8UT	Kaschmirbeige			

Pos	Teilenummer	Benennung	Bemerkung	St	Modellangabe
	7VT	Seidengrau			
	3WT	Schiefer			
	5UM	Karamell			
	3KM	Veneziablau			
	9MT	Samtrot			
	6HM	Silberblau	89		M 099
24	911 551 411 68	Tunnelbelag Teppich	/LL 89	1	CABRIO:M 097
	1XV	Perlgrau			
(24)	911 551 411 46	Tunnelbelag Teppich	/LL	1	CARRERA
	6HM	Silberblau	88		JUBI
(24)	911 551 411 47	Tunnelbelag Teppich	/RL	1	CARRERA
	6HM	Silberblau	88		JUBI
(24)	911 551 411 12	Tunnelbelag Teppich	/LL -88	1	COUPE:M 637
	70E	Schwarz			
	5MF	Mahagoni			
	3KF	Marineblau			
	80E	Weinrot			
	8JK	Graugrün			
(24)	911 551 411 31	Tunnelbelag Teppich	/RL -88	1	COUPE:M 637
	70E	Schwarz			
	5MF	Mahagoni			
	3KF	Marineblau			
	80E	Weinrot			
	8JK	Graugrün			
(24)	911 551 411 53	Tunnelbelag Teppich	/LL 89	1	COUPE:M 637
	5FV	Schwarz			
	5MF	Mahagoni			
	4KV	Marineblau			
	8MD	Weinrot			
	2XF	Leinen			
	8UT	Kaschmirbeige			
(24)	911 551 411 31	Tunnelbelag Teppich	/RL 89	1	COUPE:M 637
	5FV	Schwarz			
	5MF	Mahagoni			
	4KV	Marineblau			
	8MD	Weinrot			
	2XF	Leinen			
	8UT	Kaschmirbeige			
25	911 551 012 18	Bodenbelag Teppich	/LL/R-88	1	COUPE
	70E	Schwarz			
	5MF	Mahagoni			
	3KF	Marineblau			
	80E	Weinrot			
	2XF	Leinen			
	1VD	Champagner			
	8JK	Graugrün			
	4MM	Lipstickrot			
	5UM	Karamell			
	7VM	Silbergrau			
	3KM	Veneziablau			
	6HM	Silberblau	88		JUBI
(25)	911 551 012 56	Bodenbelag Teppich	/LL/R-88	1	TARGA/CABRIO
	70E	Schwarz			
	5MF	Mahagoni			

Pos	Teilenummer	Benennung	Bemerkung	St	Modellangabe
	3KF	Marineblau			
	80E	Weinrot			
	2XF	Leinen			
	1VD	Champagner			
	8JK	Graugrün			
	4MM	Lipstickrot			
	5UM	Karamell			
	7VM	Silbergrau			
	3KM	Veneziablau			
	6HM	Silberblau	88		JUBI
(25)	911 551 022 02	Bodenbelag Teppich	/RL/R-88	1	COUPE
	70E	Schwarz			
	5MF	Mahagoni			
	3KF	Marineblau			
	80E	Weinrot			
	2XF	Leinen			
	1VD	Champagner			
	8JK	Graugrün			
	4MM	Lipstickrot			
	5UM	Karamell			
	7VM	Silbergrau			
	3KM	Veneziablau			
	6HM	Silberblau	88		JUBI
(25)	911 551 022 42	Bodenbelag Teppich	/RL/R-88	1	TARGA/CABRIO
	70E	Schwarz			
	5MF	Mahagoni			
	3KF	Marineblau			
	80E	Weinrot			

Pos	Teilenummer	Benennung	Bemerkung	St	Modellangabe
	2XF	Leinen			
	1VD	Champagner			
	8JK	Graugrün			
	4MM	Lipstickrot			
	5UM	Karamell			
	7VM	Silbergrau			
	3KM	Veneziablau			
	6HM	Silberblau	88		JUBI
25	911 551 012 18	Bodenbelag Teppich	/LL/R89	1	COUPE
	5FV	Schwarz			
	5MF	Mahagoni			
	4KV	Marineblau			
	8MD	Weinrot			
	2XF	Leinen			
	8UT	Kaschmirbeige			
	7VT	Seidengrau			
	9MT	Samtrot			
	3WT	Schiefer			
	5UM	Karamell			
	3KM	Veneziablau			
	6HM	Silberblau			M 099
(25)	911 551 012 56	Bodenbelag Teppich	/LL/R89	1	TARGA/CABRIO SPEEDSTER
	5FV	Schwarz			
	5MF	Mahagoni			
	4KV	Marineblau			
	8MD	Weinrot			
	2XF	Leinen			
	8UT	Kaschmirbeige			

Pos	Teilenummer	Benennung	Bemerkung	St	Modellangabe
	7VT	Seidengrau			
	9MT	Samtrot			
	3WT	Schiefer			
	5UM	Karamell			
	3KM	Veneziablau			
	6HM	Silberblau			M 099
(25)	911 551 022 03	Bodenbelag Teppich	/RL/R89	1	COUPE
	5FV	Schwarz			
	5MF	Mahagoni			
	4KV	Marineblau			
	8MD	Weinrot			
	2XF	Leinen			
	8UT	Kaschmirbeige			
	7VT	Seidengrau			
	9MT	Samtrot			
	3WT	Schiefer			
	5UM	Karamell			
	3KM	Veneziablau			
	6HM	Silberblau			M 099
(25)	911 551 022 43	Bodenbelag Teppich	/RL/R89	1	TARGA/CABRIO SPEEDSTER
	5FV	Schwarz			
	5MF	Mahagoni			
	4KV	Marineblau			
	8MD	Weinrot			
	2XF	Leinen			
	8UT	Kaschmirbeige			
	7VT	Seidengrau			
	9MT	Samtrot			
	3WT	Schiefer			
	5UM	Karamell			
	3KM	Veneziablau			
	6HM	Silberblau			M 099
(25)	911 551 012 56	Bodenbelag Teppich	/LL/R89	1	CABRIO:M 097
	1XV	Perlgrau			
26	911 551 016 08	Bodenbrettbelag Teppich	/RL/R	1	
	70E	Schwarz	-88		
	5FV	Schwarz	89		
	5MF	Mahagoni			
	3KF	Marineblau	-88		
	4KV	Marineblau	89		
	80E	Weinrot	-88		
	8MD	Weinrot	89		
	2XF	Leinen			
	1VD	Champagner	-88		
	8JK	Graugrün	-88		
	4MM	Lipstickrot	-88		
	5UM	Karamell			
	7VM	Silbergrau	-88		
	7VT	Seidengrau	89		
	8UT	Kaschmirbeige	89		
	9MT	Samtrot	89		
	3WT	Schiefer	89		
	3KM	Veneziablau			
	6HM	Silberblau	88		JUBI
	6HM	Silberblau	89		M 099
		- ENDE -			

Modell	Jahr	HG	UG	Bildtafel	Einschränkungen	Update	14:48	17.08.2006	PORSCHE PET PORSCHE
911	89	8	07	807-02		203			

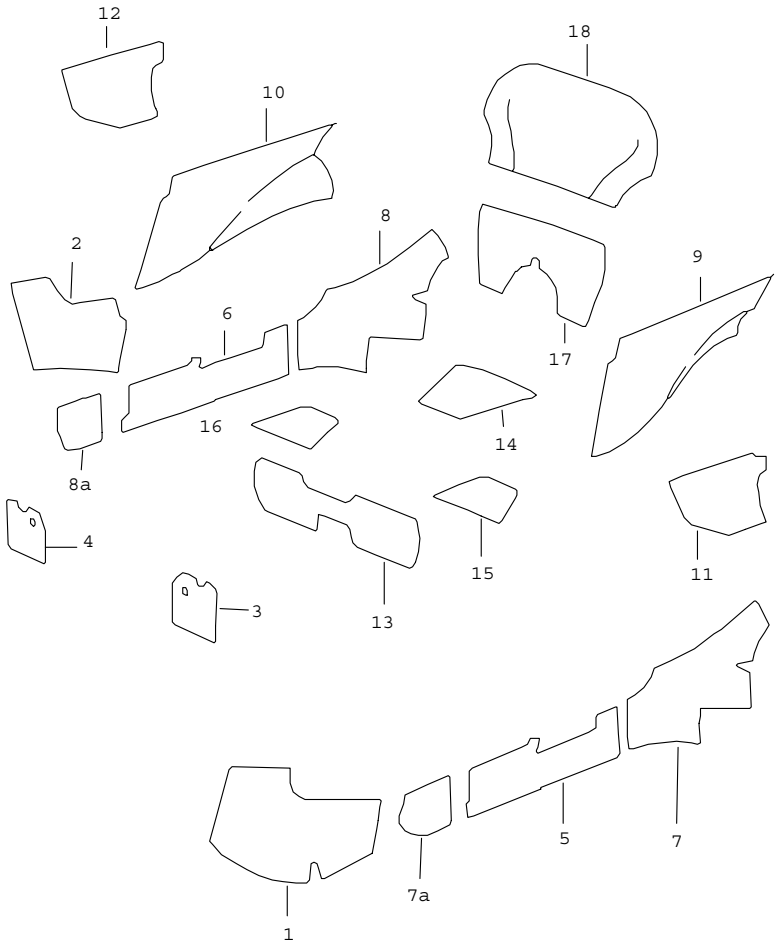

Pos	Teilenummer	Benennung	Bemerkung	St	Modellangabe
		Innenausstattung Klebeteppiche			
1	911 551 401 09	Klebeteppich Radkasten Teppich	/L	1	
	70E	Schwarz	-88		
	5FV	Schwarz	89		
	5MF	Mahagoni			
	3KF	Marineblau	-88		
	4KV	Marineblau	89		
	80E	Weinrot	-88		
	8MD	Weinrot	89		
	1VD	Champagner			
	2XF	Leinen			
	8JK	Graugrün	-88		
	4MM	Lipstickrot	-88		
	5UM	Karamell			
	7VM	Silbergrau	-88		
	7VT	Seidengrau	89		
	8UT	Kaschmirbeige	89		
	9MT	Samtrot	89		
	3WT	Schiefer	89		
	3KM	Veneziablau			
	6HM	Silberblau	88		JUBI
	6HM	Silberblau	89		M 099
	1XV	Perlgrau	89		M 097
2	911 551 402 09	Klebeteppich Radkasten Teppich	/LL/R-88	1	
	70E	Schwarz			
	5MF	Mahagoni			
	3KF	Marineblau			

Pos	Teilenummer	Benennung	Bemerkung	St	Modellangabe
	80E	Weinrot			
	1VD	Champagner			
	2XF	Leinen			
	8JK	Graugrün			
	4MM	Lipstickrot			
	5UM	Karamell			
	7VM	Silbergrau			
	3KM	Veneziablau			
	6HM	Silberblau	88		JUBI
(2)	911 551 042 11	Teppich Radkasten Teppich	/RL/R-88	1	
	70E	Schwarz			
	5MF	Mahagoni			
	3KF	Marineblau			
	80E	Weinrot			
	1VD	Champagner			
	2XF	Leinen			
	8JK	Graugrün			
	4MM	Lipstickrot			
	5UM	Karamell			
	7VM	Silbergrau			
	3KM	Veneziablau			
	6HM	Silberblau	88		JUBI
2	911 551 402 09	Klebeteppich Radkasten Teppich	/LL/R89	1	
	5FV	Schwarz			
	5MF	Mahagoni			
	4KV	Marineblau			
	8MD	Weinrot			

Pos	Teilenummer	Benennung	Bemerkung	St	Modellangabe
	2XF	Leinen			
	8UT	Kaschmirbeige			
	7VT	Seidengrau			
	9MT	Samtrot			
	3WT	Schiefer			
	5UM	Karamell			
	3KM	Veneziablau			
	6HM	Silberblau			M 099
(2)	911 551 042 12	Klebeteppich Radkasten Teppich	/RL/R89	1	
	5FV	Schwarz			
	5MF	Mahagoni			
	4KV	Marineblau			
	8MD	Weinrot			
	2XF	Leinen			
	8UT	Kaschmirbeige			
	7VT	Seidengrau			
	9MT	Samtrot			
	3WT	Schiefer			
	5UM	Karamell			
	3KM	Veneziablau			
	6HM	Silberblau			M 099
2	911 551 402 09	Klebeteppich Radkasten Teppich	/LL/R89	1	M 097
	1XV	Perlgrau			
3	911 551 077 00	Klebeteppich vorn Teppich	/L	1	M 637
	70E	Schwarz	-88		
	5FV	Schwarz	89		

Pos	Teilenummer	Benennung	Bemerkung	St	Modellangabe
	5MF	Mahagoni			
	8UT	Kaschmirbeige	89		
	3KF	Marineblau	-88		
	4KV	Marineblau	89		
	80E	Weinrot	-88		
	8MD	Weinrot	89		
	8JK	Graugrün	-88		
	2XF	Leinen	89		
4	911 551 078 00	Klebeteppich vorn Teppich	/R	1	M 637
	70E	Schwarz	-88		
	5FV	Schwarz	89		
	5MF	Mahagoni			
	8UT	Kaschmirbeige	89		
	3KF	Marineblau	-88		
	4KV	Marineblau	89		
	80E	Weinrot	-88		
	8MD	Weinrot	89		
	8JK	Graugrün	-88		
	2XF	Leinen	89		
5	911 551 031 51	Teppich Schweller Teppich	/V/L	1	
	70E	Schwarz	-88		
	5FV	Schwarz	89		
	5MF	Mahagoni			
	3KF	Marineblau	-88		
	4KV	Marineblau	89		
	80E	Weinrot	-88		
	8MD	Weinrot	89		

Pos	Teilenummer	Benennung	Bemerkung	St	Modellangabe
	1VD	Champagner	-88		
	2XF	Leinen			
	8JK	Graugrün	-88		
	4MM	Lipstickrot	-88		
	5UM	Karamell			
	7VM	Silbergrau	-88		
	7VT	Seidengrau	89		
	8UT	Kaschmirbeige	89		
	9MT	Samtrot	89		
	3WT	Schiefer	89		
	3KM	Veneziablau			
	6HM	Silberblau	88		JUBI
	6HM	Silberblau	89		M 099
	1XV	Perlgrau	89		M 097
(5)	911 551 031 52	Klebeteppich Schweller Teppich	/V/L	1	M 637
	70E	Schwarz	-88		
	5FV	Schwarz	89		
	5MF	Mahagoni			
	3KF	Marineblau	-88		
	4KV	Marineblau	89		
	80E	Weinrot	-88		
	8MD	Weinrot	89		
	2XF	Leinen	89		
	8UT	Kaschmirbeige			
	8JK	Graugrün	-88		
6	911 551 032 51	Teppich Schweller Teppich	/V/R	1	
	70E	Schwarz	-88		

Pos	Teilenummer	Benennung	Bemerkung	St	Modellangabe
	5FV	Schwarz	89		
	5MF	Mahagoni			
	3KF	Marineblau	-88		
	4KV	Marineblau	89		
	80E	Weinrot	-88		
	8MD	Weinrot	89		
	1VD	Champagner	-88		
	2XF	Leinen			
	8JK	Graugrün	-88		
	4MM	Lipstickrot	-88		
	5UM	Karamell			
	7VM	Silbergrau	-88		
	7VT	Seidengrau	89		
	8UT	Kaschmirbeige	89		
	9MT	Samtrot	89		
	3WT	Schiefer	89		
	3KM	Veneziablau			
	6HM	Silberblau	88		JUBI
	6HM	Silberblau	89		M 099
	1XV	Perlgrau	89		M 097
(6)	911 551 032 52	Klebeteppich Schweller Teppich	/V/R	1	M 637
	70E	Schwarz	-88		
	5FV	Schwarz	89		
	5MF	Mahagoni			
	3KF	Marineblau	-88		
	4FV	Marineblau	89		
	80E	Weinrot	-88		
	8MD	Weinrot	89		

Pos	Teilenummer	Benennung	Bemerkung	St	Modellangabe
	2XF	Leinen	89		
	8UT	Kaschmirbeige	89		
	8JK	Graugrün	-88		
7	911 551 033 02	Klebeteppich Schweller Teppich	/H/L	1	
	70E	Schwarz	-88		
	5FV	Schwarz	89		
	5MF	Mahagoni			
	3KF	Marineblau	-88		
	4KV	Marineblau	89		
	80E	Weinrot	-88		
	8MD	Weinrot	89		
	1VD	Champagner	-88		
	2XF	Leinen			
	8JK	Graugrün	-88		
	4MM	Lipstickrot	-88		
	5UM	Karamell			
	7VM	Silbergrau	-88		
	7VT	Seidengrau	89		
	8UT	Kaschmirbeige	89		
	9MT	Samtrot	89		
	3WT	Schiefer	89		
	3KM	Veneziablau			
	6HM	Silberblau	88		JUBI
	6HM	Silberblau	89		M 099
(7)	911 551 033 03	Klebeteppich Schweller Teppich	/H/L	1	(J)
	70E	Schwarz	-88		
	5FV	Schwarz	89		

Pos	Teilenummer	Benennung	Bemerkung	St	Modellangabe
	5MF	Mahagoni			
	3KF	Marineblau	-88		
	4KV	Marineblau	89		
	80E	Weinrot	-88		
	8MD	Weinrot	89		
	1VD	Champagner	-88		
	2XF	Leinen			
	8JK	Graugrün	-88		
	4MM	Lipstickrot	-88		
	5UM	Karamell			
	7VM	Silbergrau	-88		
	7VT	Seidengrau	89		
	8UT	Kaschmirbeige	89		
	9MT	Samtrot	89		
	3WT	Schiefer	89		
	3KM	Veneziablau			
	6HM	Silberblau	88		JUBI
	6HM	Silberblau	89		M 099
7	911 551 033 05	Klebeteppich Schweller Teppich	/H/L 89	1	SPEEDSTER
	5FV	Schwarz	89		
	5MF	Mahagoni			
	4KV	Marineblau	89		
	8MD	Weinrot	89		
	2XF	Leinen			
	5UM	Karamell			
	7VT	Seidengrau	89		
	8UT	Kaschmirbeige	89		
	9MT	Samtrot	89		

Pos	Teilenummer	Benennung	Bemerkung	St	Modellangabe
	3WT	Schiefer	89		
	3KM	Veneziablau			
	6HM	Silberblau	89		M 099
7	911 551 033 02	Klebeteppich Schweller Teppich	/H/L 89	1	M 097
	1XV	Perlgrau			
7A	911 551 033 04	Klebeteppich Schweller Teppich	/V/L	1	M 637
	70E	Schwarz	-88		
	5FV	Schwarz	89		
	5MF	Mahagoni			
	3KF	Marineblau	-88		
	4KV	Marineblau	89		
	80E	Weinrot	-88		
	8MD	Weinrot	89		
	2XF	Leinen	89		
	8UT	Kaschmirbeige	89		
	8JK	Graugrün	-88		
8	911 551 034 02	Klebeteppich Schweller Teppich	/H/R	1	
	70E	Schwarz	-88		
	5FV	Schwarz	89		
	5MF	Mahagoni			
	3KF	Marineblau	-88		
	4KV	Marineblau	89		
	80E	Weinrot	-88		
	8MD	Weinrot	89		
	1VD	Champagner	-88		
	2XF	Leinen			

Pos	Teilenummer	Benennung	Bemerkung	St	Modellangabe
	8JK	Graugrün	-88		
	4MM	Lipstickrot	-88		
	5UM	Karamell			
	7VM	Silbergrau	-88		
	7VT	Seidengrau	89		
	8UT	Kaschmirbeige	89		
	9MT	Samtrot	89		
	3WT	Schiefer	89		
	3KM	Veneziablau			
	6HM	Silberblau	88		JUBI
	6HM	Silberblau	89		M 099
(8)	911 551 034 03	Klebeteppich Schweller Teppich	/H/R	1	(J)
	70E	Schwarz	-88		
	5FV	Schwarz	89		
	5MF	Mahagoni			
	3KF	Marineblau	-88		
	4KV	Marineblau	89		
	80E	Weinrot	-88		
	8MD	Weinrot	89		
	1VD	Champagner	-88		
	2XF	Leinen			
	8JK	Graugrün	-88		
	4MM	Lipstickrot	-88		
	5UM	Karamell			
	7VM	Silbergrau	-88		
	7VT	Seidengrau	89		
	8UT	Kaschmirbeige	89		
	9MT	Samtrot	89		

Pos	Teilenummer	Benennung	Bemerkung	St	Modellangabe
	3WT	Schiefer	89		
	3KM	Veneziablau			
	6HM	Silberblau	88		JUBI
	6HM	Silberblau	89		M 099
8	911 551 034 05	Klebeteppich Schweller Teppich	/H/R 89	1	SPEEDSTER
	5FV	Schwarz	89		
	5MF	Mahagoni			
	4KV	Marineblau	89		
	8MD	Weinrot	89		
	2XF	Leinen			
	5UM	Karamell			
	7VT	Seidengrau	89		
	8UT	Kaschmirbeige	89		
	9MT	Samtrot	89		
	3WT	Schiefer	89		
	3KM	Veneziablau			
	6HM	Silberblau	89		M 099
8	911 551 034 02	Klebeteppich Schweller Teppich	/H/R 89	1	M 097
	1XV	Perlgrau			
8A	911 551 034 04	Klebeteppich Schweller Teppich	/V/R	1	M 637
	70E	Schwarz	-88		
	5FV	Schwarz	89		
	5MF	Mahagoni			
	3KF	Marineblau	-88		
	4KV	Marineblau	89		
	80E	Weinrot	-88		

Pos	Teilenummer	Benennung	Bemerkung	St	Modellangabe
	8MD	Weinrot	89		
	2XF	Leinen	89		
	8UT	Kaschmirbeige	89		
	8JK	Graugrün	-88		
9	911 551 035 00	Klebeteppich Radlaufwand Teppich	/H/L	1	M 637
	70E	Schwarz	-88		
	5FV	Schwarz	89		
	5MF	Mahagoni			
	3KF	Marineblau	-88		
	4KV	Marineblau	89		
	80E	Weinrot	-88		
	8MD	Weinrot	89		
	2XF	Leinen	89		
	8UT	Kaschmirbeige	89		
	8JK	Graugrün	-88		
10	911 551 036 00	Klebeteppich Radlaufwand Teppich	/H/R	1	M 637
	70E	Schwarz	-88		
	5FV	Schwarz	89		
	5MF	Mahagoni			
	3KF	Marineblau	-88		
	4KV	Marineblau	89		
	80E	Weinrot	-88		
	8MD	Weinrot	89		
	2XF	Leinen	89		
	8UT	Kaschmirbeige	89		
	8JK	Graugrün	-88		

Pos	Teilenummer	Benennung	Bemerkung	St	Modellangabe
9	911 551 035 00	Klebeteppich Radlaufwand Teppich	/L 89	1	SPEEDSTER
	5FV	Schwarz			
	5MF	Mahagoni			
	4KV	Marineblau			
	8MD	Weinrot			
	2XF	Leinen			
	8UT	Kaschmirbeige			
	5UM	Karamell			
	7VT	Seidengrau			
	3WT	Schiefer			
	3KM	Veneziablau			
10	911 551 036 00	Klebeteppich Radlaufwand Teppich	/R 89	1	SPEEDSTER
	5FV	Schwarz			
	5MF	Mahagoni			
	4KV	Marineblau			
	8MD	Weinrot			
	2XF	Leinen			
	8UT	Kaschmirbeige			
	5UM	Karamell			
	7VT	Seidengrau			
	3WT	Schiefer			
	3KM	Veneziablau			
11	911 555 771 61	Teppichbezug Teppich	/L	1	CABRIO
	70E	Schwarz	-88		
	5FV	Schwarz	89		
	5MF	Mahagoni			
	3KF	Marineblau	-88		

Pos	Teilenummer	Benennung	Bemerkung	St	Modellangabe
	4KV	Marineblau	89		
	80E	Weinrot	-88		
	8MD	Weinrot	89		
	1VD	Champagner	-88		
	2XF	Leinen			
	8JK	Graugrün	-88		
	4MM	Lipstickrot	-88		
	5UM	Karamell			
	7VM	Silbergrau	-88		
	7VT	Seidengrau	89		
	8UT	Kaschmirbeige	89		
	9MT	Samtrot	89		
	3WT	Schiefer	89		
	3KM	Veneziablau			
	6HM	Silberblau	88		JUBI
	6HM	Silberblau	89		M 099
(11)	911 555 771 65	Teppichbezug Teppich	/L	1	CABRIO:M 439
	70E	Schwarz	-88		
	5FV	Schwarz	89		
	5MF	Mahagoni			
	3KF	Marineblau	-88		
	4KV	Marineblau	89		
	80E	Weinrot	-88		
	8MD	Weinrot	89		
	1VD	Champagner	-88		
	2XF	Leinen			
	8JK	Graugrün	-88		
	4MM	Lipstickrot	-88		
	5UM	Karamell			

Pos	Teilenummer	Benennung	Bemerkung	St	Modellangabe
	7VM	Silbergrau	-88		
	7VT	Seidengrau	89		
	8UT	Kaschmirbeige	89		
	9MT	Samtrot	89		
	3WT	Schiefer	89		
	3KM	Veneziablau			
	6HM	Silberblau	88		JUBI
	6HM	Silberblau	89		M 099
(11)	911 555 771 65	Teppichbezug Teppich	/L 89	1	CABRIO:M 097
	1XV	Perlgrau			
(11)	911 555 771 62	Klebeteppich	/L 89	1	SPEEDSTER
	5FV	Schwarz			
	5MF	Mahagoni			
	4KV	Marineblau			
	8MD	Weinrot			
	2XF	Leinen			
	8UT	Kaschmirbeige			
	5UM	Karamell			
	7VT	Seidengrau			
	3WT	Schiefer			
	3KM	Veneziablau			
12	911 555 772 61	Teppichbezug Teppich	/R	1	CABRIO
	70E	Schwarz	-88		
	5FV	Schwarz	89		
	5MF	Mahagoni			
	3KF	Marineblau	-88		
	4KV	Marineblau	89		
	80E	Weinrot	-88		

Pos	Teilenummer	Benennung	Bemerkung	St	Modellangabe
	8MD	Weinrot	89		
	1VD	Champagner	-88		
	2XF	Leinen			
	8JK	Graugrün	-88		
	4MM	Lipstickrot	-88		
	5UM	Karamell			
	7VM	Silbergrau	-88		
	7VT	Seidengrau	89		
	8UT	Kaschmirbeige	89		
	9MT	Samtrot	89		
	3WT	Schiefer	89		
	3KM	Veneziablau			
	6HM	Silberblau	88		JUBI
	6HM	Silberblau	89		M 099
(12)	911 555 772 65	Teppichbezug Teppich	/R	1	CABRIO:M 439
	70E	Schwarz	-88		
	5FV	Schwarz	89		
	5MF	Mahagoni			
	3KF	Marineblau	-88		
	4KV	Marineblau	89		
	80E	Weinrot	-88		
	8MD	Weinrot	89		
	1VD	Champagner	-88		
	2XF	Leinen			
	8JK	Graugrün	-88		
	4MM	Lipstickrot	-88		
	5UM	Karamell			
	7VM	Silbergrau	-88		
	7VT	Seidengrau	89		

Pos	Teilenummer	Benennung	Bemerkung	St	Modellangabe
	8UT	Kaschmirbeige	89		
	9MT	Samtrot	89		
	3WT	Schiefer	89		
	3KM	Veneziablau			
	6HM	Silberblau	88		JUBI
	6HM	Silberblau	89		M 099
(12)	911 555 772 65	Teppichbezug Teppich	/R 89	1	CABRIO:M 097
	1XV	Perlgrau			
(12)	911 555 772 62	Klebeteppich Teppich	/R 89	1	SPEEDSTER
	5FV	Schwarz			
	5MF	Mahagoni			
	4KV	Marineblau			
	8MD	Weinrot			
	2XF	Leinen			
	8UT	Kaschmirbeige			
	5UM	Karamell			
	7VT	Seidengrau			
	3WT	Schiefer			
	3KM	Veneziablau			
13	911 551 051 04	Klebeteppich Fersenblech Teppich		1	
	70E	Schwarz	-88		
	5FV	Schwarz	89		
	5MF	Mahagoni			
	3KF	Marineblau	-88		
	4KV	Marineblau	89		
	80E	Weinrot	-88		
	8MD	Weinrot	89		

Pos	Teilenummer	Benennung	Bemerkung	St	Modellangabe
	1VD	Champagner	-88		
	2XF	Leinen			
	8JK	Graugrün	-88		
	4MM	Lipstickrot	-88		
	5UM	Karamell			
	7VM	Silbergrau	-88		
	7VT	Seidengrau	89		
	8UT	Kaschmirbeige	89		
	9MT	Samtrot	89		
	3WT	Schiefer	89		
	3KM	Veneziablau			
	6HM	Silberblau	88		JUBI
	6HM	Silberblau	89		M 099
	1XV	Perlgrau	89		M 097
14	911 551 023 01	Klebeteppich Sitzmulde Teppich		1	CARRERA/ TURBO
	70E	Schwarz	-88		
	5FV	Schwarz	89		
	5MF	Mahagoni			
	3KF	Marineblau	-88		
	4KV	Marineblau	89		
	80E	Weinrot	-88		
	8MD	Weinrot	89		
	1VD	Champagner	-88		
	2XF	Leinen			
	8JK	Graugrün	-88		
	4MM	Lipstickrot	-88		
	5UM	Karamell			
	7VM	Silbergrau	-88		

Pos	Teilenummer	Benennung	Bemerkung	St	Modellangabe
	7VT	Seidengrau	89		
	8UT	Kaschmirbeige	89		
	9MT	Samtrot	89		
	3WT	Schiefer	89		
	3KM	Veneziablau			
	6HM	Silberblau	88		JUBI
	6HM	Silberblau	89		M 099
	1XV	Perlgrau	89		M 097
(14)	911 551 423 07	Klebeteppich Sitzmulde Teppich		1	M 637
	70E	Schwarz	-88		
	5FV	Schwarz	89		
	5MF	Mahagoni			
	3KF	Marineblau	-88		
	4KV	Marineblau	89		
	80E	Weinrot	-88		
	8MD	Weinrot	89		
	2XF	Leinen	89		
	8UT	Kaschmirbeige	89		
	8JK	Graugrün	-88		
(14)	911 551 423 07	Klebeteppich Sitzmulde Teppich	89	1	SPEEDSTER
	5FV	Schwarz			
	5MF	Mahagoni			
	4KV	Marineblau			
	8MD	Weinrot			
	2XF	Leinen			
	8UT	Kaschmirbeige			
	5UM	Karamell			

Pos	Teilenummer	Benennung	Bemerkung	St	Modellangabe
	7VT	Seidengrau			
	3WT	Schiefer			
	3KM	Veneziablau			
15	911 551 081 00	Klebeteppich Notsitz Teppich	/L	1	M 637
	70E	Schwarz	-88		
	5FV	Schwarz	89		
	5MF	Mahagoni			
	3KF	Marineblau	-88		
	4KV	Marineblau	89		
	80E	Weinrot	-88		
	8MD	Weinrot	89		
	2XF	Leinen	89		
	8UT	Kaschmirbeige	89		
	8JK	Graugrün	-88		
16	911 551 082 00	Klebeteppich Notsitz Teppich	/R	1	M 637
	70E	Schwarz	-88		
	5FV	Schwarz	89		
	5MF	Mahagoni			
	3KF	Marineblau	-88		
	4KV	Marineblau	89		
	80E	Weinrot	-88		
	8MD	Weinrot	89		
	2XF	Leinen	89		
	8UT	Kaschmirbeige	89		
	8JK	Graugrün	-88		
15	911 551 081 00	Klebeteppich Notsitz Teppich	/L 89	1	SPEEDSTER
	5FV	Schwarz			
	5MF	Mahagoni			
	4KV	Marineblau			
	8MD	Weinrot			
	2XF	Leinen			
	8UT	Kaschmirbeige			
	5UM	Karamell			
	7VT	Seidengrau			
	3WT	Schiefer			
	3KM	Veneziablau			
16	911 551 082 00	Klebeteppich Notsitz Teppich	/R 89	1	SPEEDSTER
	5FV	Schwarz			
	5MF	Mahagoni			
	4KV	Marineblau			
	8MD	Weinrot			
	2XF	Leinen			
	8UT	Kaschmirbeige			
	5UM	Karamell			
	7VT	Seidengrau			
	3WT	Schiefer			
	3KM	Veneziablau			
17	911 551 054 03	Klebeteppich Sitzmulde Teppich	/H	1	CARRERA/ TURBO
	70E	Schwarz	-88		
	5FV	Schwarz	89		
	5MF	Mahagoni			
	3KF	Marineblau	-88		
	4KV	Marineblau	89		

Pos	Teilenummer	Benennung	Bemerkung	St	Modellangabe
	80E	Weinrot	-88		
	8MD	Weinrot	89		
	1VD	Champagner	-88		
	2XF	Leinen			
	8JK	Graugrün	-88		
	4MM	Lipstickrot	-88		
	5UM	Karamell			
	7VM	Silbergrau	-88		
	7VT	Seidengrau	89		
	8UT	Kaschmirbeige	89		
	9MT	Samtrot	89		
	3WT	Schiefer	89		
	3KM	Veneziablau			
	6HM	Silberblau	88		JUBI
	6HM	Silberblau	89		M 099
	1XV	Perlgrau	89		M 097
(17)	911 551 054 04	Klebeteppich Sitzmulde Teppich	/H	1	COUPE:M 637
	70E	Schwarz	-88		
	5FV	Schwarz	89		
	5MF	Mahagoni			
	3KF	Marineblau	-88		
	4KV	Marineblau	89		
	80E	Weinrot	-88		
	8MD	Weinrot	89		
	2XF	Leinen	89		
	8UT	Kaschmirbeige	89		
	8JK	Graugrün	-88		

Pos	Teilenummer	Benennung	Bemerkung	St	Modellangabe
(17)	911 551 054 04	Klebeteppich Sitzmulde Teppich	/H 89	1	SPEEDSTER
	5FV	Schwarz			
	5MF	Mahagoni			
	4KV	Marineblau			
	8MD	Weinrot			
	2XF	Leinen			
	8UT	Kaschmirbeige			
	5UM	Karamell			
	7VT	Seidengrau			
	3WT	Schiefer			
	3KM	Veneziablau			
18	911 551 037 00	Klebeteppich Rückwand Teppich		1	COUPE:M 637
	70E	Schwarz	-88		
	5FV	Schwarz	89		
	5MF	Mahagoni			
	3KF	Marineblau	-88		
	4KV	Marineblau	89		
	80E	Weinrot	-88		
	8MD	Weinrot	89		
	2XF	Leinen	89		
	8UT	Kaschmirbeige	89		
	8JK	Graugrün	-88		
18	911 551 037 01	Klebeteppich Rückwand Teppich	89	1	SPEEDSTER
	5FV	Schwarz			
	5MF	Mahagoni			
	4KV	Marineblau			

Pos	Teilenummer	Benennung	Bemerkung	St	Modellangabe	Pos	Teilenummer	Benennung	Bemerkung	St	Modellangabe
	8MD	Weinrot									
	2XF	Leinen									
	8UT	Kaschmirbeige									
	5UM	Karamell									
	7VT	Seidengrau									
	3WT	Schiefer									
	3KM	Veneziablau									
		- ENDE -									

Modell	Jahr	HG	UG	Bildtafel	Einschränkungen	Update	14:48	17.08.2006	PORSCHE	PET	PORSCHE
911	89	8	07	807-05		203					

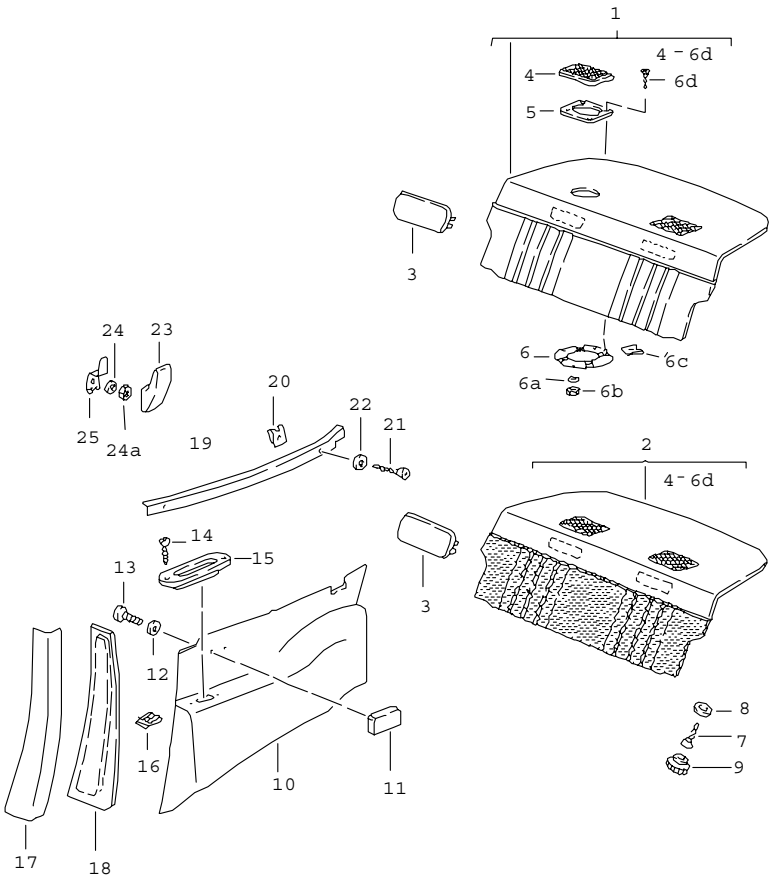

Pos	Teilenummer	Benennung	Bemerkung	St	Modellangabe
		Innenausstattung hinten			COUPE/TARGA
1	911 555 111 10	Rückwandverkleidung Kunstleder Oberteil/Unterteil		1	COUPE
	05T	Schwarz/Schwarz			
	1MX	Mahagoni/Mahagoni			
	1KX	Marineblau/Marineblau			
	3MK	Weinrot/Weinrot			
	4JX	Graugrün/Graugrün	-88		
	TT3	Schwarz/Leinen			
	TT5	Mahagoni/Leinen			
	TT4	Marineblau/Leinen			
	TT6	Weinrot/Leinen			
	TT7	Graugrün/Leinen	-88		
	XN8	Schwarz/Kaschmirbeige	89		
	XP2	Marineblau/Kaschmirbeige	89		
(1)	911 555 111 12	Rückwandverkleidung Kunstleder Oberteil/Unterteil		1	COUPE:M 335
	05T	Schwarz/Schwarz			
	1MX	Mahagoni/Mahagoni			
	1KX	Marineblau/Marineblau			
	3MK	Weinrot/Weinrot			
	4JX	Graugrün/Graugrün	-88		
	TT3	Schwarz/Leinen			
	TT5	Mahagoni/Leinen			
	TT4	Marineblau/Leinen			
	TT6	Weinrot/Leinen			
	TT7	Graugrün/Leinen	-88		
	XN8	Schwarz/Kaschmirbeige	89		
	XP2	Marineblau/Kaschmirbeige	89		

Pos	Teilenummer	Benennung	Bemerkung	St	Modellangabe
1	911 555 112 00	Rückwandverkleidung Kunstleder Oberteil/Unterteil		1	TARGA
	05T	Schwarz/Schwarz			
	1MX	Mahagoni/Mahagoni			
	1KX	Marineblau/Marineblau			
	3MK	Weinrot/Weinrot			
	4JX	Graugrün/Graugrün	-88		
	TT3	Schwarz/Leinen			
	TT5	Mahagoni/Leinen			
	TT4	Marineblau/Leinen			
	TT6	Weinrot/Leinen			
	TT7	Graugrün/Leinen	-88		
	XN8	Schwarz/Kaschmirbeige	89		
	XP2	Marineblau/Kaschmirbeige	89		
(1)	911 555 112 02	Rückwandverkleidung Kunstleder Oberteil/Unterteil		1	TARGA:M 335
	05T	Schwarz/Schwarz			
	1MX	Mahagoni/Mahagoni			
	1KX	Marineblau/Marineblau			
	3MK	Weinrot/Weinrot			
	4JX	Graugrün/Graugrün	-88		
	TT3	Schwarz/Leinen			
	TT5	Mahagoni/Leinen			
	TT4	Marineblau/Leinen			
	TT6	Weinrot/Leinen			
	TT7	Graugrün/Leinen	-88		
	XN8	Schwarz/Kaschmirbeige	89		
	XP2	Marineblau/Kaschmirbeige	89		

Pos	Teilenummer	Benennung	Bemerkung	St	Modellangabe
1	911 555 111 11	Rückwandverkleidung Ganzleder Oberteil/Unterteil		1	COUPE
	KZ2	Schwarz/Schwarz			
	TV1	Mahagoni/Mahagoni			
	TS1	Marineblau/Marineblau			
	LG7	Weinrot/Weinrot			
	TV6	Schwarz/Leinen			
	QC2	Graugrün/Graugrün	-88		
	TV8	Mahagoni/Leinen			
	TV7	Marineblau/Leinen			
	TV9	Weinrot/Leinen			
	TW8	Graugrün/Leinen	-88		
	UB7	Schwarz/Lipstickrot	-88		
	LL9	Schwarz/Champagner	-88		
	UC1	Marineblau/Lipstickrot	-88		
	UB8	Schwarz/Silbergrau	-88		
	UB9	Marineblau/Silbergrau	-88		
	UC2	Marineblau/Champagner	-88		
	UD5	Karamell/Karamell			
	UD6	Veneziablau/Veneziablau			
	XP1	Schwarz/Kaschmirbeige	89		
	XP4	Marineblau/Kaschmirbeige	89		
	XP6	Schwarz/Seidengrau	89		
	XP8	Marineblau/Seidengrau	89		
	XN6	Samtrot/Samtrot	89		
	XN7	Schiefer/Schiefer	89		
(1)	911 555 111 13	Rückwandverkleidung Ganzleder Oberteil/Unterteil		1	COUPE:M 335
	KZ2	Schwarz/Schwarz			

Pos	Teilenummer	Benennung	Bemerkung	St	Modellangabe
	TV1	Mahagoni/Mahagoni			
	TS1	Marineblau/Marineblau			
	LG7	Weinrot/Weinrot			
	TV6	Schwarz/Leinen			
	QC2	Graugrün/Graugrün	-88		
	TV8	Mahagoni/Leinen			
	TV7	Marineblau/Leinen			
	TV9	Weinrot/Leinen			
	TW8	Graugrün/Leinen	-88		
	UB7	Schwarz/Lipstickrot	-88		
	LL9	Schwarz/Champagner	-88		
	UC1	Marineblau/Lipstickrot	-88		
	UB8	Schwarz/Silbergrau	-88		
	UB9	Marineblau/Silbergrau	-88		
	UC2	Marineblau/Champagner	-88		
	UD5	Karamell/Karamell			
	UD6	Veneziablau/Veneziablau			
	XP1	Schwarz/Kaschmirbeige	89		
	XP4	Marineblau/Kaschmirbeige	89		
	XP6	Schwarz/Seidengrau	89		
	XP8	Marineblau/Seidengrau	89		
	XN6	Samtrot/Samtrot	89		
	XN7	Schiefer/Schiefer	89		
1	911 555 112 01	Rückwandverkleidung Ganzleder Oberteil/Unterteil		1	TARGA
	KZ2	Schwarz/Schwarz			
	TV1	Mahagoni/Mahagoni			
	TS1	Marineblau/Marineblau			
	LG7	Weinrot/Weinrot			

Pos	Teilenummer	Benennung	Bemerkung	St	Modellangabe
	TV6	Schwarz/Leinen			
	QC2	Graugrün/Graugrün	-88		
	TV8	Mahagoni/Leinen			
	TV7	Marineblau/Leinen			
	TV9	Weinrot/Leinen			
	TW8	Graugrün/Leinen	-88		
	UB7	Schwarz/Lipstickrot	-88		
	LL9	Schwarz/Champagner	-88		
	UC1	Marineblau/Lipstickrot	-88		
	UB8	Schwarz/Silbergrau	-88		
	UB9	Marineblau/Silbergrau	-88		
	UC2	Marineblau/Champagner	-88		
	UD5	Karamell/Karamell			
	UD6	Veneziablau/Veneziablau			
	XP1	Schwarz/Kaschmirbeige	89		
	XP4	Marineblau/Kaschmirbeige	89		
	XP6	Schwarz/Seidengrau	89		
	XP8	Marineblau/Seidengrau	89		
	XN6	Samtrot/Samtrot	89		
	XN7	Schiefer/Schiefer	89		
(1)	911 555 112 03	Rückwandverkleidung Ganzleder Oberteil/Unterteil		1	TARGA:M 335
	KZ2	Schwarz/Schwarz			
	TV1	Mahagoni/Mahagoni			
	TS1	Marineblau/Marineblau			
	LG7	Weinrot/Weinrot			
	TV6	Schwarz/Leinen			
	QC2	Graugrün/Graugrün	-88		
	TV8	Mahagoni/Leinen			

Pos	Teilenummer	Benennung	Bemerkung	St	Modellangabe
	TV7	Marineblau/Leinen			
	TV9	Weinrot/Leinen			
	TW8	Graugrün/Leinen	-88		
	UB7	Schwarz/Lipstickrot	-88		
	LL9	Schwarz/Champagner	-88		
	UC1	Marineblau/Lipstickrot	-88		
	UB8	Schwarz/Silbergrau	-88		
	UB9	Marineblau/Silbergrau	-88		
	UC2	Marineblau/Champagner	-88		
	UD5	Karamell/Karamell			
	UD6	Veneziablau/Veneziablau			
	XP1	Schwarz/Kaschmirbeige	89		
	XP4	Marineblau/Kaschmirbeige	89		
	XP6	Schwarz/Seidengrau	89		
	XP8	Marineblau/Seidengrau	89		
	XN6	Samtrot/Samtrot	89		
	XN7	Schiefer/Schiefer	89		
1	911 555 111 11	Rückwandverkleidung Ganzleder Oberteil/Unterteil	89	1	COUPE:M 099
	SR8	Marineblau/ Blaumetallic			
(1)	911 555 111 13	Rückwandverkleidung Ganzleder Oberteil/Unterteil	89	1	COUPE:M 099/ M 335
	SR8	Marineblau/ Blaumetallic			
1	911 555 111 18	Rückwandverkleidung Kunstleder/Leder Oberteil/Unterteil		1	COUPE
	QX4	Schwarz/Schwarz			
	TZ9	Mahagoni/Mahagoni			
	TZ3	Marineblau/Marineblau			

Pos	Teilenummer	Benennung	Bemerkung	St	Modellangabe
	QX7	Weinrot/Weinrot			
	QX8	Graugrün/Graugrün	-88		
	TW3	Schwarz/Leinen			
	TW5	Mahagoni/Leinen			
	QY2	Schwarz/Champagner	-88		
	TW4	Marineblau/Leinen			
	TW6	Weinrot/Leinen			
	TW7	Graugrün/Leinen	-88		
	UD7	Schwarz/Lipstickrot	-88		
	UR1	Marineblau/Lipstickrot	-88		
	UD8	Schwarz/Silbergrau	-88		
	UD9	Marineblau/Silbergrau	-88		
	UR2	Marineblau/Champagner	-88		
	XN9	Schwarz/Kaschmirbeige	89		
	XP3	Marineblau/Kaschmirbeige	89		
	XP5	Schwarz/Seidengrau	89		
	XP7	Marineblau/Seidengrau	89		
(1)	911 555 111 19	Rückwandverkleidung Kunstleder/Leder Oberteil/Unterteil		1	COUPE:M 335
	QX4	Schwarz/Schwarz			
	TZ9	Mahagoni/Mahagoni			
	TZ3	Marineblau/Marineblau			
	QX7	Weinrot/Weinrot			
	QX8	Graugrün/Graugrün	-88		
	TW3	Schwarz/Leinen			
	TW5	Mahagoni/Leinen			
	QY2	Schwarz/Champagner	-88		
	TW4	Marineblau/Leinen			
	TW6	Weinrot/Leinen			

Pos	Teilenummer	Benennung	Bemerkung	St	Modellangabe
	TW7	Graugrün/Leinen	-88		
	UD7	Schwarz/Lipstickrot	-88		
	UR1	Marineblau/Lipstickrot	-88		
	UD8	Schwarz/Silbergrau	-88		
	UD9	Marineblau/Silbergrau	-88		
	UR2	Marineblau/Champagner	-88		
	XN9	Schwarz/Kaschmirbeige	89		
	XP3	Marineblau/Kaschmirbeige	89		
	XP5	Schwarz/Seidengrau	89		
	XP7	Marineblau/Seidengrau	89		
1	911 555 112 08	Rückwandverkleidung Kunstleder/Leder Oberteil/Unterteil		1	TARGA
	QX4	Schwarz/Schwarz			
	TZ9	Mahagoni/Mahagoni			
	TZ3	Marineblau/Marineblau			
	QX7	Weinrot/Weinrot			
	QX8	Graugrün/Graugrün	-88		
	TW3	Schwarz/Leinen			
	TW5	Mahagoni/Leinen			
	QY2	Schwarz/Champagner	-88		
	TW4	Marineblau/Leinen			
	TW6	Weinrot/Leinen			
	TW7	Graugrün/Leinen	-88		
	UD7	Schwarz/Lipstickrot	-88		
	UR1	Marineblau/Lipstickrot	-88		
	UD8	Schwarz/Silbergrau	-88		
	UD9	Marineblau/Silbergrau	-88		
	UR2	Marineblau/Champagner	-88		
	XN9	Schwarz/Kaschmirbeige	89		

Pos	Teilenummer	Benennung	Bemerkung	St	Modellangabe
	XP3	Marineblau/Kaschmirbeige	89		
	XP5	Schwarz/Seidengrau	89		
	XP7	Marineblau/Seidengrau	89		
(1)	911 555 112 09	Rückwandverkleidung Kunstleder/Leder Oberteil/Unterteil		1	TARGA:M 335
	QX4	Schwarz/Schwarz			
	TZ9	Mahagoni/Mahagoni			
	TZ3	Marineblau/Marineblau			
	QX7	Weinrot/Weinrot			
	QX8	Graugrün/Graugrün	-88		
	TW3	Schwarz/Leinen			
	TW5	Mahagoni/Leinen			
	QY2	Schwarz/Champagner	-88		
	TW4	Marineblau/Leinen			
	TW6	Weinrot/Leinen			
	TW7	Graugrün/Leinen	-88		
	UD7	Schwarz/Lipstickrot	-88		
	UR1	Marineblau/Lipstickrot	-88		
	UD8	Schwarz/Silbergrau	-88		
	UD9	Marineblau/Silbergrau	-88		
	UR2	Marineblau/Champagner	-88		
	XN9	Schwarz/Kaschmirbeige	89		
	XP3	Marineblau/Kaschmirbeige	89		
	XP5	Schwarz/Seidengrau	89		
	XP7	Marineblau/Seidengrau	89		
1	911 555 111 18	Rückwandverkleidung Kunstleder/Leder Oberteil/Unterteil	89	1	COUPE:M 099
	SR6	Marineblau/ Blaumetallic			

Pos	Teilenummer	Benennung	Bemerkung	St	Modellangabe
(1)	911 555 111 19	Rückwandverkleidung Kunstleder/Leder Oberteil/Unterteil		1	COUPE:M 099/ M 335
	SR6	Marineblau/ Blaumetallic			
1	911 555 111 18	Rückwandverkleidung Kunstleder/Leder Oberteil/Unterteil	88	1	COUPE
	WR3	Schwarz/ Blaumetallic	88		JUBI
1	911 555 111 19	Rückwandverkleidung Kunstleder/Leder Oberteil/Unterteil	88	1	COUPE:M 335
	WR3	Schwarz/ Blaumetallic	88		JUBI
(1)	911 555 112 08	Rückwandverkleidung Kunstleder/Leder Oberteil/Unterteil	88	1	TARGA
	WR3	Schwarz/ Blaumetallic	88		JUBI
(1)	911 555 112 09	Rückwandverkleidung Kunstleder/Leder Oberteil/Unterteil	88	1	TARGA:M 335
	WR3	Schwarz/ Blaumetallic	88		JUBI
2	911 555 111 14	Rückwandverkleidung Oberteil/Unterteil Kunstleder/ Stoff Nadelstreifenvelours		1	COUPE
	7BN	Schwarz/ Schwarz-Weiss			
	6LN	Mahagoni/ Mahagoni-Weiss			
	TS6	Marineblau/ Blau-Weiss			
	1MJ	Weinrot/ Weinrot-Weiss			
	3JV	Graugrün/ Graugrün-Weiss	-88		
	XU2	Schwarz/ Leinen-Weiss	89		
	SJ8	Schwarz/ Kaschmirbeige-Weiss	89		
	XU8	Mahagoni/ Leinen-Weiss	89		
	XY5	Marineblau/ Leinen-Weiss	89		
	SK5	Marineblau/ Kaschmirbeige-Weiss	89		
	SJ2	Weinrot/ Leinen-Weiss	89		
(2)	911 555 111 15	Rückwandverkleidung Oberteil/Unterteil Kunstleder/ Stoff Nadelstreifenvelours		1	COUPE:M 335
	7BN	Schwarz/ Schwarz-Weiss			
	6LN	Mahagoni/ Mahagoni-Weiss			
	TS6	Marineblau/ Blau-Weiss			
	1MJ	Weinrot/ Weinrot-Weiss			
	3JV	Graugrün/ Graugrün-Weiss	-88		
	XU2	Schwarz/ Leinen-Weiss	89		
	SJ8	Schwarz/ Kaschmirbeige-Weiss	89		
	XU8	Mahagoni/ Leinen-Weiss	89		
	XY5	Marineblau/ Leinen-Weiss	89		
	SK5	Marineblau/ Kaschmirbeige-Weiss	89		
	SJ2	Weinrot/ Leinen-Weiss	89		

Pos	Teilenummer	Benennung	Bemerkung	St	Modellangabe
2	911 555 112 04	Rückwandverkleidung Oberteil/Unterteil Kunstleder/ Stoff Nadelstreifenvelours		1	TARGA
	7BN	Schwarz/ Schwarz-Weiss			
	6LN	Mahagoni/ Mahagoni-Weiss			
	TS6	Marineblau/ Blau-Weiss			
	1MJ	Weinrot/ Weinrot-Weiss			
	3JV	Graugrün/ Graugrün-Weiss	-88		
	XU2	Schwarz/ Leinen-Weiss	89		
	SJ8	Schwarz/ Kaschmirbeige-Weiss	89		
	XU8	Mahagoni/ Leinen-Weiss	89		
	XY5	Marineblau/ Leinen-Weiss	89		
	SK5	Marineblau/ Kaschmirbeige-Weiss	89		
	SJ2	Weinrot/ Leinen-Weiss	89		
(2)	911 555 112 05	Rückwandverkleidung Oberteil/Unterteil Kunstleder/ Stoff Nadelstreifenvelours		1	TARGA:M 335
	7BN	Schwarz/ Schwarz-Weiss			
	6LN	Mahagoni/ Mahagoni-Weiss			
	TS6	Marineblau/ Blau-Weiss			
	1MJ	Weinrot/ Weinrot-Weiss			
	3JV	Graugrün/ Graugrün-Weiss	-88		
	XU2	Schwarz/ Leinen-Weiss	89		
	SJ8	Schwarz/ Kaschmirbeige-Weiss	89		
	XU8	Mahagoni/ Leinen-Weiss	89		
	XY5	Marineblau/ Leinen-Weiss	89		
	SK5	Marineblau/ Kaschmirbeige-Weiss	89		
	SJ2	Weinrot/ Leinen-Weiss	89		
2	911 555 111 14	Rückwandverkleidung Oberteil/Unterteil Kunstleder/ Stoff Flanellstreifen	-88	1	COUPE
	8BF	Schwarz/Anthrazit	-88		
	9LF	Mahagoni/Mahagoni	-88		
	TS7	Marineblau/Blau	-88		
	1MF	Weinrot/Weinrot	-88		
	9JF	Graugrün/Graugrün	-88		
(2)	911 555 111 15	Rückwandverkleidung Oberteil/Unterteil Kunstleder/ Stoff Flanellstreifen	-88	1	COUPE:M 335
	8BF	Schwarz/Anthrazit	-88		
	9LF	Mahagoni/Mahagoni	-88		
	TS7	Marineblau/Blau	-88		
	1MF	Weinrot/Weinrot	-88		
	9JF	Graugrün/Graugrün	-88		
2	911 555 112 04	Rückwandverkleidung Oberteil/Unterteil Kunstleder/ Stoff Flanellstreifen	-88	1	TARGA

Pos	Teilenummer	Benennung	Bemerkung	St	Modellangabe
	8BF	Schwarz/Anthrazit	-88		
	9LF	Mahagoni/Mahagoni	-88		
	TS7	Marineblau/Blau	-88		
	1MF	Weinrot/Weinrot	-88		
	9JF	Graugrün/Graugrün	-88		
(2)	911 555 112 05	Rückwandverkleidung Oberteil/Unterteil Kunstleder/ Stoff		1	TARGA:M 335
		Flanellstreifen	-88		
	8BF	Schwarz/Anthrazit	-88		
	9LF	Mahagoni/Mahagoni	-88		
	TS7	Marineblau/Blau	-88		
	1MF	Weinrot/Weinrot	-88		
	9JF	Graugrün/Graugrün	-88		
2	911 555 111 14	Rückwandverkleidung Oberteil/Unterteil Kunstleder/ Stoff		1	COUPE
		Multicolor	89		
	2VV	Schwarz/Schwarz	89		
	8XV	Mahagoni/Mahagoni	89		
	9JV	Marineblau/Marineblau	89		
	1MV	Weinrot/Weinrot	89		
	XU4	Schwarz/Leinen	89		
	SK1	Schwarz/Kaschmirbeige	89		
	XY1	Mahagoni/Leinen	89		
	XY7	Marineblau/Leinen	89		
	SK7	Marineblau/Kaschmirbeige	89		
	SJ4	Weinrot/Leinen	89		
(2)	911 555 111 15	Rückwandverkleidung Oberteil/Unterteil Kunstleder/ Stoff		1	COUPE:M 335
		Multicolor	89		
	2VV	Schwarz/Schwarz	89		
	8XV	Mahagoni/Mahagoni	89		
	9JV	Marineblau/Marineblau	89		
	1MV	Weinrot/Weinrot	89		
	XU4	Schwarz/Leinen	89		
	SK1	Schwarz/Kaschmirbeige	89		
	XY1	Mahagoni/Leinen	89		
	XY7	Marineblau/Leinen	89		
	SK7	Marineblau/Kaschmirbeige	89		
	SJ4	Weinrot/Leinen	89		
2	911 555 112 04	Rückwandverkleidung Oberteil/Unterteil Kunstleder/ Stoff		1	TARGA
		Multicolor	89		
	2VV	Schwarz/Schwarz	89		
	8XV	Mahagoni/Mahagoni	89		
	9JV	Marineblau/Marineblau	89		
	1MV	Weinrot/Weinrot	89		
	XU4	Schwarz/Leinen	89		
	SK1	Schwarz/Kaschmirbeige	89		
	XY1	Mahagoni/Leinen	89		
	XY7	Marineblau/Leinen	89		
	SK7	Marineblau/Kaschmirbeige	89		
	SJ4	Weinrot/Leinen	89		
(2)	911 555 112 05	Rückwandverkleidung Oberteil/Unterteil Kunstleder/ Stoff		1	TARGA:M 335
		Multicolor	89		
	2VV	Schwarz/Schwarz	89		
	8XV	Mahagoni/Mahagoni	89		
	9JV	Marineblau/Marineblau	89		

Pos	Teilenummer	Benennung	Bemerkung	St	Modellangabe
	1MV	Weinrot/Weinrot	89		
	XU4	Schwarz/Leinen	89		
	SK1	Schwarz/Kaschmirbeige	89		
	XY1	Mahagoni/Leinen	89		
	XY7	Marineblau/Leinen	89		
	SK7	Marineblau/Kaschmirbeige	89		
	SJ4	Weinrot/Leinen	89		
2	911 555 111 14	Rückwandverkleidung Oberteil/Unterteil Kunstleder/ Porsche-Schriftzugstoff		1	COUPE
	2CZ	Schwarz/Schwarz			
	4MR	Mahagoni/Mahagoni			
	TS8	Marineblau/Blau			
	5LZ	Weinrot/Weinrot			
	1JK	Graugrün/Graugrün	-88		
	XU3	Schwarz/Leinen	89		
	SJ9	Schwarz/Kaschmirbeige	89		
	XU9	Mahagoni/Leinen	89		
	XY6	Marineblau/Leinen	89		
	SK6	Marineblau/Kaschmirbeige	89		
	SJ3	Weinrot/Leinen	89		
(2)	911 555 111 15	Rückwandverkleidung Oberteil/Unterteil Kunstleder/ Porsche-Schriftzugstoff		1	COUPE:M 335
	2CZ	Schwarz/Schwarz			
	4MR	Mahagoni/Mahagoni			
	TS8	Marineblau/Blau			
	5LZ	Weinrot/Weinrot			
	1JK	Graugrün/Graugrün	-88		
	XU3	Schwarz/Leinen	89		
	SJ9	Schwarz/Kaschmirbeige	89		
	XU9	Mahagoni/Leinen	89		
	XY6	Marineblau/Leinen	89		
	SK6	Marineblau/Kaschmirbeige	89		
	SJ3	Weinrot/Leinen	89		
2	911 555 112 04	Rückwandverkleidung Oberteil/Unterteil Kunstleder/ Porsche-Schriftzugstoff		1	TARGA
	2CZ	Schwarz/Schwarz			
	4MR	Mahagoni/Mahagoni			
	TS8	Marineblau/Blau			
	5LZ	Weinrot/Weinrot			
	1JK	Graugrün/Graugrün	-88		
	XU3	Schwarz/Leinen	89		
	SJ9	Schwarz/Kaschmirbeige	89		
	XU9	Mahagoni/Leinen	89		
	XY6	Marineblau/Leinen	89		
	SK6	Marineblau/Kaschmirbeige	89		
	SJ3	Weinrot/Leinen	89		
(2)	911 555 112 05	Rückwandverkleidung Oberteil/Unterteil Kunstleder/ Porsche-Schriftzugstoff		1	TARGA:M 335
	2CZ	Schwarz/Schwarz			
	4MR	Mahagoni/Mahagoni			
	TS8	Marineblau/Blau			
	5LZ	Weinrot/Weinrot			
	1JK	Graugrün/Graugrün	-88		
	XU3	Schwarz/Leinen	89		
	SJ9	Schwarz/Kaschmirbeige	89		
	XU9	Mahagoni/Leinen	89		

Pos	Teilenummer	Benennung	Bemerkung	St	Modellangabe
	XY6	Marineblau/Leinen	89		
	SK6	Marineblau/Kaschmirbeige	89		
	SJ3	Weinrot/Leinen	89		
2	911 555 111 16	Rückwandverkleidung Oberteil/Unterteil Leder/ Stoff Nadelstreifenvelours		1	COUPE
	7BN	Schwarz/ Schwarz-Weiss			
	6LN	Mahagoni/ Mahagoni-Weiss			
	TS9	Marineblau/ Blau-Weiss			
	1MJ	Weinrot/ Weinrot-Weiss			
	3JV	Graugrün/ Graugrün-Weiss	-88		
	XU5	Schwarz/ Leinen-Weiss	89		
	SK2	Schwarz/ Kaschmirbeige-Weiss	89		
	XY2	Mahagoni/ Leinen-Weiss	89		
	XY8	Marineblau/ Leinen-Weiss	89		
	SK8	Marineblau/ Kaschmirbeige-Weiss	89		
	SJ5	Weinrot/ Leinen-Weiss	89		
(2)	911 555 111 17	Rückwandverkleidung Oberteil/Unterteil Leder/ Stoff Nadelstreifenvelours		1	COUPE:M 335
	7BN	Schwarz/ Schwarz-Weiss			
	6LN	Mahagoni/ Mahagoni-Weiss			
	TS9	Marineblau/ Blau-Weiss			
	1MJ	Weinrot/ Weinrot-Weiss			
	3JV	Graugrün/ Graugrün-Weiss	-88		
	XU5	Schwarz/ Leinen-Weiss	89		
	SK2	Schwarz/ Kaschmirbeige-Weiss	89		
	XY2	Mahagoni/ Leinen-Weiss	89		
	XY8	Marineblau/ Leinen-Weiss	89		
	SK8	Marineblau/ Kaschmirbeige-Weiss	89		
	SJ5	Weinrot/ Leinen-Weiss	89		
2	911 555 112 06	Rückwandverkleidung Oberteil/Unterteil Leder/ Stoff Nadelstreifenvelours		1	TARGA
	7BN	Schwarz/ Schwarz-Weiss			
	6LN	Mahagoni/ Mahagoni-Weiss			
	TS9	Marineblau/ Blau-Weiss			
	1MJ	Weinrot/ Weinrot-Weiss			
	3JV	Graugrün/ Graugrün-Weiss	-88		
	XU5	Schwarz/ Leinen-Weiss	89		
	SK2	Schwarz/ Kaschmirbeige-Weiss	89		
	XY2	Mahagoni/ Leinen-Weiss	89		

Pos	Teilenummer	Benennung	Bemerkung	St	Modellangabe
	XY8	Marineblau/ Leinen-Weiss	89		
	SK8	Marineblau/ Kaschmirbeige-Weiss	89		
	SJ5	Weinrot/ Leinen-Weiss	89		
(2)	911 555 112 07	Rückwandverkleidung Oberteil/Unterteil Leder/ Stoff Nadelstreifenvelours		1	TARGA:M 335
	7BN	Schwarz/ Schwarz-Weiss			
	6LN	Mahagoni/ Mahagoni-Weiss			
	TS9	Marineblau/ Blau-Weiss			
	1MJ	Weinrot/ Weinrot-Weiss			
	3JV	Graugrün/ Graugrün-Weiss	-88		
	XU5	Schwarz/ Leinen-Weiss	89		
	SK2	Schwarz/ Kaschmirbeige-Weiss	89		
	XY2	Mahagoni/ Leinen-Weiss	89		
	XY8	Marineblau/ Leinen-Weiss	89		
	SK8	Marineblau/ Kaschmirbeige-Weiss	89		
	SJ5	Weinrot/ Leinen-Weiss	89		
2	911 555 111 16	Rückwandverkleidung Oberteil/Unterteil Leder/ Stoff Flanellstreifen	-88	1	COUPE
	8BF	Schwarz/Anthrazit	-88		
	9LF	Mahagoni/Mahagoni	-88		
	TT1	Marineblau/Blau	-88		
	1MF	Weinrot/Weinrot	-88		
	9JF	Graugrün/Graugrün	-88		
(2)	911 555 111 17	Rückwandverkleidung Oberteil/Unterteil Leder/ Stoff Flanellstreifen	-88	1	COUPE:M 335
	8BF	Schwarz/Anthrazit	-88		
	9LF	Mahagoni/Mahagoni	-88		
	TT1	Marineblau/Blau	-88		
	1MF	Weinrot/Weinrot	-88		
	9JF	Graugrün/Graugrün	-88		
2	911 555 112 06	Rückwandverkleidung Oberteil/Unterteil Leder/ Stoff Flanellstreifen	-88	1	TARGA
	8BF	Schwarz/Anthrazit	-88		
	9LF	Mahagoni/Mahagoni	-88		
	TT1	Marineblau/Blau	-88		
	1MF	Weinrot/Weinrot	-88		
	9JF	Graugrün/Graugrün	-88		
(2)	911 555 112 07	Rückwandverkleidung Oberteil/Unterteil Leder/ Stoff Flanellstreifen	-88	1	TARGA:M 335
	8BF	Schwarz/Anthrazit	-88		
	9LF	Mahagoni/Mahagoni	-88		
	TT1	Marineblau/Blau	-88		
	1MF	Weinrot/Weinrot	-88		
	9JF	Graugrün/Graugrün	-88		

Pos	Teilenummer	Benennung	Bemerkung	St	Modellangabe
2	911 555 111 16	Rückwandverkleidung Oberteil/Unterteil Leder/ Stoff		1	COUPE
		Multicolor	89		
	2VV	Schwarz/Schwarz	89		
	8XV	Mahagoni/Mahagoni	89		
	9JV	Marineblau/Marineblau	89		
	1MV	Weinrot/Weinrot	89		
	XU7	Schwarz/Leinen	89		
	SK4	Schwarz/Kaschmirbeige	89		
	XY4	Mahagoni/Leinen	89		
	SJ1	Marineblau/Leinen	89		
	SL1	Marineblau/Kaschmirbeige	89		
	SJ7	Weinrot/Leinen	89		
(2)	911 555 111 17	Rückwandverkleidung Oberteil/Unterteil Leder/ Stoff		1	COUPE:M 335
		Multicolor	89		
	2VV	Schwarz/Schwarz	89		
	8XV	Mahagoni/Mahagoni	89		
	9JV	Marineblau/Marineblau	89		
	1MV	Weinrot/Weinrot	89		
	XU7	Schwarz/Leinen	89		
	SK4	Schwarz/Kaschmirbeige	89		
	XY4	Mahagoni/Leinen	89		
	SJ1	Marineblau/Leinen	89		
	SL1	Marineblau/Kaschmirbeige	89		
	SJ7	Weinrot/Leinen	89		
2	911 555 112 06	Rückwandverkleidung Oberteil/Unterteil Leder/ Stoff		1	TARGA
		Multicolor	89		
	2VV	Schwarz/Schwarz	89		
	8XV	Mahagoni/Mahagoni	89		
	9JV	Marineblau/Marineblau	89		
	1MV	Weinrot/Weinrot	89		
	XU7	Schwarz/Leinen	89		
	SK4	Schwarz/Kaschmirbeige	89		
	XY4	Mahagoni/Leinen	89		
	SJ1	Marineblau/Leinen	89		
	SL1	Marineblau/Kaschmirbeige	89		
	SJ7	Weinrot/Leinen	89		
(2)	911 555 112 07	Rückwandverkleidung Oberteil/Unterteil Leder/ Stoff		1	TARGA:M 335
		Multicolor	89		
	2VV	Schwarz/Schwarz	89		
	8XV	Mahagoni/Mahagoni	89		
	9JV	Marineblau/Marineblau	89		
	1MV	Weinrot/Weinrot	89		
	XU7	Schwarz/Leinen	89		
	SK4	Schwarz/Kaschmirbeige	89		
	XY4	Mahagoni/Leinen	89		
	SJ1	Marineblau/Leinen	89		
	SL1	Marineblau/Kaschmirbeige	89		
	SJ7	Weinrot/Leinen	89		
2	911 555 111 16	Rückwandverkleidung Oberteil/Unterteil Leder/ Porsche-Schriftzugstoff		1	COUPE
	2CZ	Schwarz/Schwarz			
	4MR	Mahagoni/Mahagoni			
	TT2	Marineblau/Blau			
	5LZ	Weinrot/Weinrot			

Pos	Teilenummer	Benennung	Bemerkung	St	Modellangabe
	1JK	Graugrün/Graugrün	-88		
	XU6	Schwarz/Leinen	89		
	SK3	Schwarz/Kaschmirbeige	89		
	XY3	Mahagoni/Leinen	89		
	XY9	Marineblau/Leinen	89		
	SK9	Marineblau/Kaschmirbeige	89		
	SJ6	Weinrot/Leinen	89		
(2)	911 555 111 17	Rückwandverkleidung Oberteil/Unterteil Leder/ Porsche-Schriftzugstoff		1	COUPE:M 335
	2CZ	Schwarz/Schwarz			
	4MR	Mahagoni/Mahagoni			
	TT2	Marineblau/Blau			
	5LZ	Weinrot/Weinrot			
	1JK	Graugrün/Graugrün	-88		
	XU6	Schwarz/Leinen	89		
	SK3	Schwarz/Kaschmirbeige	89		
	XY3	Mahagoni/Leinen	89		
	XY9	Marineblau/Leinen	89		
	SK9	Marineblau/Kaschmirbeige	89		
	SJ6	Weinrot/Leinen	89		
2	911 555 112 06	Rückwandverkleidung Oberteil/Unterteil Leder/ Porsche-Schriftzugstoff		1	TARGA
	2CZ	Schwarz/Schwarz			
	4MR	Mahagoni/Mahagoni			
	TT2	Marineblau/Blau			
	5LZ	Weinrot/Weinrot			
	1JK	Graugrün/Graugrün	-88		
	XU6	Schwarz/Leinen	89		
	SK3	Schwarz/Kaschmirbeige	89		
	XY3	Mahagoni/Leinen	89		
	XY9	Marineblau/Leinen	89		
	SK9	Marineblau/Kaschmirbeige	89		
	SJ6	Weinrot/Leinen	89		
(2)	911 555 112 07	Rückwandverkleidung Oberteil/Unterteil Leder/ Porsche-Schriftzugstoff		1	TARGA:M 335
	2CZ	Schwarz/Schwarz			
	4MR	Mahagoni/Mahagoni			
	TT2	Marineblau/Blau			
	5LZ	Weinrot/Weinrot			
	1JK	Graugrün/Graugrün	-88		
	XU6	Schwarz/Leinen	89		
	SK3	Schwarz/Kaschmirbeige	89		
	XY3	Mahagoni/Leinen	89		
	XY9	Marineblau/Leinen	89		
	SK9	Marineblau/Kaschmirbeige	89		
	SJ6	Weinrot/Leinen	89		
3	911 555 627 00	Abdeckblende		2	M 335
	01C	Schwarz			
(4)	911 555 019 00	Lautsprecherblende	87	2	
4	944 555 149 00	Lautsprecherblende	88-	2	
	01C	Satinschwarz			
5	944 555 159 00	Rahmen für Lautsprecher	88-	2	
6	911 555 215 00	Befestigungshalter	88-	2	
6A	900 025 002 02	Scheibe A 4,3	88-	8	
6B	N 011 004 6	Sechskantmutter M 4	88-	8	

Pos	Teilenummer	Benennung	Bemerkung	St	Modellangabe
6C	999 591 575 02	Blechmutter B 4,2	87	8	
6C	999 507 032 02	Blechmutter B 3,9	88-	8	
6D	900 145 084 07	Blechschraube B 4,2 X 19	87	8	
6D	900 143 178 07	Linsenblechschraube B 3,9 X 22	88-	8	
7	900 145 072 07	Blechschraube B 3,5 X 22		2	
(7)	900 145 008 07	Blechschraube B 3,5 X 32		2	M 335
8	999 591 102 17	Hohlscheibe		2	
8	900 151 024 40	Scheibe A 4,3		4	M 335
9	911 803 521 00	Rändelkopf		4	M 335
(10)	911 555 071 05	Seitenwandverkleidung Kunstleder	/L	1	COUPE
	3MK	Weinrot			
	1MX	Mahagoni			
	05T	Schwarz			
	1KV	Marineblau			
	4WX	Leinen			
	4JX	Graugrün	-88		
	7RT	Kaschmirbeige	89		
(10)	911 555 071 47	Seitenwandverkleidung Kunstleder	/L	1	TARGA
	3MK	Weinrot			
	1MX	Mahagoni			
	05T	Schwarz			
	1KV	Marineblau			
	4WX	Leinen			
	4JX	Graugrün	-88		
	7RT	Kaschmirbeige	89		

Pos	Teilenummer	Benennung	Bemerkung	St	Modellangabe
10	911 555 072 05	Seitenwandverkleidung Kunstleder	/R	1	COUPE
	3MK	Weinrot			
	1MX	Mahagoni			
	05T	Schwarz			
	1KV	Marineblau			
	4WX	Leinen			
	4JX	Graugrün	-88		
	7RT	Kaschmirbeige	89		
(10)	911 555 072 47	Seitenwandverkleidung Kunstleder	/R	1	TARGA
	3MK	Weinrot			
	1MX	Mahagoni			
	05T	Schwarz			
	1KV	Marineblau			
	4WX	Leinen			
	4JX	Graugrün	-88		
	7RT	Kaschmirbeige	89		
(10)	911 555 071 74	Seitenwandverkleidung Leder	/L	1	COUPE
	LG7	Weinrot			
	TV1	Mahagoni			
	LG5	Champagner	-88		
	TS1	Marineblau			
	KZ2	Schwarz			
	TW1	Leinen			
	UD3	Lipstickrot	-88		
	UD4	Silbergrau	-88		
	UD5	Karamell			
	UD6	Veneziablau			
	QC2	Graugrün	-88		

Pos	Teilenummer	Benennung	Bemerkung	St	Modellangabe
	8HF	Blaumetallic	88		JUBI
	XN4	Kaschmirbeige	89		
	XN5	Seidengrau	89		
	XN6	Samtrot	89		
	XN7	Schiefer	89		
10	911 555 072 74	Seitenwandverkleidung Leder	/R	1	COUPE
	LG7	Weinrot			
	TV1	Mahagoni			
	LG5	Champagner	-88		
	TS1	Marineblau			
	KZ2	Schwarz			
	TW1	Leinen			
	UD3	Lipstickrot	-88		
	UD4	Silbergrau	-88		
	UD5	Karamell			
	UD6	Veneziablau			
	QC2	Graugrün	-88		
	8HF	Blaumetallic	88		JUBI
	XN4	Kaschmirbeige	89		
	XN5	Seidengrau	89		
	XN6	Samtrot	89		
	XN7	Schiefer	89		
(10)	911 555 071 78	Seitenwandverkleidung Leder	/L	1	TARGA
	LG7	Weinrot			
	TV1	Mahagoni			
	LG5	Champagner	-88		
	TS1	Marineblau			
	KZ2	Schwarz			
	TW1	Leinen			
	UD3	Lipstickrot	-88		
	UD4	Silbergrau	-88		
	UD5	Karamell			
	UD6	Veneziablau			
	QC2	Graugrün	-88		
	8HF	Blaumetallic	88		JUBI
	XN4	Kaschmirbeige	89		
	XN5	Seidengrau	89		
	XN6	Samtrot	89		
	XN7	Schiefer	89		
(10)	911 555 072 78	Seitenwandverkleidung Leder	/R	1	TARGA
	LG7	Weinrot			
	TV1	Mahagoni			
	LG5	Champagner	-88		
	TS1	Marineblau			
	KZ2	Schwarz			
	TW1	Leinen			
	UD3	Lipstickrot	-88		
	UD4	Silbergrau	-88		
	UD5	Karamell			
	UD6	Veneziablau			
	QC2	Graugrün	-88		
	8HF	Blaumetallic	88		JUBI
	XN4	Kaschmirbeige	89		
	XN5	Seidengrau	89		
	XN6	Samtrot	89		
	XN7	Schiefer	89		

Pos	Teilenummer	Benennung	Bemerkung	St	Modellangabe
(10)	911 555 071 09	Seitenwandverkleidung Ganzstoff Nadelstreifenvelours	/L	1	COUPE:M 526
	7BN	Schwarz-Weiss			
	6LN	Mahagoni-Weiss			
	8GJ	Blau-Weiss			
	1MJ	Weinrot-Weiss			
	3JV	Graugrün-Weiss	-88		
	4WJ	Leinen-Weiss	89		
	4TN	Kaschmirbeige-Weiss	89		
(10)	911 555 071 50	Seitenwandverkleidung Ganzstoff Nadelstreifenvelours	/L	1	TARGA:M 526
	7BN	Schwarz-Weiss			
	6LN	Mahagoni-Weiss			
	8GJ	Blau-Weiss			
	1MJ	Weinrot-Weiss			
	3JV	Graugrün-Weiss	-88		
	4WJ	Leinen-Weiss	89		
	4TN	Kaschmirbeige-Weiss	89		
10	911 555 072 09	Seitenwandverkleidung Ganzstoff Nadelstreifenvelours	/R	1	COUPE:M 526
	7BN	Schwarz-Weiss			
	6LN	Mahagoni-Weiss			
	8GJ	Blau-Weiss			
	1MJ	Weinrot-Weiss			
	3JV	Graugrün-Weiss	-88		
	4WJ	Leinen-Weiss	89		
	4TN	Kaschmirbeige-Weiss	89		
(10)	911 555 072 50	Seitenwandverkleidung Ganzstoff Nadelstreifenvelours	/R	1	TARGA:M 526
	7BN	Schwarz-Weiss			
	6LN	Mahagoni-Weiss			
	8GJ	Blau-Weiss			
	1MJ	Weinrot-Weiss			
	3JV	Graugrün-Weiss	-88		
	4WJ	Leinen-Weiss	89		
	4TN	Kaschmirbeige-Weiss	89		
(10)	911 555 071 09	Seitenwandverkleidung Flanellstreifen	/L -88	1	COUPE:M 526
	8BF	Anthrazit	-88		
	9LF	Mahagoni	-88		
	6GF	Blau	-88		
	1MF	Weinrot	-88		
	9JF	Graugrün	-88		
(10)	911 555 071 50	Seitenwandverkleidung Flanellstreifen	/L -88	1	TARGA:M 526
	8BF	Anthrazit	-88		
	9LF	Mahagoni	-88		
	6GF	Blau	-88		
	1MF	Weinrot	-88		
	9JF	Graugrün	-88		
10	911 555 072 09	Seitenwandverkleidung Flanellstreifen	/R -88	1	COUPE:M 526
	8BF	Anthrazit	-88		
	9LF	Mahagoni	-88		
	6GF	Blau	-88		
	1MF	Weinrot	-88		
	9JF	Graugrün	-88		
(10)	911 555 072 50	Seitenwandverkleidung Flanellstreifen	/R -88	1	TARGA:M 526
	8BF	Anthrazit	-88		

Pos	Teilenummer	Benennung	Bemerkung	St	Modellangabe
	9LF	Mahagoni	-88		
	6GF	Blau	-88		
	1MF	Weinrot	-88		
	9JF	Graugrün	-88		
(10)	911 555 071 09	Seitenwandverkleidung Multicolor	/L 89	1	COUPE:M 526
	2VV	Schwarz	89		
	8XV	Mahagoni	89		
	9JV	Marineblau	89		
	1MV	Weinrot	89		
	6UV	Leinen	89		
	5TC	Kaschmirbeige	89		
(10)	911 555 071 50	Seitenwandverkleidung Multicolor	/L 89	1	TARGA:M 526
	2VV	Schwarz	89		
	8XV	Mahagoni	89		
	9JV	Marineblau	89		
	1MV	Weinrot	89		
	6UV	Leinen	89		
	5TC	Kaschmirbeige	89		
10	911 555 072 09	Seitenwandverkleidung Multicolor	/R 89	1	COUPE:M 526
	2VV	Schwarz	89		
	8XV	Mahagoni	89		
	9JV	Marineblau	89		
	1MV	Weinrot	89		
	6UV	Leinen	89		
	5TC	Kaschmirbeige	89		
(10)	911 555 072 50	Seitenwandverkleidung Multicolor	/R 89	1	TARGA:M 526
	2VV	Schwarz	89		

Pos	Teilenummer	Benennung	Bemerkung	St	Modellangabe
	8XV	Mahagoni	89		
	9JV	Marineblau	89		
	1MV	Weinrot	89		
	6UV	Leinen	89		
	5TC	Kaschmirbeige	89		
(10)	911 555 071 09	Seitenwandverkleidung Porsche-Schriftzugstoff	/L	1	COUPE:M 526
	2CZ	Schwarz			
	4MR	Mahagoni			
	6HZ	Blau			
	5LZ	Weinrot			
	1JK	Graugrün	-88		
	5WZ	Leinen	89		
	7TH	Kaschmirbeige	89		
(10)	911 555 071 50	Seitenwandverkleidung Porsche-Schriftzugstoff	/L	1	TARGA:M 526
	2CZ	Schwarz			
	4MR	Mahagoni			
	6HZ	Blau			
	5LZ	Weinrot			
	1JK	Graugrün	-88		
	5WZ	Leinen	89		
	7TH	Kaschmirbeige	89		
10	911 555 072 09	Seitenwandverkleidung Porsche-Schriftzugstoff	/R	1	COUPE:M 526
	2CZ	Schwarz			
	4MR	Mahagoni			
	6HZ	Blau			
	5LZ	Weinrot			
	1JK	Graugrün	-88		
	5WZ	Leinen	89		

Pos	Teilenummer	Benennung	Bemerkung	St	Modellangabe
	7TH	Kaschmirbeige	89		
(10)	911 555 072 50	Seitenwandverkleidung Porsche-Schriftzugstoff	/R	1	TARGA:M 526
	2CZ	Schwarz			
	4MR	Mahagoni			
	6HZ	Blau			
	5LZ	Weinrot			
	1JK	Graugrün	-88		
	5WZ	Leinen	89		
	7TH	Kaschmirbeige	89		
11	477 857 375 A	Ablage		2	M 186
	01C	Schwarz			
12	N 011 665 3	Scheibe B 5,3		4	M 186
13	900 146 003 02	Linsenschraube M 5 X 10		4	M 186
14	N 014 093 3	Blechschraube BZ 4,2 X 13		4	COUPE
15	911 555 615 01	Rosette		2	COUPE
16	999 507 020 02	Blechmutter 4,2		4	COUPE
(17)	911 555 757 00	Bezug Schlosssäule Kunstleder	/L	1	COUPE
	3MK	Weinrot			
	1MX	Mahagoni			
	05T	Schwarz			
	1KX	Marineblau			
	4WX	Leinen			
	4JX	Graugrün	-88		
	7RT	Kaschmirbeige	89		
17	911 555 758 00	Bezug Schlosssäule Kunstleder	/R	1	COUPE
	3MK	Weinrot			
	1MX	Mahagoni			
	05T	Schwarz			
	1KX	Marineblau			
	4WX	Leinen			
	4JX	Graugrün	-88		
	7RT	Kaschmirbeige	89		
(17)	911 555 757 40	Bezug Schlosssäule Kunstleder	/L	1	TARGA
	3MK	Weinrot			
	1MX	Mahagoni			
	05T	Schwarz			
	1KX	Marineblau			
	4WX	Leinen			
	4JX	Graugrün	-88		
	7RT	Kaschmirbeige	89		
(17)	911 555 758 40	Bezug Schlosssäule Kunstleder	/R	1	TARGA
	3MK	Weinrot			
	1MX	Mahagoni			
	05T	Schwarz			
	1KX	Marineblau			
	4WX	Leinen			
	4JX	Graugrün	-88		
	7RT	Kaschmirbeige	89		
(17)	911 555 757 70	Bezug Schlosssäule Leder	/L	1	COUPE
	2LX	Mahagoni			
	7LD	Weinrot			

Pos	Teilenummer	Benennung	Bemerkung	St	Modellangabe
	7JX	Marineblau			
	7VX	Leinen			
	1VD	Champagner	-88		
	1AJ	Schwarz			
	1MC	Lipstickrot	-88		
	3VC	Silbergrau	-88		
	5JX	Graugrün	-88		
	4UC	Karamell			
	7KC	Veneziablau			
	8HF	Blaumetallic	88		JUBI
	2WH	Kaschmirbeige	89		
	5VT	Seidengrau	89		
	4MT	Samtrot	89		
	2WT	Schiefer	89		
17	911 555 758 70	Bezug Schlosssäule Leder	/R	1	COUPE
	2LX	Mahagoni			
	7LD	Weinrot			
	7JX	Marineblau			
	7VX	Leinen			
	1VD	Champagner	-88		
	1AJ	Schwarz			
	1MC	Lipstickrot	-88		
	3VC	Silbergrau	-88		
	5JX	Graugrün	-88		
	4UC	Karamell			
	7KC	Veneziablau			
	8HF	Blaumetallic	88		JUBI
	2WH	Kaschmirbeige	89		
	5VT	Seidengrau	89		
	4MT	Samtrot	89		
	2WT	Schiefer	89		
(17)	911 555 757 75	Bezug Schlosssäule Leder	/L	1	TARGA
	2LX	Mahagoni			
	7LD	Weinrot			
	7JX	Marineblau			
	7VX	Leinen			
	1VD	Champagner	-88		
	1AJ	Schwarz			
	1MC	Lipstickrot	-88		
	3VC	Silbergrau	-88		
	5JX	Graugrün	-88		
	4UC	Karamell			
	7KC	Veneziablau			
	8HF	Blaumetallic	88		JUBI
	2WH	Kaschmirbeige	89		
	5VT	Seidengrau	89		
	4MT	Samtrot	89		
	2WT	Schiefer	89		
(17)	911 555 758 75	Bezug Schlosssäule Leder	/R	1	TARGA
	2LX	Mahagoni			
	7LD	Weinrot			
	7JX	Marineblau			
	7VX	Leinen			
	1VD	Champagner	-88		
	1AJ	Schwarz			

Pos	Teilenummer	Benennung	Bemerkung	St	Modellangabe
	1MC	Lipstickrot	-88		
	3VC	Silbergrau	-88		
	5JX	Graugrün	-88		
	4UC	Karamell			
	7KC	Veneziablau			
	8HF	Blaumetallic	88		JUBI
	2WH	Kaschmirbeige	89		
	5VT	Seidengrau	89		
	4MT	Samtrot	89		
	2WT	Schiefer	89		
(18)	901 555 023 01	Füllstück	/L	1	TARGA
18	901 555 024 01	Füllstück	/R	1	TARGA
(19)	911 555 091 00	Fond-Schlüsselleiste Kunstleder	/L	1	COUPE
	3MK	Weinrot			
	05T	Schwarz			
	1MX	Mahagoni			
	1KX	Marineblau			
	4JX	Graugrün	-88		
19	911 555 092 00	Fond-Schlüsselleiste Kunstleder	/R	1	COUPE
	3MK	Weinrot			
	05T	Schwarz			
	1MX	Mahagoni			
	1KX	Marineblau			
	4JX	Graugrün	-88		
(19)	911 555 091 40	Fond-Schlüsselleiste Kunstleder	/L	1	TARGA
	3MK	Weinrot			
	05T	Schwarz			
	1MX	Mahagoni			
	1KX	Marineblau			
	4JX	Graugrün	-88		
(19)	911 555 092 40	Fond-Schlüsselleiste Kunstleder	/R	1	TARGA
	3MK	Weinrot			
	05T	Schwarz			
	1MX	Mahagoni			
	1KX	Marineblau			
	4JX	Graugrün	-88		
(19)	911 555 091 70	Fond-Schlüsselleiste Leder	/L	1	COUPE
	LG7	Weinrot			
	TV1	Mahagoni			
	KZ2	Schwarz			
	TS1	Marineblau			
	QC2	Graugrün	-88		
	UD5	Karamell			
	UD6	Veneziablau			
	XN6	Samtrot	89		
	XN7	Schiefer	89		
19	911 555 092 70	Fond-Schlüsselleiste Leder	/R	1	COUPE
	LG7	Weinrot			
	TV1	Mahagoni			
	KZ2	Schwarz			
	TS1	Marineblau			
	QC2	Graugrün	-88		
	UD5	Karamell			
	UD6	Veneziablau			
	XN6	Samtrot	89		
	XN7	Schiefer	89		

Pos	Teilenummer	Benennung	Bemerkung	St	Modellangabe
(19)	911 555 091 75	Fond-Schlüsselleiste Leder	/L	1	TARGA
	LG7	Weinrot			
	TV1	Mahagoni			
	KZ2	Schwarz			
	TS1	Marineblau			
	QC2	Graugrün	-88		
	UD5	Karamell			
	UD6	Veneziablau			
	XN6	Samtrot	89		
	XN7	Schiefer	89		
(19)	911 555 092 75	Fond-Schlüsselleiste Leder	/R	1	TARGA
	LG7	Weinrot			
	TV1	Mahagoni			
	KZ2	Schwarz			
	TS1	Marineblau			
	QC2	Graugrün	-88		
	UD5	Karamell			
	UD6	Veneziablau			
	XN6	Samtrot	89		
	XN7	Schiefer	89		
20	999 591 338 02	Blechmutter B 3,5		4	
21	900 145 071 07	Blechschraube B 3,5 X 13		6	COUPE
21	900 145 071 07	Blechschraube B 3,5 X 13		4	TARGA
22	999 591 102 17	Hohlscheibe 3,5		6	COUPE
22	999 591 102 17	Hohlscheibe 3,5		4	TARGA
23	901 552 871 40	Hülle		2	
24	900 025 003 02	Unterlegscheibe A 5,3		2	
24A	N 011 005 14	Sechskantmutter M 5		2	
25	901 552 872 20	Mantelhaken		2	
		- ENDE -			

Modell	Jahr	HG	UG	Bildtafel	Einschränkungen	Update	14:48	17.08.2006	PORSCHE PET PORSCHE
911	89	8	07	807-06		203			

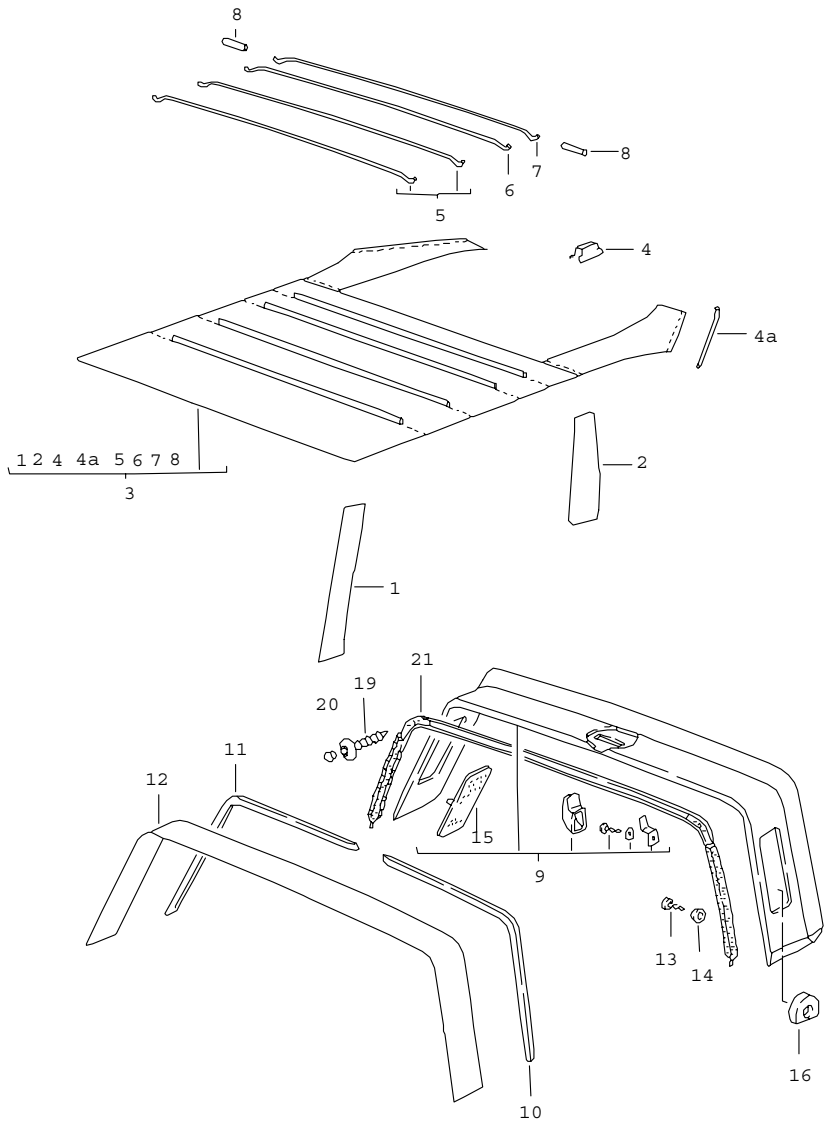

Pos	Teilenummer	Benennung	Bemerkung	St	Modellangabe
		Innenausstattung Dach Sturzbügel			COUPE TARGA
1	911 555 507 00	Verkleidung Windschutzrahmenteil	/L	1	COUPE
	702	Schwarz			
	1MX	Mahagoni			
	3MX	Weinrot			
	1KX	Marineblau			
	4JX	Graugrün	-88		
(1)	911 555 508 00	Verkleidung Windschutzrahmenteil	/R	1	COUPE
	702	Schwarz			
	1MX	Mahagoni			
	3MX	Weinrot			
	1KX	Marineblau			
	4JX	Graugrün	-88		
2	911 555 505 01	Verkleidung Türsäule	/L	1	COUPE
	702	Schwarz			
	1MX	Mahagoni			
	3MX	Weinrot			
	1KX	Marineblau			
	4JX	Graugrün	-88		
(2)	911 555 506 01	Verkleidung Türsäule	/R	1	COUPE
	702	Schwarz			
	1MX	Mahagoni			
	3MX	Weinrot			
	1KX	Marineblau			
	4JX	Graugrün	-88		

Pos	Teilenummer	Benennung	Bemerkung	St	Modellangabe
3	911 555 055 05	Deckenverkleidung für Fahrzeuge ohne Schiebedach		1	COUPE
	700	Schwarz			
	8LC	Weinrot			
	1MX	Mahagoni			
	1KX	Marineblau			
	4JX	Graugrün	-88		
(3)	911 555 055 15	Deckenverkleidung		1	COUPE:M 650
	700	Schwarz			
	8LC	Weinrot			
	1MX	Mahagoni			
	1KX	Marineblau			
	4JX	Graugrün	-88		
4	999 591 336 01	Befestigungsklammer	/H	5	COUPE
(4)	999 591 342 02	U-Klammer	/V	5	COUPE
4A	911 555 561 00	Spanndraht		2	COUPE
5	901 555 511 20	Querstrebe 1 + 2		2	COUPE
6	901 555 512 20	Querstrebe 3		1	COUPE
7	901 555 513 20	Querstrebe 4		1	COUPE
8	644 555 515 00	Formgummi		8	COUPE
9	911 565 019 41	Innenblende		1	TARGA
	702	Schwarz			
10	911 565 513 40	Polsterauflage	/L	1	TARGA
11	911 565 514 40	Polsterauflage	/R	1	TARGA
12	901 565 511 40	Bezug Polsterauflage		1	TARGA
(12)	901 565 128 43	Bezug		1	TARGA
	702	Schwarz für Innenblende			
13	900 145 038 07	Linsenblechschraube B 3,5 X 16		4	TARGA
14	999 591 102 17	Hohlscheibe 3,5		4	TARGA
(15)	911 565 157 40	Entlüftung	/L	1	TARGA
15	911 565 158 40	Entlüftung	/R	1	TARGA
16	911 565 132 00	Füllstück		2	TARGA
19	999 703 186 40	Plastikstopfen		4	TARGA
20	999 591 384 40	Abdeckkappe		4	TARGA
21	911 565 091 47	Abdichtung		1	TARGA
	8VB	Schwarz Sturzbügel			

- ENDE -

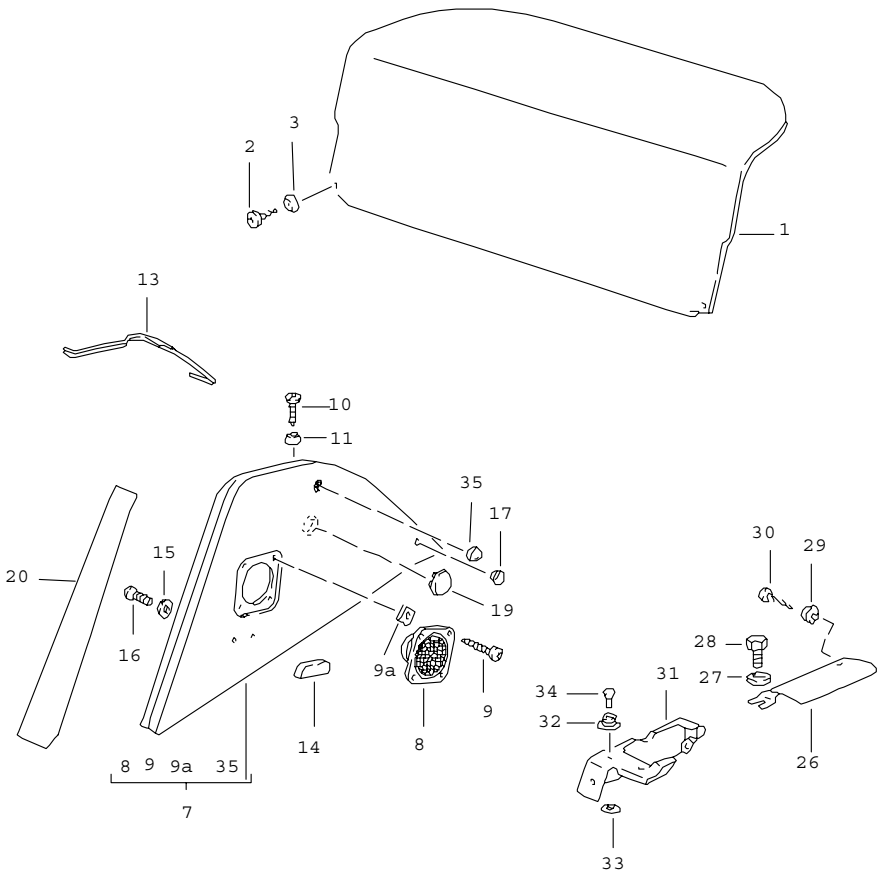

Pos	Teilenummer	Benennung	Bemerkung	St	Modellangabe
		Innenausstattung hinten	STER		CABRIO/SPEED
1	911 555 075 61	Rückwandverkleidung für manuelles Verdeck Teppich		1	CABRIO
	70E	Schwarz	-88		
	5FV	Schwarz	89		
	5MF	Mahagoni			
	3KF	Marineblau	-88		
	4KV	Marineblau	89		
	80E	Weinrot	-88		
	8MD	Weinrot	89		
	2XF	Leinen			
	8JK	Graugrün	-88		
	4MM	Lipstickrot	-88		
	7VM	Silbergrau	-88		
	7VT	Seidengrau	89		
	8UT	Kaschmirbeige	89		
	9MT	Samtrot	89		
	3WT	Schiefer	89		
	1VD	Champagner	-88		
	5UM	Karamell			
	3KM	Veneziablau			
	6HM	Silberblau	88		JUBI
	6HM	Silberblau	89		M 099
(1)	911 555 075 66	Rückwandverkleidung Teppich		1	CABRIO:M 439
	70E	Schwarz	-88		
	5FV	Schwarz	89		
	5MF	Mahagoni			
	3KF	Marineblau	-88		

Pos	Teilenummer	Benennung	Bemerkung	St	Modellangabe
	4KV	Marineblau	89		
	80E	Weinrot	-88		
	8MD	Weinrot	89		
	2XF	Leinen			
	8JK	Graugrün	-88		
	4MM	Lipstickrot	-88		
	7VM	Silbergrau	-88		
	7VT	Seidengrau	89		
	8UT	Kaschmirbeige	89		
	9MT	Samtrot	89		
	3WT	Schiefer	89		
	1VD	Champagner	-88		
	5UM	Karamell			
	3KM	Veneziablau			
	6HM	Silberblau	88		JUBI
	6HM	Silberblau	89		M 099
(1)	911 555 075 66	Rückwandverkleidung Teppich	89	1	CABRIO:M 097
	1XV	Perlgrau			
2	900 145 072 07	Blechschraube B 3,5 X 22		2	
3	999 591 102 17	Hohlscheibe		2	
(7)	911 555 071 93	Seitenwandverkleidung Teppich	/L	1	CABRIO
	70E	Schwarz	-88		
	5FV	Schwarz	89		
	5MF	Mahagoni			
	3KF	Marineblau	-88		
	4KV	Marineblau	89		
	80E	Weinrot	-88		
	8MD	Weinrot	89		

Pos	Teilenummer	Benennung	Bemerkung	St	Modellangabe
	2XF	Leinen			
	8JK	Graugrün	-88		
	4MM	Lipstickrot	-88		
	1VD	Champagner	-88		
	7VM	Silbergrau	-88		
	7VT	Seidengrau	89		
	8UT	Kaschmirbeige	89		
	9MT	Samtrot	89		
	3WT	Schiefer	89		
	5UM	Karamell			
	3KM	Veneziablau			
	6HM	Silberblau	88		JUBI
(7)	911 555 071 91	Seitenwandverkleidung Teppich	/L	1	CABRIO:M 439
	70E	Schwarz	-88		
	5FV	Schwarz	89		
	5MF	Mahagoni			
	3KF	Marineblau	-88		
	4KV	Marineblau	89		
	80E	Weinrot	-88		
	8MD	Weinrot	89		
	2XF	Leinen			
	8JK	Graugrün	-88		
	4MM	Lipstickrot	-88		
	1VD	Champagner	-88		
	7VM	Silbergrau	-88		
	7VT	Seidengrau	89		
	8UT	Kaschmirbeige	89		
	9MT	Samtrot	89		
	3WT	Schiefer	89		

Modell	Jahr	HG	UG	Bildtafel	Einschränkungen	Update	14:48	17.08.2006	PORSCHE PET PORSCHE
911	89	8	07	807-07		203			

Pos	Teilenummer	Benennung	Bemerkung	St	Modellangabe
	5UM	Karamell			
	3KM	Veneziablau			
	6HM	Silberblau	88		JUBI
(7)	911 555 071 67	Seitenwandverkleidung Teppich	/L 89	1	SPEEDSTER
	5FV	Schwarz	89		
	5MF	Mahagoni			
	4KV	Marineblau	89		
	8MD	Weinrot	89		
	2XF	Leinen			
	7VT	Seidengrau	89		
	8UT	Kaschmirbeige	89		
	9MT	Samtrot	89		
	3WT	Schiefer	89		
	5UM	Karamell			
	3KM	Veneziablau			
7	911 555 072 93	Seitenwandverkleidung Teppich	/R	1	CABRIO
	70E	Schwarz	-88		
	5FV	Schwarz	89		
	5MF	Mahagoni			
	3KF	Marineblau	-88		
	4KV	Marineblau	89		
	80E	Weinrot	-88		
	8MD	Weinrot	89		
	2XF	Leinen			
	8JK	Graugrün	-88		
	4MM	Lipstickrot	-88		
	1VD	Champagner	-88		
	7VM	Silbergrau	-88		
	7VT	Seidengrau	89		
	8UT	Kaschmirbeige	89		
	9MT	Samtrot	89		
	3WT	Schiefer	89		
	5UM	Karamell			
	3KM	Veneziablau			
	6HM	Silberblau	88		JUBI
(7)	911 555 072 91	Seitenwandverkleidung Teppich	/R	1	CABRIO:M 439
	70E	Schwarz	-88		
	5FV	Schwarz	89		
	5MF	Mahagoni			
	3KF	Marineblau	-88		
	4KV	Marineblau	89		
	80E	Weinrot	-88		
	8MD	Weinrot	89		
	2XF	Leinen			
	8JK	Graugrün	-88		
	4MM	Lipstickrot	-88		
	1VD	Champagner	-88		
	7VM	Silbergrau	-88		
	7VT	Seidengrau	89		
	8UT	Kaschmirbeige	89		
	9MT	Samtrot	89		
	3WT	Schiefer	89		
	5UM	Karamell			
	3KM	Veneziablau			
	6HM	Silberblau	88		JUBI
7	911 555 072 67	Seitenwandverkleidung Teppich	/R 89	1	SPEEDSTER

Pos	Teilenummer	Benennung	Bemerkung	St	Modellangabe
	5FV	Schwarz	89		
	5MF	Mahagoni			
	4KV	Marineblau	89		
	8MD	Weinrot	89		
	2XF	Leinen			
	7VT	Seidengrau	89		
	8UT	Kaschmirbeige	89		
	9MT	Samtrot	89		
	3WT	Schiefer	89		
	5UM	Karamell			
	3KM	Veneziablau			
(7)	911 555 071 91	Seitenwandverkleidung Teppich	/L	1	CABRIO
	6HM	Silberblau	89		M 099
	1XV	Perlgrau	89		M 097
(7)	911 555 072 91	Seitenwandverkleidung Teppich	/R	1	CABRIO
	6HM	Silberblau	89		M 099
	1XV	Perlgrau	89		M 097
8	928 645 423 00	Lautsprecherblende		2	
9	900 143 132 07	Blechschraube B 3,9 X 16		8	
9A	999 507 071 00	Blechmutter B 3,9		8	
10	N 014 093 3	Blechschraube 4,2 X 13		4	
11	999 591 116 07	Kegelscheibe		4	
(13)	911 555 417 00	Rosette	/L	1	CABRIO
	70B	Schwarz			
(13)	911 555 417 66	Rosette	/L	1	CABRIO:M 439
	70B	Schwarz			
13	911 555 418 00	Rosette	/R	1	CABRIO

Pos	Teilenummer	Benennung	Bemerkung	St	Modellangabe
	70B	Schwarz			
(13)	911 555 418 66	Rosette	/R	1	CABRIO:M 439
	70B	Schwarz			
14	477 857 375 A	Gurthalter		2	
	01C	Schwarz			
15	900 151 027 02	Scheibe B 5,3		4	
16	900 146 003 02	Linsenschraube M 5 X 10		4	
17	N 900 685 01	Druckknopf		2	
19	911 555 523 66	Abdeckkappe		2	CABRIO:M 439
	70B	Schwarz für Notbetätigung			
(20)	911 555 757 40	Bezug Schlosssäule Kunstleder	/L	1	
	05T	Schwarz			
	1MX	Mahagoni			
	1KX	Marineblau			
	3MK	Weinrot			
	4WX	Leinen			
	4JX	Graugrün	-88		
	7RT	Kaschmirbeige	89		
20	911 555 758 40	Bezug Schlosssäule Kunstleder	/R	1	
	05T	Schwarz			
	1MX	Mahagoni			
	1KX	Marineblau			
	3MK	Weinrot			
	4WX	Leinen			
	4JX	Graugrün	-88		
	7RT	Kaschmirbeige	89		

Pos	Teilenummer	Benennung	Bemerkung	St	Modellangabe
(20)	911 555 757 75	Bezug Schlosssäule Leder	/L	1	
	1AJ	Schwarz			
	2LX	Mahagoni			
	7JX	Marineblau			
	7VX	Leinen			
	7LD	Weinrot			
	1MC	Lipstickrot	-88		
	3VC	Silbergrau	-88		
	1VD	Champagner	-88		
	5JX	Graugrün	-88		
	4UC	Karamell			
	7KC	Veneziablau			
	8HF	Blaumetallic	88		JUBI
	2XR	Perlgrau	89		M 097
	2WH	Kaschmirbeige	89		
	5VT	Seidengrau	89		
	4MT	Samtrot	89		
	2WT	Schiefer	89		
20	911 555 758 75	Bezug Schlosssäule Leder	/R	1	
	1AJ	Schwarz			
	2LX	Mahagoni			
	7JX	Marineblau			
	7VX	Leinen			
	7LD	Weinrot			
	1MC	Lipstickrot	-88		
	3VC	Silbergrau	-88		
	1VD	Champagner	-88		
	5JX	Graugrün	-88		
	4UC	Karamell			
	7KC	Veneziablau			
	8HF	Blaumetallic	88		JUBI
	2XR	Perlgrau	89		M 097
	2WH	Kaschmirbeige	89		
	5VT	Seidengrau	89		
	4MT	Samtrot	89		
	2WT	Schiefer	89		
26	911 555 077 60	Fond-Schlüsselleiste Kunstleder	/L	1	
	700	Schwarz			
(26)	911 555 078 60	Fond-Schlüsselleiste Kunstleder	/R	1	
	700	Schwarz			
27	900 025 007 02	Scheibe 8,4		6	
(28)	900 067 057 02	Zylinderschraube M 8 X 20		6	
29	999 591 116 07	Kegelscheibe		2	
30	N 014 093 3	Blechschraube 4,2 X 13		2	
(31)	911 555 763 62	Abdeckung	/L	1	CABRIO
	70B	Schwarz			
(31)	911 555 763 64	Abdeckung	/L 89	1	SPEEDSTER
	70B	Schwarz			
(31)	911 555 764 62	Abdeckung	/R	1	CABRIO
	70B	Schwarz			
(31)	911 555 764 64	Abdeckung	/R 89	1	SPEEDSTER
	70B	Schwarz			
32	999 591 835 17	Druckknopfkugel		2	

Pos	Teilenummer	Benennung	Bemerkung	St	Modellangabe	Pos	Teilenummer	Benennung	Bemerkung	St	Modellangabe
33	900 025 001 02	Scheibe A 3,2		2							
34	999 190 162 37	Blindniet		2							
35	911 561 434 00	Abdeckkappe		2							
	70B	Schwarz									
		- ENDE -									

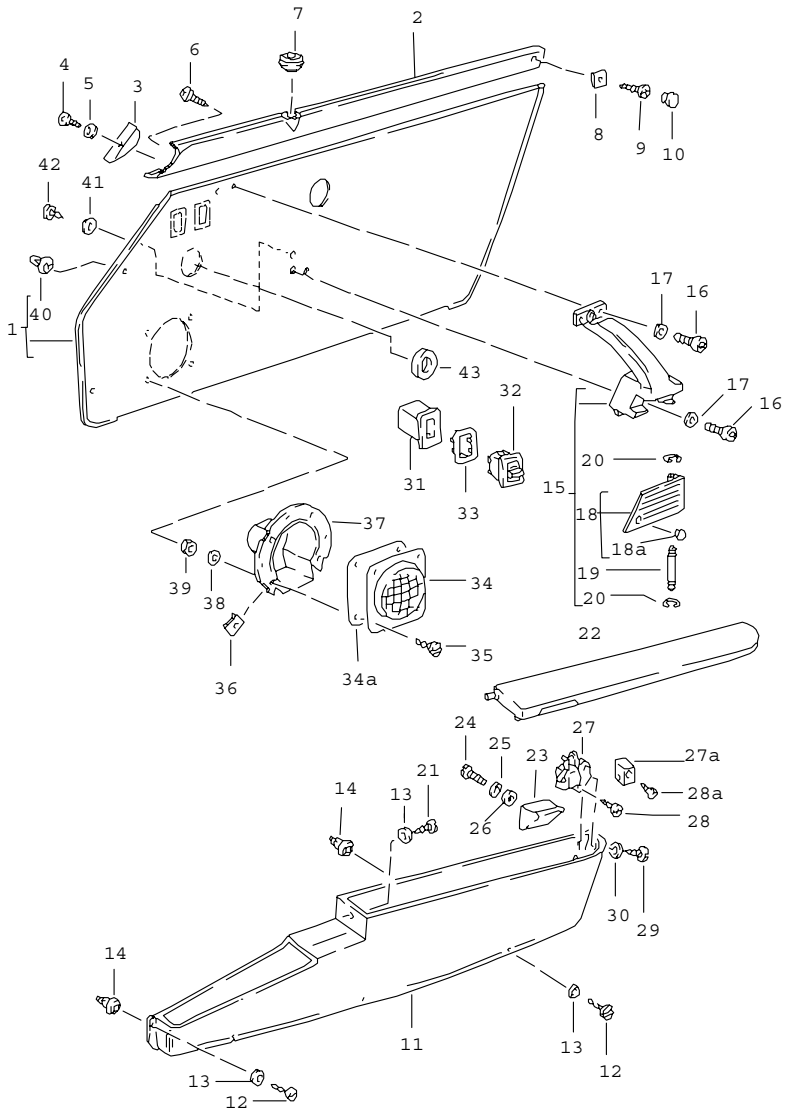

Pos	Teilenummer	Benennung	Bemerkung	St	Modellangabe
		Innenausstattung Türen			
(1)	911 555 931 40	Türverkleidung Kunstleder	/L 87	1	CARRERA
	3MK	Weinrot			
	4WX	Leinen			
	05T	Schwarz			
	1MX	Mahagoni			
	1KX	Marineblau			
	4JX	Graugrün	-88		
(1)	911 555 031 45	Türverkleidung Kunstleder	/L 88-	1	CARRERA
	3MK	Weinrot			
	4WX	Leinen			
	05T	Schwarz			
	1MX	Mahagoni			
	1KX	Marineblau			
	4JX	Graugrün	-88		
	7RT	Kaschmirbeige	89		
(1)	911 555 031 57	Türverkleidung Kunstleder	/L 88-	1	COUPE:M 637
	3MK	Weinrot			
	4WX	Leinen			
	05T	Schwarz			
	1MX	Mahagoni			
	1KX	Marineblau			
	4JX	Graugrün	-88		
	7RT	Kaschmirbeige	89		
(1)	911 555 031 88	Türverkleidung Kunstleder	/L 89	1	SPEEDSTER
	3MK	Weinrot			
	4WX	Leinen			

Pos	Teilenummer	Benennung	Bemerkung	St	Modellangabe
	05T	Schwarz			
	1MX	Mahagoni			
	1KX	Marineblau			
	7RT	Kaschmirbeige	89		
1	911 555 932 40	Türverkleidung Kunstleder	/R 87	1	CARRERA
	3MK	Weinrot			
	4WX	Leinen			
	05T	Schwarz			
	1MX	Mahagoni			
	1KX	Marineblau			
	4JX	Graugrün	-88		
(1)	911 555 032 44	Türverkleidung Kunstleder	/R 88-	1	CARRERA
	3MK	Weinrot			
	4WX	Leinen			
	05T	Schwarz			
	1MX	Mahagoni			
	1KX	Marineblau			
	4JX	Graugrün	-88		
	7RT	Kaschmirbeige	89		
1	911 555 032 57	Türverkleidung Kunstleder	/R 88-	1	COUPE:M 637
	3MK	Weinrot			
	4WX	Leinen			
	05T	Schwarz			
	1MX	Mahagoni			
	1KX	Marineblau			
	4JX	Graugrün	-88		
	7RT	Kaschmirbeige	89		

Pos	Teilenummer	Benennung	Bemerkung	St	Modellangabe
1	911 555 032 88	Türverkleidung Kunstleder	/R 89	1	SPEEDSTER
	3MK	Weinrot			
	4WX	Leinen			
	05T	Schwarz			
	1MX	Mahagoni			
	1KX	Marineblau			
	7RT	Kaschmirbeige	89		
(1)	911 555 031 56	Türverkleidung Leder	/L	1	CARRERA
	2XR	Perlgrau	89		M 097
(1)	911 555 032 55	Türverkleidung Leder	/R	1	CARRERA
	2XR	Perlgrau	89		M 097
(1)	911 555 931 50	Türverkleidung	/L 87	1	TURBO/ CARRERA: M 981
		Leder			
	LG7	Weinrot			
	TW1	Leinen			
	UD3	Lipstickrot	-88		
	KZ2	Schwarz			
	TV1	Mahagoni			
	TS1	Marineblau			
	UD4	Silbergrau	-88		
	UD5	Karamell			
	LG5	Champagner	-88		
	QC2	Graugrün	-88		
	UD6	Veneziablau			
(1)	911 555 031 56	Türverkleidung	/L 88-	1	TURBO/ CARRERA: M 981
		Leder			
	LG7	Weinrot			

Pos	Teilenummer	Benennung	Bemerkung	St	Modellangabe
	TW1	Leinen			
	UD3	Lipstickrot	-88		
	KZ2	Schwarz			
	TV1	Mahagoni			
	TS1	Marineblau			
	UD4	Silbergrau	-88		
	UD5	Karamell			
	LG5	Champagner	-88		
	QC2	Graugrün	-88		
	UD6	Veneziablau			
	8HF	Blaumetallic	88		JUBI 88
	XN4	Kaschmirbeige	89		
	XN5	Seidengrau	89		
	XN6	Samtrot	89		
	XN7	Schiefer	89		
(1)	911 555 031 90	Türverkleidung	/L 89	1	SPEEDSTER: M 981
		Leder			
	LG7	Weinrot			
	TW1	Leinen			
	KZ2	Schwarz			
	TV1	Mahagoni			
	TS1	Marineblau			
	UD5	Karamell			
	UD6	Veneziablau			
	XN4	Kaschmirbeige	89		
	XN5	Seidengrau	89		
	XN6	Samtrot	89		
	XN7	Schiefer	89		
1	911 555 932 50	Türverkleidung	/R 87	1	TURBO/ CARRERA: M 981
		Leder			
	LG7	Weinrot			
	TW1	Leinen			
	UD3	Lipstickrot	-88		
	KZ2	Schwarz			
	TV1	Mahagoni			
	TS1	Marineblau			
	UD4	Silbergrau	-88		
	UD5	Karamell			
	LG5	Champagner	-88		
	QC2	Graugrün	-88		
	UD6	Veneziablau			
1	911 555 032 90	Türverkleidung	/R 89	1	SPEEDSTER: M 981
		Leder			
	LG7	Weinrot			
	TW1	Leinen			
	KZ2	Schwarz			
	TV1	Mahagoni			
	TS1	Marineblau			
	UD5	Karamell			
	UD6	Veneziablau			
	XN4	Kaschmirbeige	89		
	XN5	Seidengrau	89		
	XN6	Samtrot	89		
	XN7	Schiefer	89		
(1)	911 555 032 55	Türverkleidung	/R 88-	1	TURBO/ CARRERA: M 981
		Leder			

Pos	Teilenummer	Benennung	Bemerkung	St	Modellangabe
	LG7	Weinrot			
	TW1	Leinen			
	UD3	Lipstickrot	-88		
	KZ2	Schwarz			
	TV1	Mahagoni			
	TS1	Marineblau			
	UD4	Silbergrau	-88		
	UD5	Karamell			
	LG5	Champagner	-88		
	QC2	Graugrün	-88		
	UD6	Veneziablau			
	8HF	Blaumetallic	88		JUBI 88
	XN4	Kaschmirbeige	89		
	XN5	Seidengrau	89		
	XN6	Samtrot	89		
	XN7	Schiefer	89		
(1)	911 555 931 42	Türverkleidung Ganzstoff Nadelstreifenvelours	/L 87	1	M 526
	7BN	Schwarz-Weiss			
	6LN	Mahagoni-Weiss			
	8GJ	Blau-Weiss			
	1MJ	Weinrot-Weiss			
	3JV	Graugrün-Weiss	-88		
(1)	911 555 031 47	Türverkleidung Ganzstoff Nadelstreifenvelours	/L 88-	1	M 526
	7BN	Schwarz-Weiss			
	6LN	Mahagoni-Weiss			
	8GJ	Blau-Weiss			
	1MJ	Weinrot-Weiss			
	3JV	Graugrün-Weiss	-88		
	4WJ	Leinen-Weiss	89		
	4TN	Kaschmirbeige-Weiss	89		
(1)	911 555 031 89	Türverkleidung Ganzstoff Nadelstreifenvelours	/L 89	1	SPEEDSTER: M 526
	7BN	Schwarz-Weiss			
	6LN	Mahagoni-Weiss			
	8GJ	Blau-Weiss			
	1MJ	Weinrot-Weiss			
	4WJ	Leinen-Weiss	89		
	4TN	Kaschmirbeige-Weiss	89		
(1)	911 555 932 42	Türverkleidung Ganzstoff Nadelstreifenvelours	/R 87	1	M 526
	7BN	Schwarz-Weiss			
	6LN	Mahagoni-Weiss			
	8GJ	Blau-Weiss			
	1MJ	Weinrot-Weiss			
	3JV	Graugrün-Weiss	-88		
(1)	911 555 032 46	Türverkleidung Ganzstoff Nadelstreifenvelours	/R 88-	1	M 526
	7BN	Schwarz-Weiss			
	6LN	Mahagoni-Weiss			
	8GJ	Blau-Weiss			
	1MJ	Weinrot-Weiss			
	3JV	Graugrün-Weiss	-88		
	4WJ	Leinen-Weiss	89		
	4TN	Kaschmirbeige-Weiss	89		

Pos	Teilenummer	Benennung	Bemerkung	St	Modellangabe
(1)	911 555 032 89	Türverkleidung	/R 89	1	SPEEDSTER: M 526
		Ganzstoff Nadelstreifenvelours			
	7BN	Schwarz-Weiss			
	6LN	Mahagoni-Weiss			
	8GJ	Blau-Weiss			
	1MJ	Weinrot-Weiss			
	4WJ	Leinen-Weiss	89		
	4TN	Kaschmirbeige-Weiss	89		
(1)	911 555 931 42	Türverkleidung Flanellstreifen	/L 87 -88	1	M 526
	8BF	Anthrazit	-88		
	9LF	Mahagoni	-88		
	6GF	Blau	-88		
	1MF	Weinrot	-88		
	9JF	Graugrün	-88		
(1)	911 555 031 47	Türverkleidung Flanellstreifen	/L 88- -88	1	M 526
	8BF	Anthrazit	-88		
	9LF	Mahagoni	-88		
	6GF	Blau	-88		
	1MF	Weinrot	-88		
	9JF	Graugrün	-88		
(1)	911 555 031 89	Türverkleidung	/L 89	1	SPEEDSTER: M 526
		Flanellstreifen	-88		
(1)	911 555 932 42	Türverkleidung Flanellstreifen	/R 87 -88	1	M 526
	8BF	Anthrazit	-88		
	9LF	Mahagoni	-88		
	6GF	Blau	-88		
	1MF	Weinrot	-88		
	9JF	Graugrün	-88		
(1)	911 555 032 46	Türverkleidung Flanellstreifen	/R 88- -88	1	M 526
	8BF	Anthrazit	-88		
	9LF	Mahagoni	-88		
	6GF	Blau	-88		
	1MF	Weinrot	-88		
	9JF	Graugrün	-88		
(1)	911 555 032 89	Türverkleidung	/R 89	1	SPEEDSTER: M 526
		Flanellstreifen	-88		
(1)	911 555 931 42	Türverkleidung Multicolor	/L 87 89	1	M 526
(1)	911 555 031 47	Türverkleidung Multicolor	/L 88- 89	1	M 526
	2VV	Schwarz	89		
	8XV	Mahagoni	89		
	9JV	Marineblau	89		
	1MV	Weinrot	89		
	6UV	Leinen	89		
	5TC	Kaschmirbeige	89		
(1)	911 555 031 89	Türverkleidung	/L 89	1	SPEEDSTER: M 526
		Multicolor	89		
	2VV	Schwarz	89		
	8XV	Mahagoni	89		
	9JV	Marineblau	89		
	1MV	Weinrot	89		
	6UV	Leinen	89		
	5TC	Kaschmirbeige	89		
(1)	911 555 932 42	Türverkleidung Multicolor	/R 87 89	1	M 526
(1)	911 555 032 46	Türverkleidung Multicolor	/R 88- 89	1	M 526

Pos	Teilenummer	Benennung	Bemerkung	St	Modellangabe
	2VV	Schwarz	89		
	8XV	Mahagoni	89		
	9JV	Marineblau	89		
	1MV	Weinrot	89		
	6UV	Leinen	89		
	5TC	Kaschmirbeige	89		
(1)	911 555 032 89	Türverkleidung	/R 89	1	SPEEDSTER: M 526
		Multicolor	89		
	2VV	Schwarz	89		
	8XV	Mahagoni	89		
	9JV	Marineblau	89		
	1MV	Weinrot	89		
	6UV	Leinen	89		
	5TC	Kaschmirbeige	89		
(1)	911 555 931 42	Türverkleidung Porsche-Schriftzugstoff	/L 87	1	M 526
	2CZ	Schwarz			
	4MR	Mahagoni			
	6HZ	Blau			
	5LZ	Weinrot			
	1JK	Graugrün	-88		
(1)	911 555 031 47	Türverkleidung Porsche-Schriftzugstoff	/L 88-	1	M 526
	2CZ	Schwarz			
	4MR	Mahagoni			
	6HZ	Blau			
	5LZ	Weinrot			
	1JK	Graugrün	-88		
	5WZ	Leinen	89		
	7TH	Kaschmirbeige	89		

Pos	Teilenummer	Benennung	Bemerkung	St	Modellangabe
(1)	911 555 031 89	Türverkleidung	/L 89	1	SPEEDSTER: M 526
		Porsche-Schriftzugstoff			
	2CZ	Schwarz			
	4MR	Mahagoni			
	6HZ	Blau			
	5LZ	Weinrot			
	5WZ	Leinen	89		
	7TH	Kaschmirbeige	89		
(1)	911 555 932 42	Türverkleidung Porsche-Schriftzugstoff	/R 87	1	M 526
	2CZ	Schwarz			
	4MR	Mahagoni			
	6HZ	Blau			
	5LZ	Weinrot			
	1JK	Graugrün	-88		
(1)	911 555 032 46	Türverkleidung Porsche-Schriftzugstoff	/R 88-	1	M 526
	2CZ	Schwarz			
	4MR	Mahagoni			
	6HZ	Blau			
	5LZ	Weinrot			
	1JK	Graugrün	-88		
	5WZ	Leinen	89		
	7TH	Kaschmirbeige	89		
(1)	911 555 032 89	Türverkleidung	/R 89	1	SPEEDSTER: M 526
		Porsche-Schriftzugstoff			
	2CZ	Schwarz			
	4MR	Mahagoni			
	6HZ	Blau			
	5LZ	Weinrot			

Pos	Teilenummer	Benennung	Bemerkung	St	Modellangabe
	5WZ	Leinen	89		
	7TH	Kaschmirbeige	89		
(2)	911 555 083 08	Schlüsselleiste Kunstleder	/L	1	
	7AE	Schwarz			
	1MX	Mahagoni			
	1KX	Marineblau			
	3MX	Weinrot			
	4JX	Graugrün	-88		
(2)	911 555 083 60	Schlüsselleiste Kunstleder	/L 89	1	SPEEDSTER
	7AE	Schwarz			
	1MX	Mahagoni			
	1KX	Marineblau			
	3MX	Weinrot			
2	911 555 084 07	Schlüsselleiste Kunstleder	/R	1	
	7AE	Schwarz			
	1MX	Mahagoni			
	1KX	Marineblau			
	3MX	Weinrot			
	4JX	Graugrün	-88		
2	911 555 084 59	Schlüsselleiste Kunstleder	/R 89	1	SPEEDSTER
	7AE	Schwarz			
	1MX	Mahagoni			
	1KX	Marineblau			
	3MX	Weinrot			
(2)	911 555 083 62	Schlüsselleiste Leder	/L	1	
	KZ2	Schwarz			
	TV1	Mahagoni			
	TS1	Marineblau			
	LG7	Weinrot			
	QC2	Graugrün	-88		
	UD5	Karamell			
	UD6	Veneziablau			
	XN6	Samtrot	89		
	XN7	Schiefer	89		
(2)	911 555 083 90	Schlüsselleiste Leder	/L 89	1	SPEEDSTER
	KZ2	Schwarz			
	TV1	Mahagoni			
	TS1	Marineblau			
	LG7	Weinrot			
	UD5	Karamell			
	UD6	Veneziablau			
	XN6	Samtrot	89		
	XN7	Schiefer	89		
2	911 555 084 61	Schlüsselleiste Leder	/R	1	
	KZ2	Schwarz			
	TV1	Mahagoni			
	TS1	Marineblau			
	LG7	Weinrot			
	QC2	Graugrün	-88		
	UD5	Karamell			
	UD6	Veneziablau			
	XN6	Samtrot	89		
	XN7	Schiefer	89		
2	911 555 084 89	Schlüsselleiste Leder	/R 89	1	SPEEDSTER
	KZ2	Schwarz			

Pos	Teilenummer	Benennung	Bemerkung	St	Modellangabe
	TV1	Mahagoni			
	TS1	Marineblau			
	LG7	Weinrot			
	UD5	Karamell			
	UD6	Veneziablau			
	XN6	Samtrot	89		
	XN7	Schiefer	89		
(3)	911 555 421 00	Abdeckkappe	/L	1	
	01C	Schwarz			
	4MJ	Mahagoni			
	9JJ	Marineblau			
	9MM	Weinrot			
	1DJ	Graugrün	-88		
3	911 555 422 00	Abdeckkappe	/R	1	
	01C	Schwarz			
	4MJ	Mahagoni			
	9JJ	Marineblau			
	9MM	Weinrot			
	1DJ	Graugrün	-88		
(3)	911 555 291 50	Abdeckkappe Leder	/L	1	M 981
	1AJ	Schwarz			
	2LX	Mahagoni			
	7JX	Marineblau			
	7LD	Weinrot			
	5JX	Graugrün	-88		
	1MC	Samtrot	89		
	2WT	Schiefer	89		
	4UC	Karamell			
	7KC	Veneziablau			
3	911 555 292 50	Abdeckkappe Leder	/R	1	M 981
	1AJ	Schwarz			
	2LX	Mahagoni			
	7JX	Marineblau			
	7LD	Weinrot			
	5JX	Graugrün	-88		
	1MC	Samtrot	89		
	2WT	Schiefer	89		
	4UC	Karamell			
	7KC	Veneziablau			
4	900 145 035 02	Senkblechschraube B 4,2 X 16		2	
5	N 100 401 02	Kegelscheibe		2	M 981
6	900 143 177 02	Kombiblechschraube B 4,2 X 13		4	
7	928 555 569 02	Führungsbuchse		2	
8	N 100 665 01	Blechmutter B 3,5		2	
9	N 013 958 7	Blechschraube B 3,5 X 13		4	
10	999 703 077 40	Abdeckkappe		2	
(11)	911 555 037 04	Ablagekasten Teppich/ Umschlagband Kunstleder	/L	1	CARRERA
	70E	Schwarz/Schwarz	-88		
	5FV	Schwarz/Schwarz	89		
	5MF	Mahagoni/Mahagoni			
	3KF	Marineblau/Marineblau	-88		
	4KV	Marineblau/Marineblau	89		
	80E	Weinrot/Weinrot	-88		
	8MD	Weinrot/Weinrot	89		

Pos	Teilenummer	Benennung	Bemerkung	St	Modellangabe
	8UT	Kaschm.Beige/Kaschm.Beige	89		
	2XF	Leinen/Leinen			
	4JX	Graugrün/Graugrün	-88		
11	911 555 038 04	Ablagekasten Teppich/ Umschlagband Kunstleder	/R	1	CARRERA
	70E	Schwarz/Schwarz	-88		
	5FV	Schwarz/Schwarz	89		
	5MF	Mahagoni/Mahagoni			
	3KF	Marineblau/Marineblau	-88		
	4KV	Marineblau/Marineblau	89		
	80E	Weinrot/Weinrot	-88		
	8MD	Weinrot/Weinrot	89		
	8UT	Kaschm.Beige/Kaschm.Beige	89		
	2XF	Leinen/Leinen			
	4JX	Graugrün/Graugrün	-88		
(11)	911 555 037 06	Ablagekasten Teppich/ Umschlagband Kunstleder	/L 88-	1	M 490
	70E	Schwarz/Schwarz	-88		
	5FV	Schwarz/Schwarz	89		
	5MF	Mahagoni/Mahagoni			
	3KF	Marineblau/Marineblau	-88		
	4KV	Marineblau/Marineblau	89		
	80E	Weinrot/Weinrot	-88		
	8MD	Weinrot/Weinrot	89		
	8UT	Kaschm.Beige/Kaschm.Beige	89		
	2XF	Leinen/Leinen			
	4JX	Graugrün/Graugrün	-88		

Pos	Teilenummer	Benennung	Bemerkung	St	Modellangabe
11	911 555 038 06	Ablagekasten Teppich/ Umschlagband Kunstleder	/R 88-	1	M 490
	70E	Schwarz/Schwarz	-88		
	5FV	Schwarz/Schwarz	89		
	5MF	Mahagoni/Mahagoni			
	3KF	Marineblau/Marineblau	-88		
	4KV	Marineblau/Marineblau	89		
	80E	Weinrot/Weinrot	-88		
	8MD	Weinrot/Weinrot	89		
	8UT	Kaschm.Beige/Kaschm.Beige	89		
	2XF	Leinen/Leinen			
	4JX	Graugrün/Graugrün	-88		
(11)	930 555 037 03	Ablagekasten Teppich/ Umschlagband Leder	/L	1	M 981
	70E	Schwarz/Schwarz	-88		
	5FV	Schwarz/Schwarz	89		
	3KF	Marineblau/Marineblau	-88		
	4KV	Marineblau/Marineblau	89		
	5MF	Mahagoni/Mahagoni			
	8JK	Graugrün/Graugrün	-88		
	80E	Weinrot/Weinrot	-88		
	8MD	Weinrot/Weinrot	89		
	1VD	Champagner/Champagner	-88		
	4MM	Lipstickrot/Lipstickrot	-88		
	7VM	Silbergrau/Silbergrau	-88		
	7VT	Seidengrau/Seidengrau	89		
	9MT	Samtrot/Samtrot	89		
	8UT	Kaschm.Beige/Kaschm.Beige	89		

Pos	Teilenummer	Benennung	Bemerkung	St	Modellangabe
	3WT	Schiefer/Schiefer	89		
	2XF	Leinen/Leinen			
	5UM	Karamell/Karamell			
	3KM	Veneziablau/Veneziablau			
	6HM	Silberblau/Blaumetallic	88		JUBI
11	930 555 038 03	Ablagekasten Teppich/ Umschlagband Leder	/R	1	M 981
	70E	Schwarz/Schwarz	-88		
	5FV	Schwarz/Schwarz	89		
	3KF	Marineblau/Marineblau	-88		
	4KV	Marineblau/Marineblau	89		
	5MF	Mahagoni/Mahagoni			
	8JK	Graugrün/Graugrün	-88		
	80E	Weinrot/Weinrot	-88		
	8MD	Weinrot/Weinrot	89		
	1VD	Champagner/Champagner	-88		
	4MM	Lipstickrot/Lipstickrot	-88		
	7VM	Silbergrau/Silbergrau	-88		
	7VT	Seidengrau/Seidengrau	89		
	9MT	Samtrot/Samtrot	89		
	8UT	Kaschm.Beige/Kaschm.Beige	89		
	3WT	Schiefer/Schiefer	89		
	2XF	Leinen/Leinen			
	5UM	Karamell/Karamell			
	3KM	Veneziablau/Veneziablau			
	6HM	Silberblau/Blaumetallic	88		JUBI
(11)	911 555 037 05	Ablagekasten Teppich/ Umschlagband Leder	/L 88-	1	M 490/981
	70E	Schwarz/Schwarz	-88		
	5FV	Schwarz/Schwarz	89		
	3KF	Marineblau/Marineblau	-88		
	4KV	Marineblau/Marineblau	89		
	5MF	Mahagoni/Mahagoni			
	8JK	Graugrün/Graugrün	-88		
	80E	Weinrot/Weinrot	-88		
	8MD	Weinrot/Weinrot	89		
	1VD	Champagner/Champagner	-88		
	4MM	Lipstickrot/Lipstickrot	-88		
	7VM	Silbergrau/Silbergrau	-88		
	7VT	Seidengrau/Seidengrau	89		
	9MT	Samtrot/Samtrot	89		
	8UT	Kaschm.Beige/Kaschm.Beige	89		
	3WT	Schiefer/Schiefer	89		
	2XF	Leinen/Leinen			
	5UM	Karamell/Karamell			
	3KM	Veneziablau/Veneziablau			
	6HM	Silberblau/Blaumetallic	88		JUBI
11	911 555 038 05	Ablagekasten Teppich/ Umschlagband Leder	/R 88-	1	M 490/981
	70E	Schwarz/Schwarz	-88		
	5FV	Schwarz/Schwarz	89		
	3KF	Marineblau/Marineblau	-88		
	4KV	Marineblau/Marineblau	89		
	5MF	Mahagoni/Mahagoni			
	8JK	Graugrün/Graugrün	-88		
	80E	Weinrot/Weinrot	-88		
	8MD	Weinrot/Weinrot	89		

Pos	Teilenummer	Benennung	Bemerkung	St	Modellangabe
	1VD	Champagner/Champagner	-88		
	4MM	Lipstickrot/Lipstickrot	-88		
	7VM	Silbergrau/Silbergrau	-88		
	7VT	Seidengrau/Seidengrau	89		
	9MT	Samtrot/Samtrot	89		
	8UT	Kaschm.Beige/Kaschm.Beige	89		
	3WT	Schiefer/Schiefer	89		
	2XF	Leinen/Leinen			
	5UM	Karamell/Karamell			
	3KM	Veneziablau/Veneziablau			
	6HM	Silberblau/Blaumetallic	88		JUBI
(11)	911 555 037 05	Ablagekasten Teppich/ Umschlagband Leder	/L 89	1	M 097
	1XV	Perlgrau/Perlgrau			
11	911 555 038 05	Ablagekasten Teppich/ Umschlagband Leder	/R 89	1	M 097
	1XV	Perlgrau/Perlgrau			
12	900 145 026 07	Blechschraube B 4,2 X 22		8	
13	999 591 103 17	Stoffschutzscheibe		12	
14	999 591 717 40	Spreizmutter B 4,2		10	
(15)	911 555 097 01	Haltegriff Kunstleder	/L	1	
	041	Schwarz			
	3LN	Mahagoni			
	6JN	Marineblau			
	3MK	Weinrot			
	8XN	Leinen			
	9JN	Graugrün	-88		
	2UU	Kaschmirbeige	89		
15	911 555 098 01	Haltegriff Kunstleder	/R	1	
	041	Schwarz			
	3LN	Mahagoni			
	6JN	Marineblau			
	3MK	Weinrot			
	8XN	Leinen			
	9JN	Graugrün	-88		
	2UU	Kaschmirbeige	89		
(15)	911 555 097 51	Haltegriff Leder	/L	1	
	1AJ	Schwarz			
	2LX	Mahagoni			
	7JX	Marineblau			
	7LD	Weinrot			
	5JX	Graugrün	-88		
	1VD	Champagner	-88		
	1MC	Lipstickrot	-88		
	3VC	Silbergrau	-88		
	2WH	Kaschmirbeige	89		
	5VT	Seidengrau	89		
	4MT	Samtrot	89		
	2WT	Schiefer	89		
	4UC	Karamell			
	7VX	Leinen			
	7KC	Veneziablau			
	8HF	Blaumetallic	88		JUBI
	8HF	Blaumetallic	89		M 099
	2XR	Perlgrau	89		M 097

Pos	Teilenummer	Benennung	Bemerkung	St	Modellangabe
15	911 555 098 51	Haltegriff Leder	/R	1	
	1AJ	Schwarz			
	2LX	Mahagoni			
	7JX	Marineblau			
	7LD	Weinrot			
	5JX	Graugrün	-88		
	1VD	Champagner	-88		
	1MC	Lipstickrot	-88		
	3VC	Silbergrau	-88		
	2WH	Kaschmirbeige	89		
	5VT	Seidengrau	89		
	4MT	Samtrot	89		
	2WT	Schiefer	89		
	4UC	Karamell			
	7VX	Leinen			
	7KC	Veneziablau			
	8HF	Blaumetallic	88		JUBI
	8HF	Blaumetallic	89		M 099
	2XR	Perlgrau	89		M 097
16	N 014 761 2	Zylinderschraube M 6 X 12		8	
17	N 011 524 7	Scheibe A 6,4		8	
(18)	911 531 251 00	Türöffner	/L	1	
	70B	Schwarz			
18	911 531 252 00	Türöffner	/R	1	
	70B	Schwarz			
18A	928 537 747 00	Leuchtpunkt		2	
19	911 555 583 00	Bolzen		2	
20	900 116 002 01	Sicherungsscheibe		2	
21	900 145 075 07	Blechschraube B 4,2 X 16	87	2	
(22)	911 555 039 03	Deckel Lackiert	/L	1	
	041	Schwarz			
	3LN	Mahagoni			
	6JN	Marineblau			
	3MK	Weinrot			
	8XN	Leinen			
	9JN	Graugrün	-88		
	2UU	Kaschmirbeige	89		
22	911 555 040 03	Deckel Lackiert	/R	1	
	041	Schwarz			
	3LN	Mahagoni			
	6JN	Marineblau			
	3MK	Weinrot			
	8XN	Leinen			
	9JN	Graugrün	-88		
	2UU	Kaschmirbeige	89		
(22)	911 555 039 52	Deckel Leder	/L	1	
	1AJ	Schwarz			
	2LX	Mahagoni			
	7JX	Marineblau			
	7LD	Weinrot			
	5JX	Graugrün	-88		
	1VD	Champagner	-88		
	1MC	Lipstickrot	-88		
	3VC	Silbergrau	-88		
	2WH	Kaschmirbeige	89		

Pos	Teilenummer	Benennung	Bemerkung	St	Modellangabe
	5VT	Seidengrau	89		
	4MT	Samtrot	89		
	2WT	Schiefer	89		
	4UC	Karamell			
	7VX	Leinen			
	7KC	Veneziablau			
	8HF	Blaumetallic	88		JUBI
	8HF	Blaumetallic	89		M 099
	2XR	Perlgrau	89		M 097
22	911 555 040 52	Deckel Leder	/R	1	
	1AJ	Schwarz			
	2LX	Mahagoni			
	7JX	Marineblau			
	7LD	Weinrot			
	5JX	Graugrün	-88		
	1VD	Champagner	-88		
	1MC	Lipstickrot	-88		
	3VC	Silbergrau	-88		
	2WH	Kaschmirbeige	89		
	5VT	Seidengrau	89		
	4MT	Samtrot	89		
	2WT	Schiefer	89		
	4UC	Karamell			
	7VX	Leinen			
	7KC	Veneziablau			
	8HF	Blaumetallic	88		JUBI
	8HF	Blaumetallic	89		M 099
	2XR	Perlgrau	89		M 097
23	914 555 059 10	Abstützung		2	

Pos	Teilenummer	Benennung	Bemerkung	St	Modellangabe
24	900 146 011 02	Linsenschraube AM 4 X 10		2	
25	N 012 224 3	Federscheibe B 4		2	
26	900 151 028 02	Scheibe B 4,3		2	
27	911 555 045 03	Lager	/L	1	
(27)	911 555 046 03	Lager	/R	1	
27A	911 555 391 00	Befestigungsbock		2	M 637
28	900 143 047 07	Blechschraube B 4,2 X 19		4	
28A	N 014 098 6	Blechschraube B 4,8 X 16		2	M 637
29	900 145 075 07	Blechschraube B 4,2 X 16		2	
30	999 704 605 07	Kegelscheibe		2	
31	911 613 623 01	Tülle		3	
32	911 613 621 03	Schalter		3	
33	911 613 635 20	Montagerahmen		3	
34	911 555 013 01	Lautsprecherblende		2	M 637
34	911 555 013 01	Lautsprecherblende	87	2	
(34)	911 555 451 00	Lautsprecherblende	88-	2	
	01C	Schwarz Tiefton-Lautsprecher			
(34)	911 555 453 00	Lautsprecherblende	88-	2	
	01C	Schwarz Hochton-Lautsprecher			
(34)	911 555 671 00	Träger Tiefton-Lautsprecher	88-	2	
(34)	911 555 673 00	Träger Hochton-Lautsprecher	88-	2	
34A	911 555 645 01	Abdeckung Lautsprecherblende Kunstleder		2	M 637
	05T	Schwarz			

Pos	Teilenummer	Benennung	Bemerkung	St	Modellangabe
	1MX	Mahagoni	-88		
	1KX	Marineblau	-88		
	2MX	Weinrot	-88		
	4JX	Graugrün	-88		
35	N 013 967 9	Blechschraube	87	8	
35	N 013 967 9	Blechschraube B 4,2 X 19		8	M 637
35	900 143 124 07	Blechschraube BZ 3,5 X 13 Hochton-Lautsprecher	88-	6	
35	N 013 967 9	Blechschraube B 4,2 X 19 Tiefton-Lautsprecher	88-	8	
36	999 591 575 02	Blechmutter B 4,2		8	
37	911 555 217 00	Gehäuse		2	CARRERA/ TURBO
(37)	911 555 217 01	Gehäuse	89	2	SPEEDSTER
38	900 025 002 02	Scheibe A 4,3		6	
39	N 011 004 6	Sechskantmutter M 4		6	
40	823 867 299	Clip		8	
41	900 151 028 02	Scheibe A 4,3		2	
42	N 013 958 7	Blechschraube B 3,5 X 13		2	
43	901 555 341 20	Beilage Fensterkurbel		2	M 637/ SPEEDSTER
		- ENDE -			

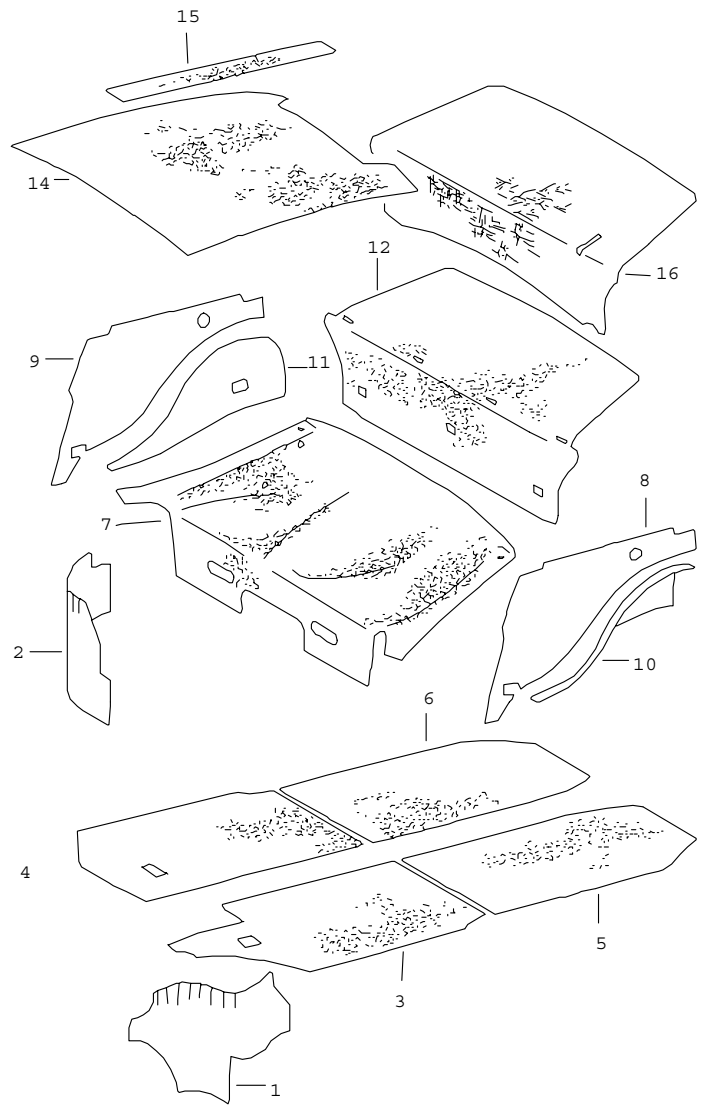

Pos	Teilenummer	Benennung	Bemerkung	St	Modellangabe
		Karosserie Schalldämpfung 1			
(1)	A 911 556 902 00	Dämpfungsmatte	/L	1	TARGA/CABRIO
1	A 911 556 902 00	Dämpfungsmatte Radkasten	/L	1	COUPE
(2)	A 911 556 902 00	Dämpfungsmatte	/R	1	COUPE
2	A 911 556 902 00	Dämpfungsmatte Radkasten	/R	1	TARGA/CABRIO
(1-6)	911 556 902 00	Dämpfungsmatte 1000 X 500		*	
3	A 911 556 902 00	Dämpfungsmatte	/LL/L	1	COUPE
(3)	A 911 556 902 00	Dämpfungsmatte	/LL/L	1	TARGA/CABRIO
(3)	A 911 556 902 00	Dämpfungsmatte Boden	/RL/L	1	
4	A 911 556 902 00	Dämpfungsmatte	/LL/R	1	COUPE
(4)	A 911 556 902 00	Dämpfungsmatte	/LL/R	1	TARGA/CABRIO
(4)	A 911 556 902 00	Dämpfungsmatte Boden	/RL/R	1	
5	A 911 556 902 00	Dämpfungsmatte Boden	/L	1	
6	A 911 556 902 00	Dämpfungsmatte Boden	/R	1	
(7)	930 556 233 02	Dämpfungsmatte Sitzmulde		1	
8-11	999 913 006 00	Dämmung		*	
8	A 999 913 006 00	Dämmung	/L	1	COUPE
(8)	A 999 913 006 00	Dämmung Radlaufwand oben	/L	1	TARGA/CABRIO
9	A 999 913 006 00	Dämmung	/R	1	COUPE
(9)	A 999 913 006 00	Dämmung Radlaufwand oben	/R	1	TARGA/CABRIO
10	A 999 913 006 00	Dämmung	/L	1	COUPE
(10)	A 999 913 006 00	Dämmung Radlaufwand unten	/L	1	TARGA/CABRIO

Pos	Teilenummer	Benennung	Bemerkung	St	Modellangabe
11	A 999 913 006 00	Dämmung	/R	1	COUPE
(11)	A 999 913 006 00	Dämmung Radlaufwand unten	/R	1	TARGA/CABRIO
12	911 556 239 06	Dämpfungsmatte		1	COUPE/TARGA
(12)	911 556 239 61	Dämpfungsmatte für Fondrückwand Nacharbeit Erforderlich	 89	1	CABRIO SPEEDSTER
14	911 556 023 01	Dämpfungsmatte Dach		1	
15	911 556 248 00	Dämpfungsstreifen		4	
(16)	911 556 891 01	Dämpfungsmatte		1	CARRERA
(16)	930 556 891 02	Dämpfungsmatte für Motorraum		1	TURBO
		- ENDE -			

Pos	Teilenummer	Benennung	Bemerkung	St	Modellangabe

Modell	Jahr	HG	UG	Bildtafel	Einschränkungen	Update				
911	89	8	08	808-00		203	14:49	17.08.2006	PORSCHE	PET	PORSCHE

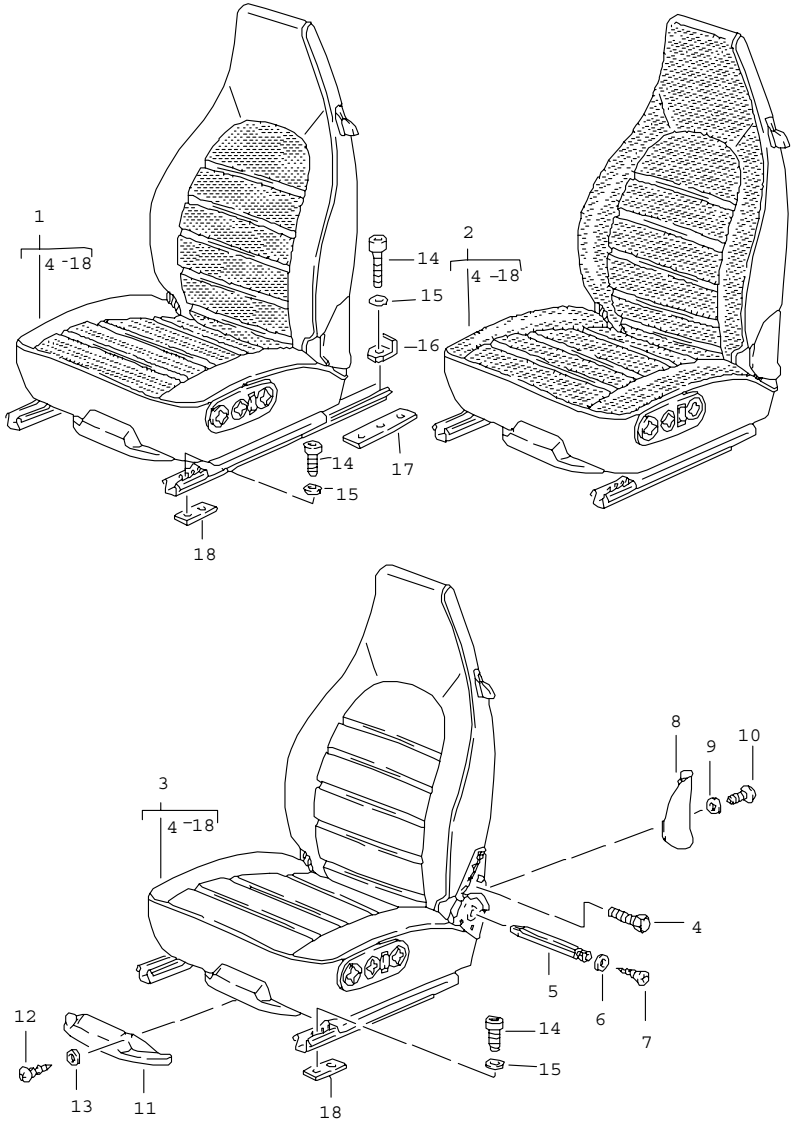

Pos	Teilenummer	Benennung	Bemerkung	St	Modellangabe
		Sitz komplett Gruppe 8/08/00 - 8/08/60 siehe Gruppe 8/06/00 - 8/06/54 Katalog STZ.18 - ENDE -			

Modell	Jahr	HG	UG	Bildtafel	Einschränkungen	Update	14:49	17.08.2006	PORSCHE PET PORSCHE
911	89	8	09	809-00		203			

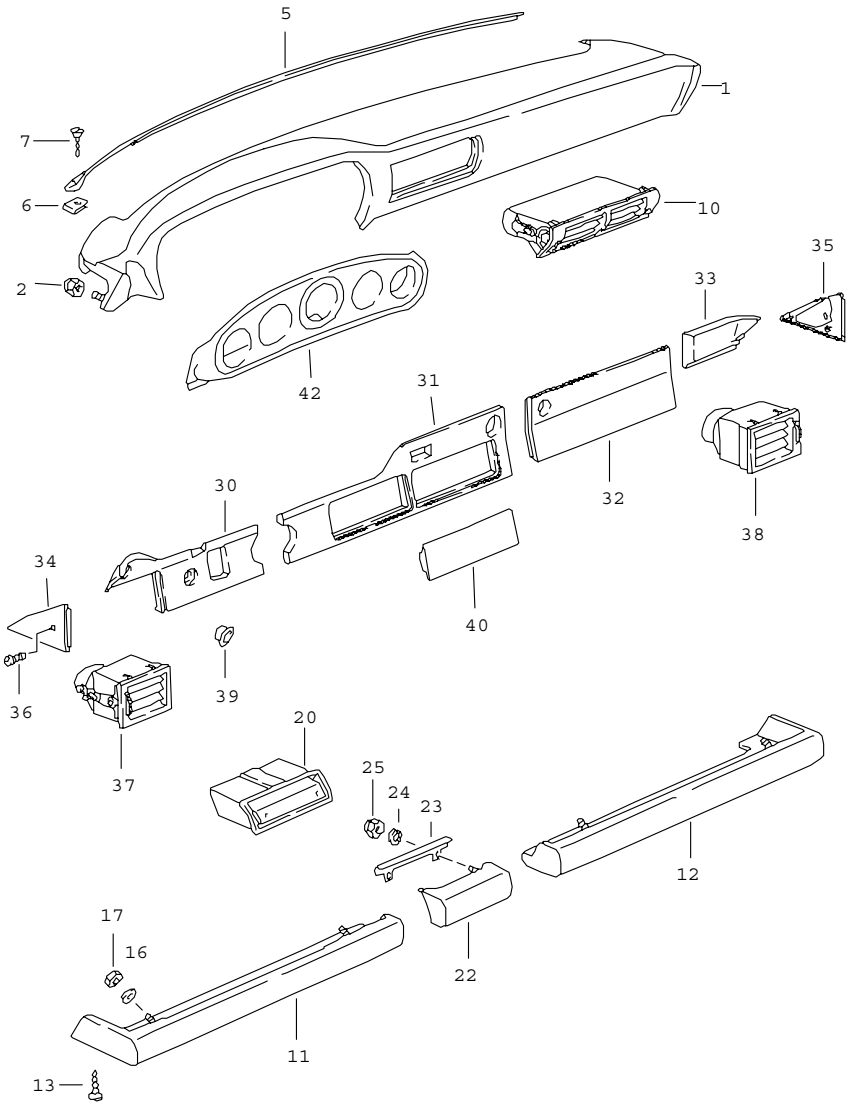

Pos	Teilenummer	Benennung	Bemerkung	St	Modellangabe
		Schalttafel mit Einbauteile			
1	911 552 055 05	Schalttafelverkleidung Kunstleder	/LL	1	
	7AE	Schwarz			
	1MX	Mahagoni			
	3MX	Weinrot			
	1KX	Marineblau			
	4JX	Graugrün	-88		
(1)	911 552 056 05	Schalttafelverkleidung Kunstleder	/RL	1	
	7AE	Schwarz			
	1MX	Mahagoni			
	3MX	Weinrot			
	1KX	Marineblau			
	4JX	Graugrün	-88		
1	911 552 055 73	Schalttafelverkleidung Leder	/LL	1	
	LG7	Weinrot			
	TV1	Mahagoni			
	KZ2	Schwarz			
	TS1	Marineblau			
	QC2	Graugrün	-88		
	4MT	Samtrot	89		
	UD5	Karamell			
	2WT	Schiefer	89		
	UD6	Veneziablau			
(1)	911 552 056 73	Schalttafelverkleidung Leder	/RL	1	
	LG7	Weinrot			
	TV1	Mahagoni			

Pos	Teilenummer	Benennung	Bemerkung	St	Modellangabe
	KZ2	Schwarz			
	TS1	Marineblau			
	QC2	Graugrün	-88		
	4MT	Samtrot	89		
	UD5	Karamell			
	2WT	Schiefer	89		
	UD6	Veneziablau			
1	911 552 055 73	Schalttafelverkleidung Leder	/LL	1	
	2XR	Perlgrau	89		M 097
2	999 090 003 02	Sicherheitsmutter M 6		7	
5	A 911 552 241 01	Defrosterdüse	87	1	
	1DB	Schwarz			
	8MT	Mahagoni			
	5KT	Marineblau			
	3MC	Weinrot			
	2DL	Graugrün			
5	911 552 241 01	Defrosterdüse		1	
	9CW	Schwarz			
	4KW	Marineblau			
	5MW	Mahagoni			
	6LW	Weinrot			
	3JW	Graugrün	88		
6	999 591 713 02	Blechmutter B 4,2		5	
7	900 145 084 07	Blechschraube B 4,2 X 19		5	
10	911 572 051 01	Mitteldüse	/LL	1	
	01C	Schwarz			
(10)	911 572 052 01	Mitteldüse	/RL	1	
	01C	Schwarz			
11	911 552 069 00	Knieschutzleiste Kunstleder	/LL/L	1	
	7AE	Schwarz			
	3MX	Weinrot			
	1MX	Mahagoni			
	1KX	Marineblau			
	4JX	Graugrün	-88		
11	911 552 069 01	Knieschutzleiste Kunstleder	/RL/L	1	
	7AE	Schwarz			
	3MX	Weinrot			
	1MX	Mahagoni			
	1KX	Marineblau			
	4JX	Graugrün	-88		
11	911 552 151 50	Knieschutzleiste Leder	/LL/L	1	
	LG7	Weinrot			
	KZ2	Schwarz			
	TV1	Mahagoni			
	TS1	Marineblau			
	QC2	Graugrün	-88		
	4MT	Samtrot	89		
	2WT	Schiefer	89		
	UD5	Karamell			
	UD6	Veneziablau			
	8HF	Blaumetallic	89		M 099
(11)	911 552 151 51	Knieschutzleiste Leder	/RL/L	1	
	LG7	Weinrot			
	KZ2	Schwarz			

Pos	Teilenummer	Benennung	Bemerkung	St	Modellangabe
	TV1	Mahagoni			
	TS1	Marineblau			
	QC2	Graugrün	-88		
	4MT	Samtrot	89		
	2WT	Schiefer	89		
	UD5	Karamell			
	UD6	Veneziablau			
	8HF	Blaumetallic	89		M 099
11	911 552 151 50	Knieschutzleiste Leder	/LL/L	1	
	2XR	Perlgrau	89		M 097
12	911 552 070 00	Knieschutzleiste Kunstleder	/LL/R	1	
	7AE	Schwarz			
	3MX	Weinrot			
	1MX	Mahagoni			
	1KX	Marineblau			
	4JX	Graugrün	-88		
12	911 552 070 01	Knieschutzleiste Kunstleder	/RL/R	1	
	7AE	Schwarz			
	3MX	Weinrot			
	1MX	Mahagoni			
	1KX	Marineblau			
	4JX	Graugrün	-88		
12	911 552 152 50	Knieschutzleiste Leder	/LL/R	1	
	LG7	Weinrot			
	KZ2	Schwarz			
	TV1	Mahagoni			
	TS1	Marineblau			

Pos	Teilenummer	Benennung	Bemerkung	St	Modellangabe
	QC2	Graugrün	-88		
	4MT	Samtrot	89		
	2WT	Schiefer	89		
	UD5	Karamell			
	UD6	Veneziablau			
	8HF	Blaumetallic	89		M 099
(12)	911 552 152 51	Knieschutzleiste Leder	/RL/R	1	
	LG7	Weinrot			
	KZ2	Schwarz			
	TV1	Mahagoni			
	TS1	Marineblau			
	QC2	Graugrün	-88		
	4MT	Samtrot	89		
	2WT	Schiefer	89		
	UD5	Karamell			
	UD6	Veneziablau			
	8HF	Blaumetallic	89		M 099
12	911 552 152 50	Knieschutzleiste Leder	/LL/R	1	
	2XR	Perlgrau	89		M 097
13	999 073 062 02	Blechschraube B 4,8 X 19		2	
16	N 011 665 3	Scheibe B 5,3		4	
17	N 011 005 14	Sechskantmutter M 5		4	
20	911 552 101 00	Ascher		1	
22	911 552 050 01	Aschergriff Kunstleder		1	
	7AE	Schwarz			
	1MX	Mahagoni			

Pos	Teilenummer	Benennung	Bemerkung	St	Modellangabe
	3MX	Weinrot			
	1KX	Marineblau			
	4JX	Graugrün	-88		
22	911 552 049 50	Aschergriff Leder		1	
	LG7	Weinrot			
	KZ2	Schwarz			
	TV1	Mahagoni			
	TS1	Marineblau			
	QC2	Graugrün	-88		
	4MT	Samtrot	89		
	2WT	Schiefer	89		
	UD5	Karamell			
	UD6	Veneziablau			
	8HF	Blaumetallic	89		M 099
	2XR	Perlgrau	89		M 097
23	911 552 607 00	Brandschutzplatte		1	
	70B	Schwarz			CARRERA: M 981
(23)	911 552 607 50	Brandschutzplatte		1	TURBO/
	70B	Schwarz			CARRERA: M 981
24	N 012 224 3	Federscheibe B 4		2	
25	900 070 001 02	Hutmutter M 4		2	
(25)	900 075 408 07	Sechskantschraube M 4 X 14		2	
30	911 552 477 09	Blende	/LL/L	1	
	7AE	Schwarz			
(30)	911 552 478 10	Blende	/RL/R	1	
	7AE	Schwarz			
31	911 552 479 60	Blende	/LL	1	
	7AE	Schwarz			
(31)	911 552 480 13	Blende	/RL	1	
	7AE	Schwarz			
-	911 552 467 00	Abdeckkappe für POS.31		1	COUPE:M 637
32	911 552 488 04	Blende		1	
	7AE	Schwarz			
33	911 552 594 06	Blende	/LL/R	1	
	7AE	Schwarz			
(33)	911 552 593 07	Blende	/RL/L	1	
	7AE	Schwarz			
34	911 552 113 00	Blende	/L	1	
	01C	Schwarz			
35	911 552 114 00	Blende	/R	1	
	01C	Schwarz			
36	900 145 003 07	Blechschraube BZ 3,5 X 9,5		2	
37	911 572 041 00	Seitendüse	/LL/L	1	
	01C	Schwarz			
(37)	911 572 075 00	Seitendüse	/RL/L	1	
	01C	Schwarz			
38	911 572 042 00	Seitendüse	/LL/R	1	
	01C	Schwarz			
(38)	911 572 076 00	Seitendüse	/RL/R	1	
	01C	Schwarz			
39	911 552 217 00	Rosette		1	
	70B	Schwarz Deckelzug			
40	911 552 463 02	Abdeckblende		1	

Pos	Teilenummer	Benennung	Bemerkung	St	Modellangabe	Pos	Teilenummer	Benennung	Bemerkung	St	Modellangabe
42	911 552 549 00	Bezug	/LL	1							
	700	Schwarz Instrumentenblende									
(42)	911 552 550 00	Bezug	/RL	1							
	700	Schwarz Instrumentenblende									
		- ENDE -									

Modell	Jahr	HG	UG	Bildtafel	Einschränkungen	Update	14:49	17.08.2006	PORSCHE	PET	PORSCHE
911	89	8	09	809-05		203					

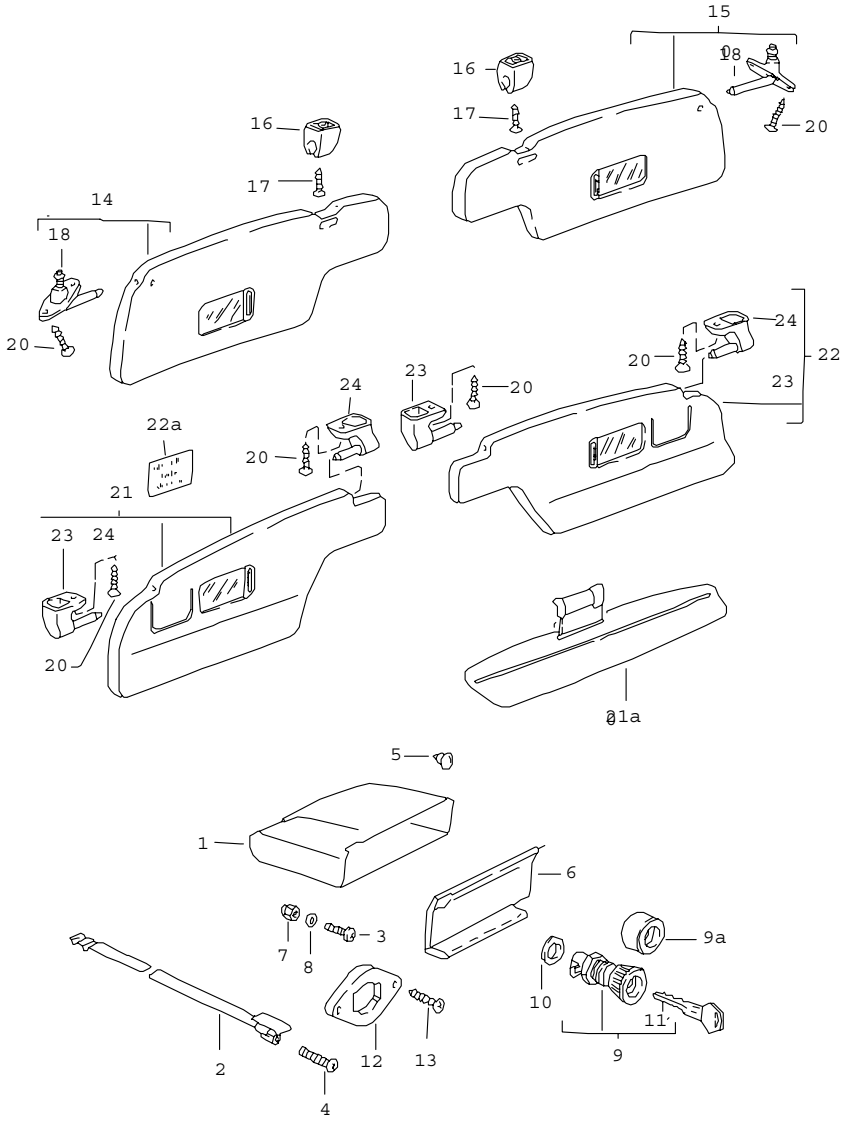

Pos	Teilenummer	Benennung	Bemerkung	St	Modellangabe
		Handschuhkasten Sonnenblenden			
1	A 911 552 501 00	Handschuhkasten	-88	1	
(1)	964 552 501 00	Handschuhkasten		1	
2	A 911 552 176 01	Spannband	/LL -88	1	
(2)	911 552 176 01	Spannband	/LL	1	
2	911 552 175 01	Spannband	/RL -88	1	
(2)	911 552 175 01	Spannband	/RL 89	1	
3	A N 014 129 6	Linsenschraube		2	
3	900 146 003 02	Linsenschraube M 5 X 10		2	
4	900 146 010 02	Linsenschraube AM 5 X 30		1	
5	999 703 064 50	Gummipuffer 14 X 12		1	
(5)	999 703 330 50	Puffer 14 X 17,5		1	
(5)	999 703 230 40	Puffer $=14		2	
6	911 552 010 05	Handschuhkastendeckel		1	
7	N 021 196 1	Sicherungsmutter M 5		4	
8	900 025 003 02	Unterlegscheibe 5,3		4	
9	911 552 902 07	Handschuhkasten-Schloss ohne bestimmte Schliessung mitbestellen: POS.9A		1	
9	911 552 902 08	Handschuhkasten-Schloss Schliessungsnummer Angeben mitbestellen: POS.9A		1	
9A	911 538 561 00	Knopf		1	
10	911 552 103 01	Scheibe		1	
11	911 538 902 00	Ersatzschlüssel Schliessungsnummer Angeben Information vorhanden		2	

Pos	Teilenummer	Benennung	Bemerkung	St	Modellangabe
12	911 552 513 02	Schliesskeil		1	
13	900 143 065 07	Blechschraube 2,9 X 9,5		2	
(14)	911 731 031 36	Sonnenblende mit Spiegel	/L -88	1	COUPE:
	CA9	Schwarz			
	TV3	Mahagoni			
	TS3	Marineblau			
	RS8	Weinrot			
	RS9	Graugrün	-88		
(14)	964 731 031 01	Sonnenblende mit Spiegel	/L 89-	1	COUPE: (AUS)(S)
	CA9	Schwarz			
	TV3	Mahagoni			
	TS3	Marineblau			
	RS8	Weinrot			
14	911 731 031 35	Sonnenblende mit Spiegel	/L -88	1	COUPE
	CA9	Schwarz			
	TV3	Mahagoni			
	TS3	Marineblau			
	RS8	Weinrot			
	RS9	Graugrün	-88		
(14)	964 731 031 00	Sonnenblende mit Spiegel	/L 89	1	COUPE
	CA9	Schwarz			
	TV3	Mahagoni			
	TS3	Marineblau			
	RS8	Weinrot			
15	911 731 032 35	Sonnenblende mit Spiegel	/R -88	1	COUPE
	CA9	Schwarz			
	TV3	Mahagoni			
	TS3	Marineblau			
	RS8	Weinrot			
	RS9	Graugrün	-88		
(15)	964 731 032 00	Sonnenblende mit Spiegel	/R 89	1	COUPE
	CA9	Schwarz			
	TV3	Mahagoni			
	TS3	Marineblau			
	RS8	Weinrot			
(15)	911 731 032 36	Sonnenblende mit Spiegel	/R -88	1	COUPE:
	CA9	Schwarz			
	TV3	Mahagoni			
	TS3	Marineblau			
	RS8	Weinrot			
	RS9	Graugrün	-88		
(15)	964 731 032 01	Sonnenblende mit Spiegel	/R 89	1	COUPE: (AUS)(S)
	CA9	Schwarz			
	TV3	Mahagoni			
	TS3	Marineblau			
	RS8	Weinrot			
16	911 731 331 00	Gegenlager		2	COUPE:(AUS)
(16)	911 731 331 00	Gegenlager		2	COUPE
17	900 143 111 07	Linsenblechschraube B 3,9 X 13		2	COUPE
18	964 731 319 00	Lager	/L -88	1	COUPE
(18)	964 731 319 00	Lager	/L 89	1	COUPE
(18)	964 731 320 00	Lager	/R -88	1	COUPE
(18)	964 731 320 00	Lager	/R 89	1	COUPE

Pos	Teilenummer	Benennung	Bemerkung	St	Modellangabe
20	900 145 075 07	Blechschraube B 4,2 X 16		4	
21	A 911 731 031 63	Sonnenblende mit Spiegel	/L -88	1	TARGA/CABRIO
	CA9	Schwarz			
21	964 731 031 40	Sonnenblende mit Spiegel	/L	1	TARGA/CABRIO
	CA9	Schwarz			
21	A 911 731 031 64	Sonnenblende mit Spiegel	/L -88	1	TARGA/CABRIO (AUS)(S)
	CA9	Schwarz			
21	964 731 031 41	Sonnenblende mit Spiegel	/L	1	TARGA/CABRIO (AUS)(S)
	CA9	Schwarz			
(21A)	911 731 031 37	Sonnenblende ohne Spiegel	/L 89	1	SPEEDSTER
	CA9	Schwarz			
	TV3	Mahagoni			
	TS3	Marineblau			
	RS8	Weinrot			
21A	911 731 032 37	Sonnenblende ohne Spiegel	/R 89	1	SPEEDSTER
	CA9	Schwarz			
	TV3	Mahagoni			
	TS3	Marineblau			
	RS8	Weinrot			
22	A 911 731 032 63	Sonnenblende mit Spiegel	/R -88	1	TARGA/CABRIO
	CA9	Schwarz			
22	964 731 032 40	Sonnenblende mit Spiegel	/R	1	TARGA/CABRIO
	CA9	Schwarz			
22	911 731 032 64	Sonnenblende mit Spiegel	/R -88	1	TARGA/CABRIO (AUS)(S)
	CA9	Schwarz			
22	964 731 032 41	Sonnenblende mit Spiegel	/R 89	1	TARGA/CABRIO (AUS)(S)
	CA9	Schwarz			
22A	911 731 401 10	Schild		1	CABRIO
22A	911 731 401 20	Schild deutsch		1	CABRIO:M 439
22A	911 731 401 11	Schild		1	CABRIO
22A	911 731 401 21	Schild spanisch		1	CABRIO:M 439
22A	911 731 401 12	Schild		1	CABRIO
22A	911 731 401 22	Schild französisch		1	CABRIO:M 439
22A	911 731 401 13	Schild		1	CABRIO
22A	911 731 401 23	Schild englisch		1	CABRIO:M 439
22A	911 731 401 14	Schild		1	CABRIO
22A	911 731 401 24	Schild italienisch		1	CABRIO:M 439
22A	911 731 401 15	Schild		1	CABRIO
22A	911 731 401 25	Schild japanisch		1	CABRIO:M 439
23	A 964 731 319 40	Lagerbock	/L -88	2	TARGA/CABRIO
(23)	964 731 319 40	Lagerbock	/L	2	TARGA/CABRIO
24	964 731 320 40	Lager	/R -88	2	TARGA/CABRIO
(24)	964 731 320 40	Lagerbock	89	2	TARGA/CABRIO
		- ENDE -			

Modell	Jahr	HG	UG	Bildtafel	Einschränkungen	Update	14:49	17.08.2006	PORSCHE	PET	PORSCHE
911	89	8	09	809-10		203					

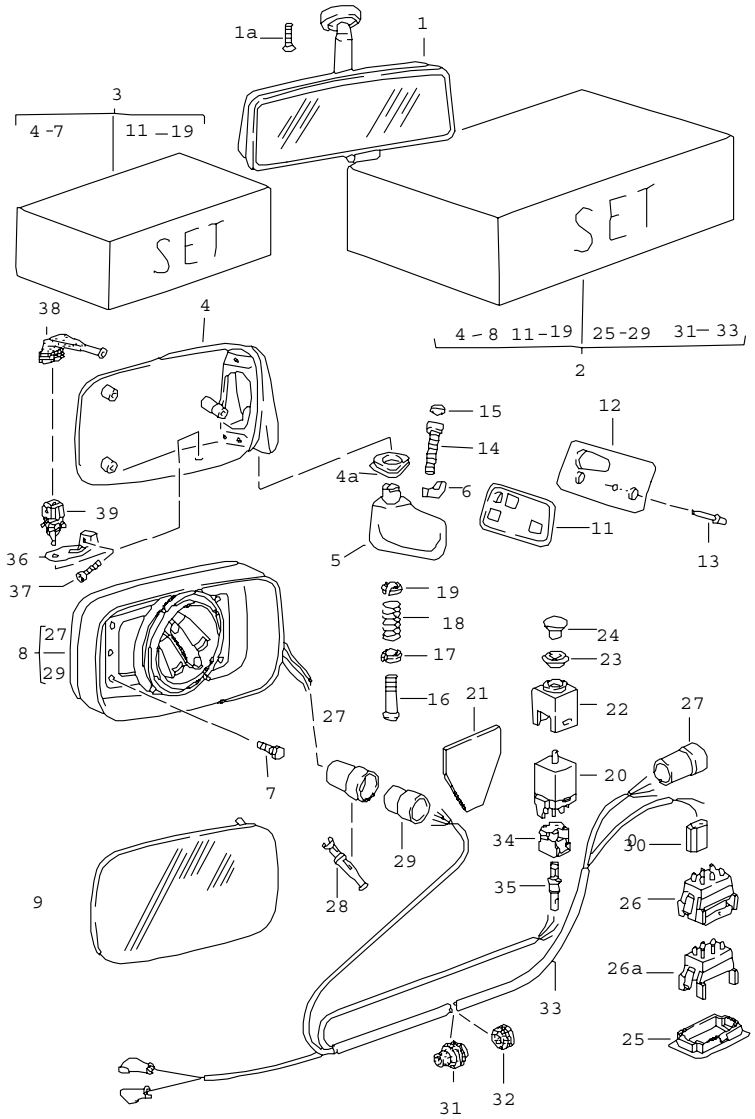

Pos	Teilenummer	Benennung	Bemerkung	St	Modellangabe
		Innenspiegel Aussenspiegel			
1	477 857 511 A	Innenspiegel		1	CARRERA/ TURBO
	01C	Schwarz			
(1)	911 731 101 00	Innenspiegel	89	1	SPEEDSTER
	01C	Schwarz			
1A	999 219 032 02	Senkschraube mikroverkapselt M 5 X 12	89	2	SPEEDSTER
2	911 731 901 02	Einbausatz Aussenspiegel ohne Spiegelglas zum nachträglichen Einbau	/LL/R	1	
3	911 731 927 01	Reparatursatz Fahrertür	/LL/L	1	
(3)	911 731 928 01	Reparatursatz Beifahrertür	/LL/R	1	
3	911 731 931 01	Reparatursatz Beifahrertür	/RL/L	1	
(3)	911 731 932 01	Reparatursatz Fahrertür	/RL/R	1	
4	911 731 043 03	Spiegelschale	/L	1	
(4)	911 731 044 03	Spiegelschale	/R	1	
4A	944 731 143 00	Abdichtung		2	
5	911 731 241 02	Spiegelfuss	/LL/L	1	
(5)	911 731 287 02	Spiegelfuss	/RL/L	1	
(5)	911 731 288 02	Spiegelfuss	/LL/R	1	
(5)	911 731 242 02	Spiegelfuss	/RL/R	1	
6	911 731 263 00	Klemmbacke		2	
7	999 143 003 02	Sechskantschraube M 5 X 10		3	
8	944 731 027 01	Elektro-Montagesatz		2	
9	944 731 035 02	Spiegelglas		1	

Pos	Teilenummer	Benennung	Bemerkung	St	Modellangabe
9	944 731 035 04	Spiegelglas plan		1	(S)
(9)	944 731 035 03	Spiegelglas konvex		1	
9	944 731 035 05	Spiegelglas konvex		1	(S)
11	911 731 247 00	Unterlage	/L	1	
(11)	911 731 248 00	Unterlage	/R	1	
12	911 531 197 00	Verstärkung	/L	1	
(12)	911 531 198 00	Verstärkung	/R	1	
13	999 190 123 02	Blindniet 3,2 X 7,37		2	
14	999 218 021 02	Zylinderschraube AM 5 X 35		1	
15	999 703 137 40	Abdeckkappe		1	
16	911 731 257 02	Führungsrohr		1	
17	911 731 345 02	Zentrierscheibe unten		1	
18	911 731 029 01	Druckfeder		1	
19	911 731 347 00	Zentrierscheibe oben		1	
20	928 613 241 00	Schalter		1	
21	911 731 343 03	Dichtung		1	
22	911 613 423 00	Montagerahmen		1	
23	911 613 425 00	Rosette		1	
	01C	Schwarz			
24	911 613 082 00	Knopf		1	
	01C	Schwarz			
25	911 613 615 01	Halter		1	
	1DB	Schwarz			
26	928 613 240 00	Kippschalter		1	M 261/528
	01C	Satinschwarz			
26A	928 612 325 00	Adapterstecker		1	
	01C	Satinschwarz			
27	803 971 980	Stiftgehäuse 7-polig		1	
28	N 017 564 1	Rundstecker 1,6 - 1		X	
29	803 971 979	Buchsengehäuse 7-polig		1	
30	171 971 999 A	Steckhülsengehäuse 2-polig		1	
31	477 957 861	Gummitülle		1	
32	999 702 136 40	Gummitülle 8 X 31 X 7		1	
(33)	911 612 165 04	Kabelstrang Fahrertür		1	
33	911 612 165 05	Kabelstrang Fahrertür mit Alarmanlage	/LL	1	
(33)	911 612 166 04	Kabelstrang Beifahrertür		1	
34	928 612 542 00	Kupplungsgehäuse 5-polig		1	
35	944 612 548 00	Kontaktbuchse		4	
(36)	927 641 342 00	Halter	/RL	1	M 099
36	928 641 342 00	Halter	/LL	1	M 097/099
37	N 014 760 3	Zylinderschraube M 5 X 12		1	M 097/099
38	911 612 817 00	Schutzkappe		1	M 097/099
39	928 641 142 00	Temperaturfühler		1	M 097/099
		- ENDE -			

Modell	Jahr	HG	UG	Bildtafel	Einschränkungen	Update	14:50	17.08.2006	PORSCHE	PET	PORSCHE
911	89	8	09	809-15		203					

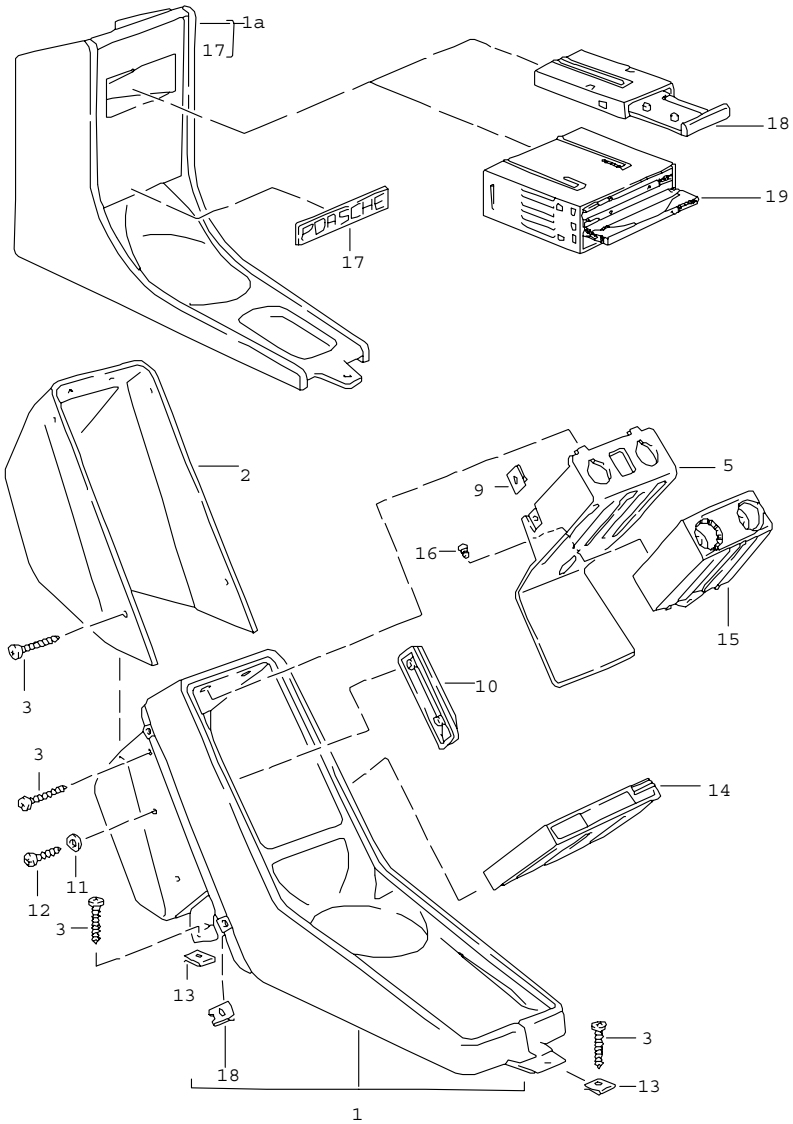

Pos	Teilenummer	Benennung	Bemerkung	St	Modellangabe
		Mittelkonsole			
1	911 552 030 03	Mittelkonsole Kunstleder		1	
	05T	Schwarz			
	1MX	Mahagoni			
	1KX	Marineblau			
	3MK	Weinrot			
	4JX	Graugrün	-88		
	4WX	Leinen			
	7RT	Kaschmirbeige	89		
1	911 552 030 50	Mittelkonsole Leder		1	
	KZ2	Schwarz			
	TV1	Mahagoni			
	TS1	Marineblau			
	UD3	Lipstickrot	-88		
	UD4	Silbergrau	-88		
	LG5	Champagner	-88		
	UD5	Karamell			
	LG7	Weinrot			
	QC2	Graugrün	-88		
	TW1	Leinen			
	XN4	Kaschmirbeige	89		
	XN5	Seidengrau	89		
	XN6	Samtrot	89		
	XN7	Schiefer	89		
	UD6	Veneziablau			
	8HF	Blaumetallic	88		JUBI:88
1A	911 552 921 01	Mittelkonsole Ganzleder	89	1	M 097/099
	2XR	Perlgrau	89		M 097

Pos	Teilenummer	Benennung	Bemerkung	St	Modellangabe
	8HF	Blaumetallic	89		M 099
1B	999 507 018 02	Blechmutter B 4,2		4	
2	911 552 231 00	Abdeckkappe		1	
3	900 143 121 07	Blechschraube B 4,2 X 16		4	
(5)	911 613 069 01	Kassettenträger		1	
	70B	Schwarz			
9	999 507 018 02	Blechmutter B 4,2		4	
10	911 552 177 01	Anschlag		1	CARRERA
(10)	911 552 519 00	Anschlag		1	TURBO/ CARRERA: M 559
11	900 025 003 02	Unterlegscheibe A 5,3		2	
12	N 013 961 2	Blechschraube B 3,9 X 13		2	
13	999 507 240 00	Blechmutter B 4,2		3	
14	911 645 226 02	Kassettenbox		X	
15	911 613 611 01	Schaltergehäuse		1	TURBO/
	01C	Schwarz			CARRERA: M 559
16	999 190 363 40	Stopfen 4,1 X 8		1	TURBO/ CARRERA: M 559
17	911 552 923 00	Schriftzug Ganzleder	89	1	
	2XR	Perlgrau	89		M 097
	8HF	Blaumetallic	89		M 099
18	928 552 932 02	Kassettenbox	89	2	M 097/099
19	928 552 933 02	CD-Box	89	1	M 097/099
		- ENDE -			

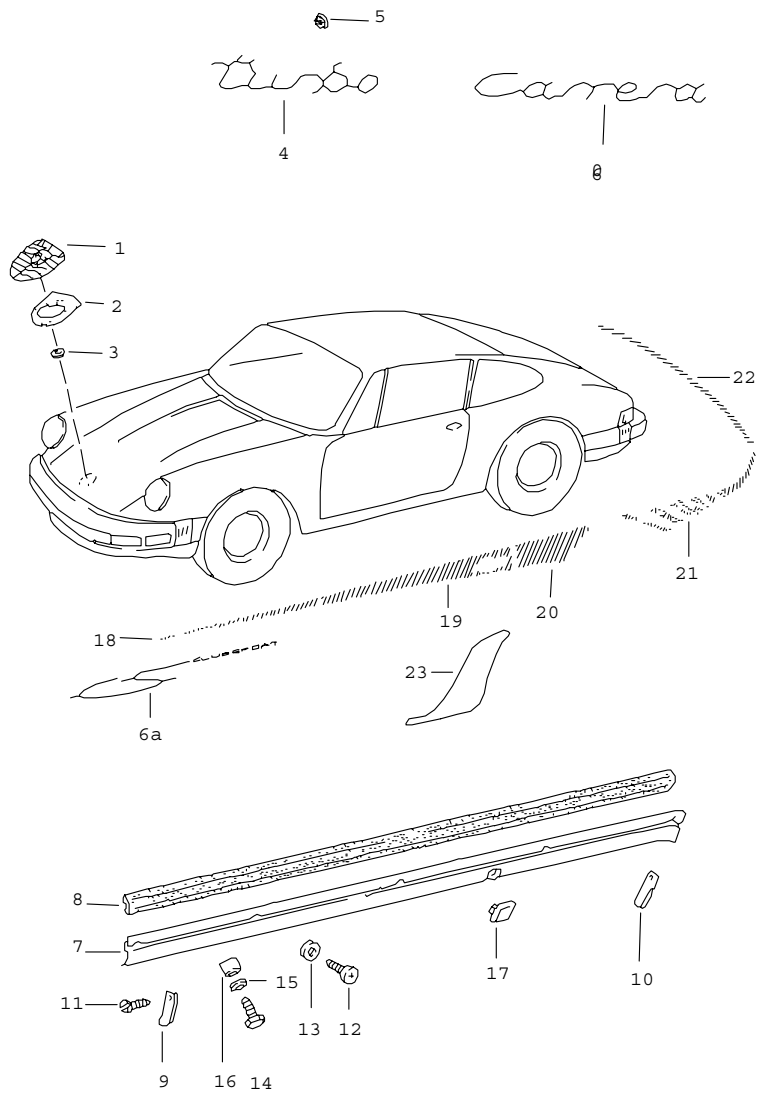

Pos	Teilenummer	Benennung	Bemerkung	St	Modellangabe
		Zierbeschläge			
1	A 901 559 210 20	Deckelwappen		1	
1	993 559 211 00	Deckelwappen		1	
2	901 559 215 20	Unterlage		1	
3	999 591 423 03	Selbstschneidemutter		2	
4	930 559 317 00	Schriftzug F >>93JS0 00375 F >>93JS0 20135 F >>93JS0 10096		1	TURBO TURBO COUPE TURBO CABRIO TURBO TARGA
4	930 559 317 02	Schriftzug		1	TURBO
	70C	Schwarz F 93JS0 00376>> F 93JS0 20136>> F 93JS0 10097>>			TURBO COUPE TURBO CABRIO TURBO TARGA
5	999 591 423 03	Selbstschneidemutter		2	
6	911 559 037 00	Schriftzug		1	CARRERA
	70C	Schwarz			
6A	911 559 339 00	Schriftzug Schwarz für Kotflügel	/L	1	CARRERA: M 637
6A	911 559 339 01	Schriftzug Silber für Kotflügel	/L	1	CARRERA: M 637
7	911 559 047 01	Abdeckblende	/L	1	CARRERA
(7)	930 559 047 01	Abdeckblende	/L	1	TURBO/ CARRERA: M 491
(7)	911 559 048 01	Abdeckblende	/R	1	CARRERA
(7)	930 559 048 01	Abdeckblende	/R	1	TURBO/ CARRERA: M 491
8	930 559 103 01	Gummileiste Nacharbeit Erforderlich		2	CARRERA
9	PCG 559 941 04	Endstück	/V/R /H/L	2	
10	PCG 559 941 04	Endstück	/V/L /H/R	2	

Pos	Teilenummer	Benennung	Bemerkung	St	Modellangabe
11	900 143 049 07	Blechschraube BZ 3,5 X 9,5		8	
12	900 143 031 02	Linsenblechschraube B 4,2 X 9,5		10	
13	900 025 002 02	Scheibe 4,3		10	
14	900 187 032 02	Blechschraube B 6,3 X 32	/L	3	
14	900 187 129 02	Blechschraube B 6,3 X 38	/R	3	
15	900 151 007 02	Scheibe B 7,4		6	
16	911 559 145 01	Distanzbuchse 5 MM		X	
16	911 559 145 00	Distanzbuchse 10 MM		X	
17	911 559 149 01	Stopfen		2	
18	930 559 301 00	Klebefolie Schwarz	/L	1	
(18)	930 559 302 00	Klebefolie Schwarz	/R	1	
19	930 559 303 00	Klebefolie Schwarz	/L	1	
(19)	930 559 304 00	Klebefolie Schwarz	/R	1	
20	930 559 305 00	Klebefolie Schwarz	/L	1	
(20)	930 559 306 00	Klebefolie Schwarz	/R	1	
21	930 559 307 00	Klebefolie Schwarz	/L	1	
(21)	930 559 308 00	Klebefolie Schwarz	/R	1	
22	930 559 309 00	Klebefolie Schwarz	/H	1	
(18)	930 559 301 01	Klebefolie Weiss	/L	1	
(18)	930 559 302 01	Klebefolie Weiss	/R	1	
(19)	930 559 303 01	Klebefolie Weiss	/L	1	
(19)	930 559 304 01	Klebefolie Weiss	/R	1	
(20)	930 559 305 01	Klebefolie Weiss	/L	1	
(20)	930 559 306 01	Klebefolie Weiss	/R	1	
(21)	930 559 307 01	Klebefolie Weiss	/L	1	
(21)	930 559 308 01	Klebefolie Weiss	/R	1	
(22)	930 559 309 01	Klebefolie Weiss	/H	1	
23	930 559 321 00	Steinschlagschutzfolie	/L	1	TURBO
(23)	930 559 322 00	Steinschlagschutzfolie	/R	1	TURBO

- ENDE -

Modell	Jahr	HG	UG	Bildtafel	Einschränkungen	Update	14:50	17.08.2006	PORSCHE PET PORSCHE
911	89	8	10	810-05		203			

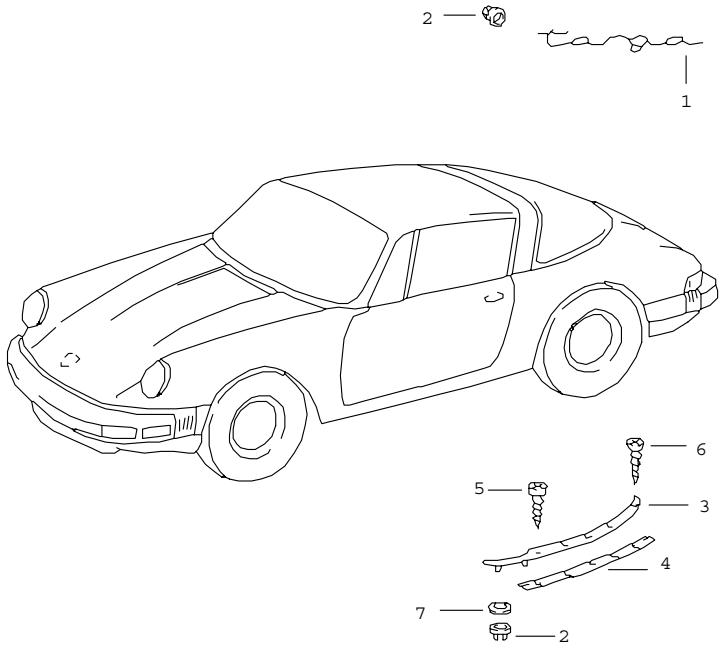

Pos	Teilenummer	Benennung	Bemerkung	St	Modellangabe
		Zierbeschläge			TARGA
1	911 559 307 41	Schriftzug		2	
2	999 591 423 03	Selbstschneidemutter $=3		6	
(3)	911 565 049 40	Zierleiste	/L	1	
	70K	Schwarz			
(3)	911 565 050 40	Zierleiste	/R	1	
	70K	Schwarz			
4	901 565 557 40	Keder		2	
5	A N 013 957 5	Blechschraube		8	
5	N 013 957 5	Blechschraube B 3,5 X 9,5		8	
6	900 144 009 00	Senkblechschraube 2,9 X 13		2	
7	900 151 006 40	Scheibe B 6,4		4	
		- ENDE -			

Modell	Jahr	HG	UG	Bildtafel	Einschränkungen	Update	14:50	17.08.2006	PORSCHE	PET	PORSCHE
911	89	8	11	811-00		203					

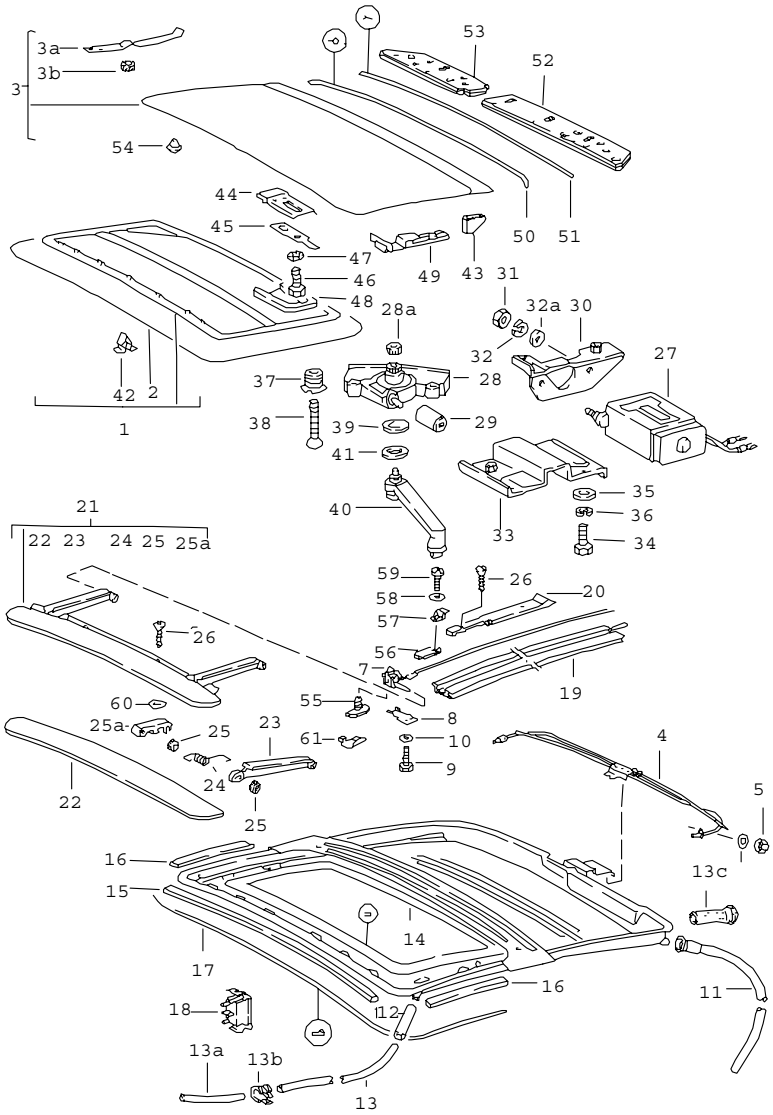

Pos	Teilenummer	Benennung	Bemerkung	St	Modellangabe
		Schiebedach			COUPE M 650
1	911 564 020 00	Himmelrahmen F >>91KS1 01754 F >>93KS0 00306		1	
	700	Schwarz			
	1MX	Mahagoni			
	1KX	Marineblau			
	8LC	Weinrot			
	4JX	Graugrün	-88		
1	964 564 020 00	Himmelrahmen F 91KS1 01755>> F 93KS0 00307>>		1	
	700	Schwarz			
	1MX	Mahagoni			
	1KX	Marineblau			
	8LC	Weinrot			
	4JX	Graugrün	-88		
2	A 901 564 291 07	Bezug F >>91KS1 01754 F >>93KS0 00306	87	1	
	700	Schwarz			
	8LC	Weinrot			
	1MX	Mahagoni			
	1KX	Marineblau			
	4JX	Graugrün	-88		
2	911 564 201 00	Bezug F >>91KS1 01754 F >>93KS0 00306		1	
	700	Schwarz			
	8LC	Weinrot			
	1MX	Mahagoni			
	1KX	Marineblau			
	4JX	Graugrün	-88		

Pos	Teilenummer	Benennung	Bemerkung	St	Modellangabe
2	964 564 201 00	Bezug F 91KS1 01755>> F 93KS0 00307>>		1	
	700	Schwarz			
	1MX	Mahagoni			
	1KX	Marineblau			
	8LC	Weinrot			
3	A 930 564 051 01	Deckel F >>91KS1 01754 F >>93KS0 00306		1	
3	964 564 051 01	Deckel bis Fahrzeug-Ident-Nr. mitverwenden: POS.1 + 49 ab Fahrzeug-Ident-Nr. F 91KS1 01755>> F >>91KS1 01754 F >>93KS0 00306 F 93KS0 00307>>		1	
3A	911 564 417 00	Blattfeder		2	
3B	911 564 420 00	Rändelmutter		4	
(4)	964 564 231 00	Rohrleitung		1	
5	N 011 005 14	Sechskantmutter M 5		2	
6	900 025 003 02	Unterlegscheibe A 5,3		2	
(7)	964 564 143 00	Führung	/L	1	
7	964 564 144 00	Führung	/R	1	
8	901 564 451 05	Verstärkung		2	
9	900 075 106 02	Sechskantschraube M 4 X 6		4	
10	N 012 116 1	Fächerscheibe A 4,3		4	
(11)	911 564 825 00	Wasserablaufschlauch F >>91JS1 01686 F >>91JS1 09839 F >>91JS1 05093 F >>93JS0 00314	/H	2	COUPE COUPE (J) COUPE M637 COUPE TURBO
11	944 564 235 04	Wasserablaufschlauch F 91JS1 01687>> F 91JS1 09840>> F 91JS1 05094>> F 93JS0 00315>>	/H	2	COUPE COUPE (J) COUPE M 637 COUPE TURBO
12	911 564 821 01	Wasserablaufschlauch	/V	2	
(13)	A 911 503 581 01	Wasserablaufrohr F >>91JS1 01686 F >>91JS1 09839 F >>91JS1 05093 F >>93JS0 00314	/L	1	COUPE COUPE (J) COUPE M637 COUPE TURBO
13	911 503 581 02	Wasserablaufrohr	/L	1	
(13)	A 911 503 582 01	Wasserablaufrohr F >>91JS1 01686 F >>91JS1 09839 F >>91JS1 05093 F >>93JS0 00314	/R	1	COUPE COUPE (J) COUPE M637 COUPE TURBO
(13)	911 503 582 02	Wasserablaufrohr	/R	1	
-	999 181 122 40	Schlauch 7 X 10 290 MM F 91JS1 01687>> F 91JS1 09840>> F 91JS1 05094>> F 93JS0 00315>>	/V	* 2	COUPE COUPE (J) COUPE M 637 COUPE TURBO
13B	N 020 621 1	Befestigungsschelle B 12/8 F 91JS1 01687>> F 91JS1 09840>> F 91JS1 05094>> F 93JS0 00315>>	/V	2	COUPE COUPE (J) COUPE M 637 COUPE TURBO
13C	911 564 297 00	Tülle F 91JS1 01687>> F 91JS1 09840>> F 91JS1 05094>> F 93JS0 00315>>	/H	2	COUPE COUPE (J) COUPE M 637 COUPE TURBO
14	911 564 465 00	Einfasskeder		1	
15	911 564 409 00	Abdichtstreifen		1	
16	911 564 409 01	Abdichtstreifen seitlich		2	
17	911 564 191 00	Velvetleiste		1	
18	911 613 622 00	Tastschalter für elektr. Verstellung		1	

Pos	Teilenummer	Benennung	Bemerkung	St	Modellangabe
19	911 564 041 01	Führungsschiene F >>91HS1 00682 F >>91HS1 09587 F >>93HS0 00218	/L	1	
(19)	911 564 041 02	Führungsschiene F 91HS1 00683>>91KS1 01170 F 91HS1 09588>>93KS0 00223	/L	1	
(19)	964 564 341 00	Führungsschiene F 91KS1 01171>> F 93KS0 00224>>	/L	1	
19	911 564 042 01	Führungsschiene F >>91HS1 00682 F >>91HS1 09587 F >>93HS0 00218	/R	1	
(19)	911 564 042 02	Führungsschiene F 91HS1 00683>>91KS1 01170 F 93HS0 00219>>93KS0 00223	/R	1	
(19)	964 564 342 00	Führungsschiene F 91KS1 01171>> F 93KS0 00224>>	/R	1	
20	911 564 047 00	Zwischenstück F >>91HS1 00682 F >>91HS1 09587 F >>93HS0 00218		2	(J)
(20)	911 564 047 01	Zwischenstück F 91HS1 00683>> F 91HS1 09588>> F 93HS0 00219>>		2	(J)
21	911 564 005 01	Windabweiser ohne Spoiler F >>91KS1 01754 F >>93KS0 00306		1	
(21)	A 911 564 005 01	Windabweiser mit Spoiler F 91KS1 01755>> F 93KS0 00307>>		1	
(21)	964 564 005 01	Windabweiser F 91KS1 01755>> F 93KS0 00307>>		1	
	70K	Schwarz			
22	A 911 564 015 00	Windabweiserblatt F >>91KS1 01754 F >>93KS0 00306		1	
23	911 564 127 00	Aussteller		2	
24	911 564 125 00	Feder F >>91KS1 01754 F >>93KS0 00306	/L	1	
(24)	911 564 126 00	Feder F >>91KS1 01754 F >>93KS0 00306	/R	1	
25	911 564 423 00	Gummianschlag		4	
25A	911 564 123 00	Lagerclip		2	
26	900 145 009 02	Blechschraube B 3,9 X 9,5 F >>91HS1 00682 F >>91HS1 09587 F >>93HS0 00218		2	(J)
(26)	900 145 028 02	Blechschraube B 3,9 X 13 F >>91HS1 00682 F >>91HS1 09587 F >>93HS0 00218		2	(J)
(26)	900 270 060 07	Senkschraube M 4 X 10 F 91HS1 00683>> F 91HS1 09588>> F 93HS0 00219>>		4	(J)
27	911 624 016 03	Flachmotor		1	
28	911 564 601 01	Getriebe		1	
28A	928 564 125 02	Antriebsritzel		1	
29	911 624 103 00	Kupplung		1	
30	911 624 007 01	Motorhalter		1	
31	N 011 005 14	Sechskantmutter M 5		2	
32	N 012 005 3	Federring B 5		2	
32A	900 025 003 02	Unterlegscheibe A 5,3		2	
33	964 564 035 00	Halter		1	
34	N 010 225 4	Sechskantschraube M 5 X 8		1	
35	900 025 003 02	Unterlegscheibe A 5,3		2	

Pos	Teilenummer	Benennung	Bemerkung	St	Modellangabe
36	N 012 005 3	Federring B 5		2	
37	901 564 661 05	Hülsenschraube		2	
38	900 269 012 02	Senkschraube M 4 X 25		2	
39	901 564 663 05	Abdeckkappe		1	
40	901 564 085 05	Kurbel		1	
41	911 564 643 00	Scheibe		3	
42	901 564 299 05	Schachtklammer		7	
43	901 564 431 05	Gleitschuh		2	
44	911 564 045 00	Führung		2	
45	911 564 451 00	Sicherungsblech		2	
46	911 564 459 00	Keilstoppschraube AM 5 X 12		4	
47	900 025 003 02	Unterlegscheibe A 5,3		4	
48	911 564 401 00	Kantenschutzkappe		2	
49	911 564 433 00	Halter		4	
(49)	964 564 435 00	Halter F 91KS1 01755>> F 93KS0 00307>>		1	
50	911 564 193 00	Velvetleiste		1	
51	901 564 905 05	Abdichtgummi hinten		1	
(52)	911 564 025 01	Abdeckung	/L	1	
53	911 564 026 00	Abdeckung	/R	1	
54	999 703 013 50	Pfropfen		2	
55	999 591 774 40	Stopfen		2	
56	911 564 425 00	Gewindeplatte F 91HS1 00683>> F 91HS1 09588>> F 93HS0 00219>>		2	 (J)
57	911 564 165 00	Abschlussteil F 91HS1 00683>> F 91HS1 09588>> F 93HS0 00219>>		2	 (J)
58	900 025 053 07	Scheibe A 5,3 F 91HS1 00683>> F 91HS1 09588>> F 93HS0 00219>>		2	 (J)
59	900 146 106 07	Linsenschraube M 5 X 12 F 91HS1 00683>> F 91HS1 09588>> F 93HS0 00219>>		2	 (J)
60	911 564 521 00	Schutzkappe		2	
61	964 564 241 00	Gleitstück		2	
		- ENDE -			

Modell	Jahr	HG	UG	Bildtafel	Einschränkungen	Update	14:50	17.08.2006	PORSCHE PET PORSCHE
911	89	8	11	811-05		203			

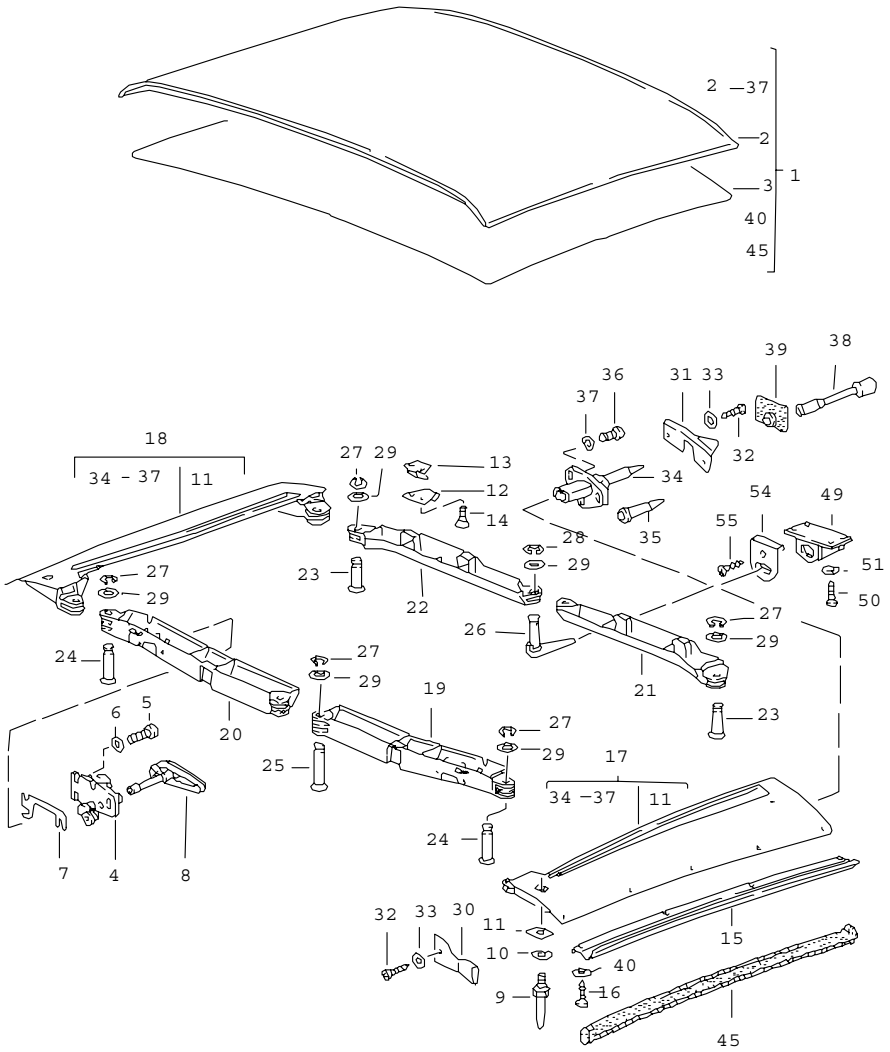

Pos	Teilenummer	Benennung	Bemerkung	St	Modellangabe
		Faltdach			TARGA
1	911 565 002 46	Faltdach		1	
2	901 565 035 41	Aussenbezug		1	
3	901 565 036 43	Himmel		1	
4	A 911 565 031 63	Verschluss	/L	1	
(4)	A 911 565 032 63	Verschluss	/R	1	
4	911 565 031 64	Verschluss	/R	1	
	70C	Schwarz			
(4)	911 565 032 64	Verschluss	/R	1	
	70C	Schwarz			
5	N 014 740 2	Zylinderschraube M 6 X 16		6	
6	N 011 524 7	Scheibe A 6,4		6	
7	911 565 707 01	Beilage		X	
(8)	A 911 565 075 61	Griff	-88	2	
	70B	Schwarz			
(8)	911 565 075 62	Griff		2	
	70B	Schwarz			
9	911 565 074 40	Fixierzapfen		2	
10	N 012 241 8	Federscheibe		2	
11	901 565 203 40	Gewindeplatte		2	
12	964 565 265 00	Riegelverschluss		8	
13	911 565 263 00	Klammer		4	
14	999 219 006 02	Senkschraube M 4 X 8		16	
15	901 565 303 45	Regenleiste	/L	1	
(15)	901 565 304 45	Regenleiste	/R	1	
16	N 013 957 5	Blechschraube B 3,5 X 9,5		18	
17	911 565 029 45	Dachrahmen seitlich	/L	1	

Pos	Teilenummer	Benennung	Bemerkung	St	Modellangabe
(18)	911 565 030 45	Dachrahmen seitlich	/R	1	
(19)	911 565 207 46	Dachrahmen vorn	/L	1	
20	911 565 208 46	Dachrahmen vorn	/R	1	
21	911 565 211 45	Dachrahmen hinten	/L	1	
22	911 565 212 45	Dachrahmen hinten	/R	1	
23	901 565 328 45	Bolzen	-88	2	
23	911 565 328 01	Bolzen	89-	2	
	01C	Schwarz			
24	911 565 328 45	Bolzen	-88	2	
24	911 565 328 02	Bolzen	89-	2	
	01C	Schwarz			
25	901 565 209 40	Bolzen	-88	1	
25	911 565 328 00	Bolzen	89-	1	
	01C	Schwarz			
26	964 565 145 00	Sperrbolzen		1	
27	900 041 004 01	Sicherungsring		5	
28	A 900 116 007 01	Sicherungsscheibe		1	
28	N 012 439 2	Sicherungsscheibe		1	
29	999 234 003 40	Scheibe 10,5 X 16		5	
30	911 565 283 00	Blende	/V/L	1	
(30)	911 565 284 00	Blende	/V/R	1	
31	901 565 273 45	Blende	/H/L	1	
(31)	901 565 274 45	Blende	/H/R	1	
32	N 013 953 2	Blechschraube B 2,9 X 9,5		12	
33	900 025 001 02	Scheibe A 3,2		8	
34	911 565 037 42	Metalastiklager	/L	1	
(34)	911 565 038 42	Metalastiklager	/R	1	
35	911 565 217 40	Überzug		2	
36	N 014 765 2	Zylinderschraube M 6 X 10		6	
37	N 012 226 5	Federscheibe B 6		6	
38	911 565 220 41	Metalastiklager		2	
39	901 565 361 40	Abdichtung		2	
40	900 025 002 02	Scheibe A 4,3		10	
45	911 565 259 40	Dachrahmendichtung	/L	1	
(45)	911 565 260 40	Dachrahmendichtung	/R	1	
49	911 565 187 40	Aufnahme Sperrbolzen		1	
50	A N 013 957 5	Blechschraube		4	
50	N 013 957 5	Blechschraube B 3,5 X 9,5		4	
51	900 025 002 02	Scheibe 4,3		14	
54	911 565 189 41	Abdeckplatte		1	
55	900 145 003 07	Blechschraube B 3,5 X 9,5		1	

- ENDE -

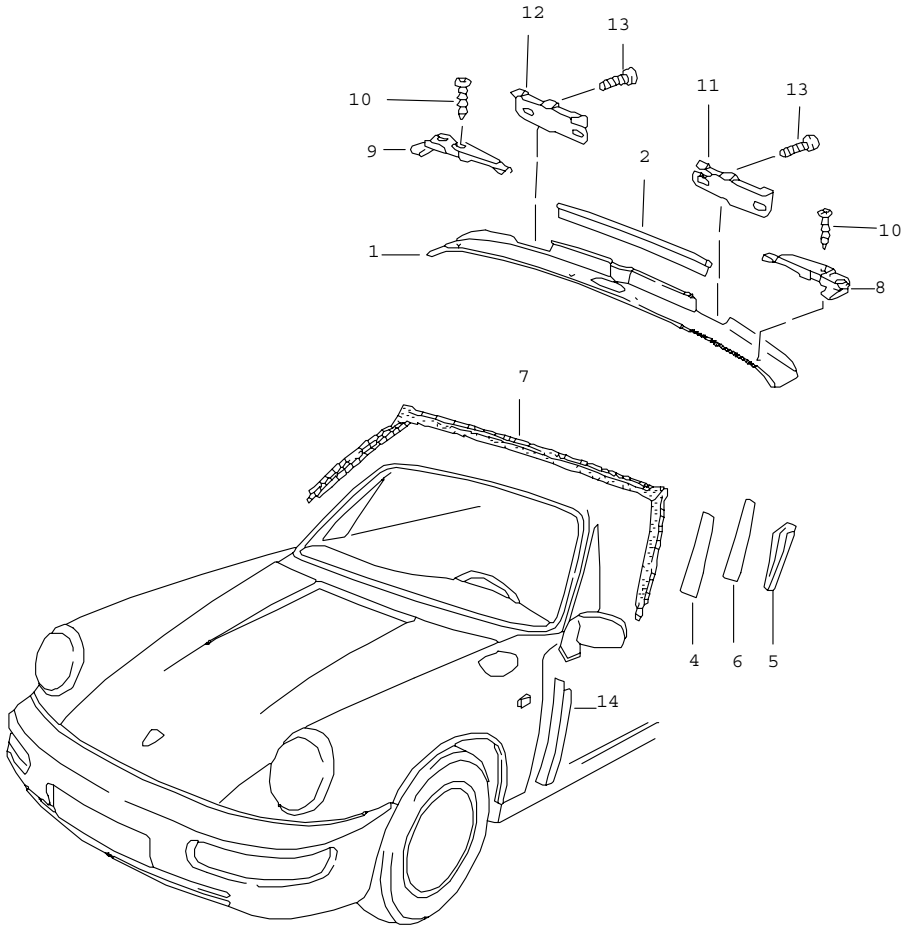

Pos	Teilenummer	Benennung	Bemerkung	St	Modellangabe
		Windschutzfensterrahmen Anbauteile			TARGA/CABRIO
1	911 555 059 61	Verkleidung		1	
	702	Schwarz			
2	911 561 499 00	Keder		1	
	70B	Schwarz			
(2)	911 799 565 25	Keder		1	TARGA
4	911 555 563 40	Filzstreifen		2	
5	911 555 419 00	Füllstück	/L	1	
(5)	911 555 420 00	Füllstück	/R	1	
6	911 555 553 00	Bezug	/L	1	
	702	Schwarz			
(6)	911 555 554 00	Bezug	/R	1	
	702	Schwarz			
7	911 799 565 80	Dichtung		1	
8	911 555 519 42	Führungsrosette	/L	1	TARGA
	70B	Schwarz			
(8)	911 555 519 60	Führungsrosette	/L	1	CABRIO
	70B	Schwarz			
9	911 555 520 42	Führungsrosette	/R	1	TARGA
(9)	911 555 520 60	Führungsrosette	/R	1	CABRIO
	70B	Schwarz			
10	900 143 084 07	Linsenblechschraube B 3,5 X 16		4	
11	911 561 729 03	Kulissenführung F >>91JS1 50370 F >>91JS1 59568 F >>93JS0 20080	/L	1	 CABRIO CABRIO (J) TURBO CABRIO
11	911 561 729 03	Kulissenführung F 91JS1 50371>> F 91JS1 59569>> F 93JS0 20081>>	/L	1	 CABRIO CABRIO (J) TURBO CABRIO
	03C	Schwarz			

Pos	Teilenummer	Benennung	Bemerkung	St	Modellangabe
(11)	911 561 739 03	Kulissenführung F >>91JS1 50370 F >>91JS1 59568 F >>93JS0 20080	/L	1	CABRIO M 439 CABRIO CABRIO (J) TURBO CABRIO
(11)	911 561 739 03	Kulissenführung F 91JS1 50371>> F 91JS1 59569>> F 93JS0 20081>>	/L	1	CABRIO M 439 CABRIO CABRIO (J) TURBO CABRIO
	03C	Schwarz			
12	911 561 730 03	Kulissenführung F >>91JS1 50370 F >>91JS1 59568 F >>93JS0 20080	/R	1	CABRIO CABRIO (J) TURBO CABRIO
12	911 561 730 03	Kulissenführung F 91JS1 50371>> F 91JS1 59569>> F 93JS0 20081>>	/R	1	CABRIO CABRIO (J) TURBO CABRIO
	03C	Schwarz			
(12)	911 561 740 03	Kulissenführung F >>91JS1 50370 F >>91JS1 59568 F >>93JS0 20080	/R	1	CABRIO M 439 CABRIO CABRIO (J) TURBO CABRIO
(12)	911 561 740 03	Kulissenführung F 91JS1 50371>> F 91JS1 59569>> F 93JS0 20081>>	/R	1	CABRIO M 439 CABRIO CABRIO (J) TURBO CABRIO
	03C	Schwarz			
13	999 119 013 07	Zylinderschraube M 6 X 12		4	
14	911 551 157 51	Einfassband Leder	/L	1	
	1AJ	Schwarz			
	2LX	Mahagoni			
	7JX	Marineblau			
	7LD	Weinrot			
	5JX	Graugrün	-88		
	7VX	Leinen			
	1MC	Lipstickrot	-88		
	3VC	Silbergrau	-88		
	1VD	Champagner	-88		
	8UT	Kaschmirbeige	89		
	7VT	Seidengrau	89		
	4MT	Samtrot	89		
	2WT	Schiefer	89		
	4UC	Karamell			
	7KC	Veneziablau			
	8HF	Blaumetallic	88		JUBI.
(14)	911 551 158 51	Einfassband Leder	/R	1	
	1AJ	Schwarz			
	2LX	Mahagoni			
	7JX	Marineblau			
	7LD	Weinrot			
	5JX	Graugrün	-88		
	7VX	Leinen			
	1MC	Lipstickrot	-88		
	3VC	Silbergrau	-88		
	1VD	Champagner	-88		
	8UT	Kaschmirbeige	89		
	7VT	Seidengrau	89		
	4MT	Samtrot	89		
	2WT	Schiefer	89		
	4UC	Karamell			
	7KC	Veneziablau			
	8HF	Blaumetallic	88		JUBI.

- ENDE -

Modell	Jahr	HG	UG	Bildtafel	Einschränkungen	Update	14:51	17.08.2006	PORSCHE	PET	PORSCHE
911	89	8	11	811-10		203					

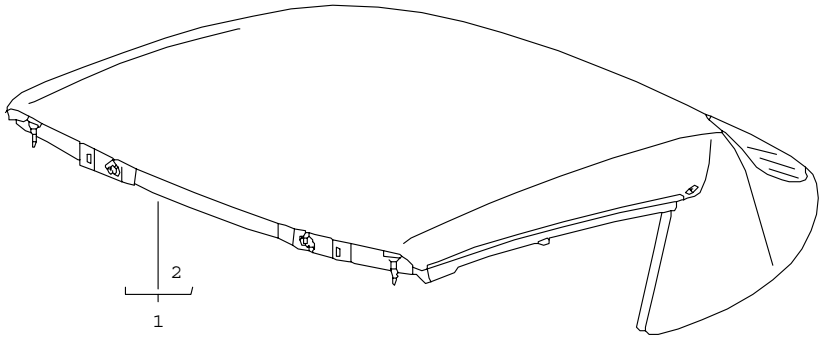

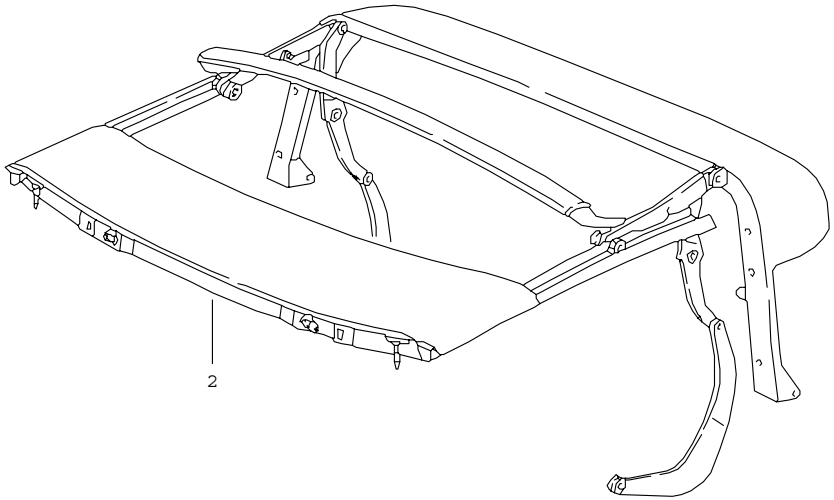

Pos	Teilenummer	Benennung	Bemerkung	St	Modellangabe
		Verdeck Verdeckgestell manuell verstellbar			CABRIO
1	911 561 005 05	Verdeck		1	
	3AV	Schwarz			
	6HA	Dunkelblau			
	7MH	Mahagoni			
	4JK	Graugrün	-88		
	7MK	Weinrot			
(2)	911 561 011 05	Verdeckgestell		1	
	70B	Schwarz			
		- ENDE -			

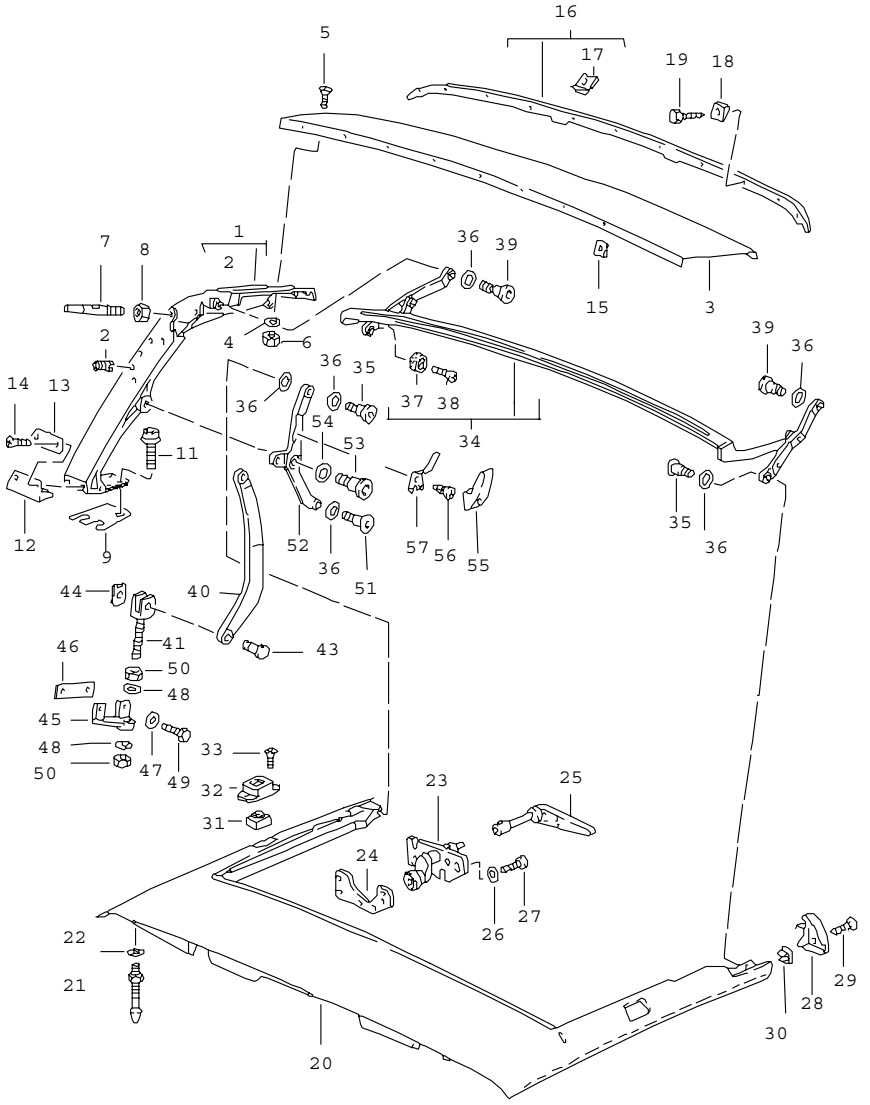

Pos	Teilenummer	Benennung	Bemerkung	St	Modellangabe
		Hauptspriegel Dachrahmen Einzelteile			CABRIO
(1)	911 561 927 00	Hauptspriegel	/L	1	
	70B	Schwarz			
1	911 561 928 00	Hauptspriegel	/R	1	
	70B	Schwarz			
2	999 504 069 02	Gewindeeinsatz M 6		4	
3	911 561 215 00	Spriegelblech		1	
4	900 025 003 02	Unterlegscheibe A 5,3		10	
5	900 269 017 02	Senkschraube M 5 X 12		10	
6	900 910 007 02	Sicherungsmutter M 5		10	
7	911 561 449 65	Haltezapfen		2	
8	900 076 062 07	Sechskantmutter M 8		2	
9	911 561 423 00	Unterlegplatte 2 MM		X	
9	911 561 423 01	Unterlegplatte 1 MM		X	
(11)	900 067 271 09	Kombischraube M 8 X 20		6	
12	911 561 471 00	Dichtung		2	
13	911 561 475 00	Platte		2	
14	900 269 056 07	Senkschraube M 4 X 10		4	
15	999 507 020 02	Blechmutter B 4,2		4	
16	911 561 035 00	Befestigungsschiene		1	
17	999 507 018 02	Blechmutter B 4,2		11	
18	911 561 527 00	Unterlegkeil		11	

Pos	Teilenummer	Benennung	Bemerkung	St	Modellangabe
19	900 187 014 02	Sechskantblechschraube BZ 4,2 X 16		11	
20	911 561 027 01	Dachrahmen		1	
	700	Schwarz			
21	911 565 214 60	Fixierzapfen		2	
22	900 025 007 02	Scheibe A 8,4 X 16 X 1,6		2	
(23)	A 911 565 031 63	Verschluss	/L -88	1	
23	A 911 565 032 63	Verschluss	/R -88	1	
(23)	911 565 031 64	Verschluss	/R	1	
	70C	Schwarz			
23	911 565 032 64	Verschluss	/R	1	
	70C	Schwarz			
24	911 561 547 01	Gewindeplatte		1	
25	A 911 565 075 61	Griff	-88	2	
	70B	Schwarz			
(25)	911 565 075 62	Griff		2	
	70B	Schwarz			
26	N 015 404 1	Scheibe A 6,4		8	
27	N 014 740 2	Zylinderschraube M 6 X 16		8	
28	911 561 139 65	Endstück	/L	1	
(28)	911 561 140 65	Endstück	/R	1	
29	N 014 086 12	Blechschraube 3,5 X 13		2	
30	999 591 762 40	Einsteckmutter B 3,5		2	
31	911 561 453 00	Puffer		2	
32	911 561 451 00	Gehäuse		2	
	70B	Schwarz			
33	900 269 043 02	Senkschraube M 4 X 12		4	
34	911 561 019 65	Zwischenspriegel		1	
	70B	Schwarz			
35	911 561 461 00	Schaftschraube M 8 X 20		4	
36	911 561 428 00	Scheibe 10,5		16	
37	911 561 402 00	Exzenterscheibe		2	
38	N 033 185 1	Senkschraube M 4 X 16		2	
39	911 561 421 00	Schaftschraube mikroverkapselt M 8 X 24		2	
(40)	911 561 157 00	Lenkhebel	/L	1	
	70B	Schwarz			
40	911 561 158 00	Lenkhebel	/R	1	
	70B	Schwarz			
41	911 561 595 65	Gelenkgabel		2	
43	911 561 761 65	Bolzen		2	
44	999 166 034 02	Sl-Sicherung 8		2	
45	911 561 431 65	Lagerbock		2	
46	911 561 585 65	Gewindeplatte		2	
47	900 025 007 02	Scheibe A 8,4		4	
48	900 025 008 09	Scheibe A 10,5		4	
49	900 075 087 02	Sechskantschraube M 8 X 16		4	
50	N 011 010 13	Sechskantmutter M 10		4	
51	911 561 418 00	Schaftschraube M 8 X 20		2	
(52)	911 561 119 00	Lenkhebel	/L	1	
	70B	Schwarz			
(52)	911 561 120 00	Lenkhebel	/R	1	

Pos	Teilenummer	Benennung	Bemerkung	St	Modellangabe
	70B	Schwarz			
(52)	911 561 119 65	Lenkhebel	/L	1	M 439
	70B	Schwarz			
52	911 561 120 65	Lenkhebel	/R	1	M 439
	70B	Schwarz			
53	911 561 420 00	Schaftschraube mikroverkapselt M 10 X 28		2	
54	911 561 430 00	Scheibe 13,5		2	
55	901 552 871 40	Hülle		2	
56	900 250 006 02	Gewindeschneidschraube AM 5 X 10		2	
57	901 552 872 20	Mantelhaken		2	
		- ENDE -			

Pos	Teilenummer	Benennung	Bemerkung	St	Modellangabe

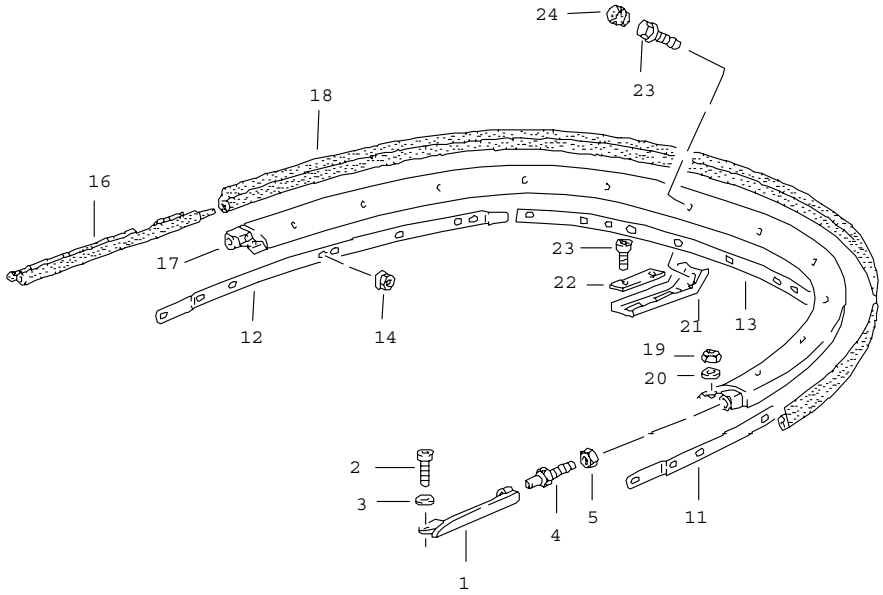

Pos	Teilenummer	Benennung	Bemerkung	St	Modellangabe
		Verdeck Spannbügel Einzelteile			CABRIO
1	911 561 341 01	Spannschiene	/L	1	
(1)	911 561 342 01	Spannschiene	/R	1	
2	N 014 765 2	Zylinderschraube M 6 X 10		2	
3	N 011 524 7	Scheibe A 6,4		2	
4	911 561 331 00	Fixierzapfen		2	
5	900 076 062 07	Sechskantmutter M 8		2	
11	911 561 283 00	Schiene	/L	1	
12	911 561 284 00	Schiene	/R	1	
13	911 561 281 00	Schiene mitte		1	
14	900 377 009 02	Sechskantmutter M 5		18	
(16)	911 561 463 00	Dichtung	/L	1	
16	911 561 464 00	Dichtung	/R	1	
17	A 911 561 083 01	Spannbügel	-88	1	
17	911 561 083 01	Spannbügel		1	
	700	Schwarz			
18	911 561 371 00	Dichtungsgummi		1	
19	900 076 010 02	Sechskantmutter M 6		2	
20	N 011 524 7	Scheibe A 6,4		2	
21	911 561 379 00	Halter		3	
21	911 561 379 00	Halter		2	TURBO
(21)	911 561 379 01	Halter		1	TURBO
22	911 561 387 00	Unterlage		3	
23	900 075 357 02	Kombischraube M 6 X 12		3	

Modell	Jahr	HG	UG	Bildtafel	Einschränkungen	Update			
911	89	8	11	811-13		203	14:51	17.08.2006	PORSCHE PET PORSCHE

Pos	Teilenummer	Benennung	Bemerkung	St	Modellangabe	Pos	Teilenummer	Benennung	Bemerkung	St	Modellangabe
24	999 703 169 40	Abdeckkappe		3							
		- ENDE -									

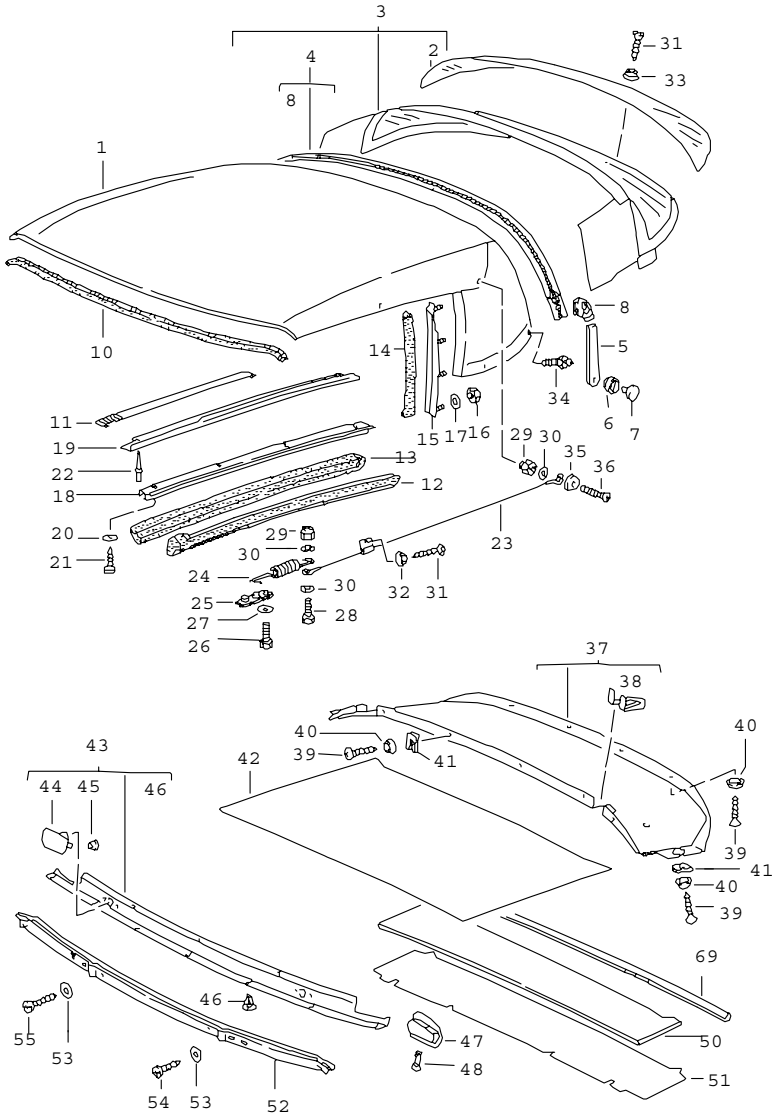

Pos	Teilenummer	Benennung	Bemerkung	St	Modellangabe
		Verdeckbezug Abdichtung Einzelteile			CABRIO
1	911 561 051 01	Verdeckbezug Dach oben		1	
	3AV	Schwarz			
	6HA	Dunkelblau			
	7MH	Mahagoni			
	4JK	Graugrün	-88		
	7MK	Weinrot			
	8XK	Perlgrau	89		M 097
2	911 561 359 65	Heckscheibe		1	
3	911 561 053 65	Heckscheibe mit Bezug	/H	1	
	3AV	Schwarz			
	6HA	Dunkelblau			
	7MH	Mahagoni			
	4JK	Graugrün	-88		
	7MK	Weinrot			
	8XK	Perlgrau	89		M 097
4	911 561 405 02	Reissverschluss		1	
	3AV	Schwarz			
5	911 561 523 02	Zugschlaufe		1	
	1AJ	Schwarz			
6	999 591 836 17	Druckknopf		1	
7	999 591 838 17	Kappe		1	
8	000 043 022 00	Reissverschluss Reparatursatz		X	
	3AV	Schwarz			
10	911 561 244 01	Dachrahmendichtung		1	
11	911 561 153 65	Spannband		2	

Pos	Teilenummer	Benennung	Bemerkung	St	Modellangabe
12	A 911 561 189 65	Dachrahmendichtung	/L	1	
(12)	A 911 561 190 65	Dachrahmendichtung aussen	/R	1	
12	911 561 189 66	Dachrahmendichtung	/L	1	
	8VB	Schwarz aussen			
(12)	911 561 190 66	Dachrahmendichtung	/R	1	
	8VB	Schwarz aussen			
13	911 561 187 00	Dachrahmendichtung	/L	1	
(13)	911 561 188 00	Dachrahmendichtung innen	/R	1	
14	911 561 681 00	Dichtung	/L	1	
(14)	911 561 682 00	Dichtung	/R	1	
15	911 561 025 04	Befestigungsschiene F >>91HS1 59577 F >>91HS1 50774	/L	1	(J)
(15)	911 561 026 04	Befestigungsschiene F >>91HS1 59577 F >>91HS1 50774	/R	1	(J)
15	911 561 025 04	Befestigungsschiene F 91HS1 59578>> F 91HS1 50775>>	/L	1	(J)
	70B	Schwarz			
(15)	911 561 026 04	Befestigungsschiene F 91HS1 59578>> F 91HS1 50775>>	/R	1	(J)
	70B	Schwarz			
16	900 076 063 07	Sechskantmutter M 5		8	
17	900 151 038 07	Scheibe A 5,3		8	
18	911 561 793 00	Schiene	/L	1	
(18)	911 561 794 00	Schiene	/R	1	
19	911 561 301 00	Regenleiste	/L	1	
	70K	Schwarz			
(19)	911 561 302 00	Regenleiste	/R	1	
	70K	Schwarz			
20	900 151 028 02	Scheibe B 4,3		8	
21	N 013 957 5	Blechschraube B 3,5 X 9,5		8	
22	999 190 162 37	Blindniet B 3,2 X 12,6		12	
23	911 561 239 00	Spannseil	/L	1	
(23)	911 561 240 00	Spannseil	/R	1	
24	911 561 403 01	Zugfeder		2	
25	911 561 407 00	Halter		2	
26	N 010 211 4	Sechskantschraube M 6 X 12		2	
27	N 011 524 7	Scheibe A 6,4		4	
28	900 075 100 02	Sechskantschraube M 4 X 12		2	
29	900 910 006 02	Sicherungsmutter M 4		4	
30	900 025 002 02	Scheibe A 4,3		4	
31	900 144 028 07	Blechschraube B 3,5 X 13		4	
32	999 591 102 17	Hohlscheibe $=3,5		2	
33	999 591 835 17	Druckknopfkugel		2	
34	999 591 598 02	Tenax-Unterteil B 4,2 X 16		2	
34	999 591 597 02	Tenax-Unterteil B 4,2 X 10		6	
35	911 561 455 01	Eckstück	/L	1	
	70B	Schwarz			
(35)	911 561 456 01	Eckstück	/R	1	
	70B	Schwarz			

Pos	Teilenummer	Benennung	Bemerkung	St	Modellangabe
36	N 033 203 2	Senkschraube M 4 X 20		2	
37	911 561 059 62	Verkleidung		1	
	700	Schwarz Hauptspriegel			
(37)	911 561 059 66	Verkleidung		1	M 439
	700	Schwarz Hauptspriegel			
38	911 561 597 00	Rosette	/L	1	
	70B	Schwarz			
(38)	911 561 598 00	Rosette	/R	1	
	70B	Schwarz			
(38)	911 561 598 66	Rosette	/R	1	M 439
	70B	Schwarz			
39	900 145 096 07	Blechschraube 4,2 X 16		12	
40	999 591 116 07	Kegelscheibe		12	
41	999 507 020 02	Blechmutter B 4,2		4	
42	911 561 050 00	Himmelverkleidung		1	
43	A 911 565 093 61	Polsterblende	-88	1	
	700	Schwarz			
(43)	911 565 093 62	Polsterblende		1	
	700	Schwarz			
(43)	A 911 565 093 65	Polsterblende	-88	1	M 439/TURBO
	700	Schwarz			
43	911 565 093 66	Polsterblende		1	M 439/TURBO
	700	Schwarz			
(44)	911 565 279 61	Rosette	/L	1	
	70B	Schwarz			
44	911 565 280 61	Rosette	/R	1	
	70B	Schwarz			

Pos	Teilenummer	Benennung	Bemerkung	St	Modellangabe
(44)	911 561 781 65	Rosette für Notbetätigung		2	M 439
45	999 591 676 02	Klemmscheibe $=7,0		4	
46	823 867 299	Clip		8	
47	911 565 271 65	Zuziehgriff	/L	1	
	70B	Schwarz			
(47)	911 565 272 65	Zuziehgriff	/R	1	
	70B	Schwarz			
48	999 591 587 40	Spreizniet		2	
49	A 911 555 593 61	Kantenschutzleiste		1	
49	911 555 593 61	Kantenschutzleiste		1	
50	911 565 299 60	Moltoprene-Beilage		2	
51	911 565 297 60	Bezug Dachrahmen		1	
(52)	A 911 561 295 01	Blende	-88	1	
	700	Schwarz			
(52)	911 561 295 02	Blende		1	
	700	Schwarz			
(52)	A 911 561 295 00	Blende	-88	1	M 439/TURBO
	700	Schwarz			
52	911 561 295 03	Blende		1	M 439/TURBO
	700	Schwarz			
53	900 025 013 07	Scheibe A 3,7		7	
54	900 143 133 07	Blechschraube BZ 3,5 X 6,5		5	
55	900 143 124 07	Blechschraube BZ 3,5 X 13		2	
		- ENDE -			

Modell	Jahr	HG	UG	Bildtafel	Einschränkungen	Update			
911	89	8	11	811-16		203	14:51	17.08.2006	PORSCHE PET PORSCHE

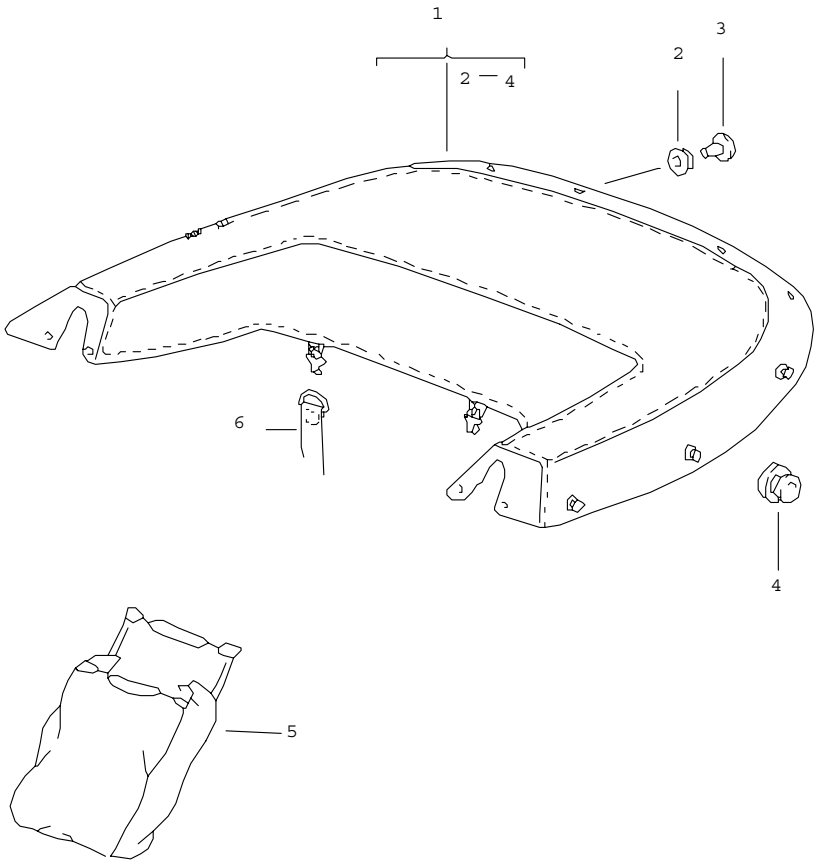

Pos	Teilenummer	Benennung	Bemerkung	St	Modellangabe
		Verdeckhülle			CABRIO
1	911 561 023 60	Verdeckhülle		1	
	3AV	Schwarz			
	6HA	Dunkelblau			
	7MH	Mahagoni			
	4JK	Graugrün	-88		
	7MK	Weinrot			
2	999 591 836 17	Druckknopf		6	
3	999 591 838 17	Kappe		6	
4	999 591 983 12	Tenax-Oberteil		6	
5	911 561 087 00	Tasche für Verdeckhülle		1	
6	911 561 493 00	Lederschlaufe		2	
		- ENDE -			

Modell	Jahr	HG	UG	Bildtafel	Einschränkungen	Update	14:52	17.08.2006	PORSCHE	PET	PORSCHE
911	89	8	11	811-20		203					

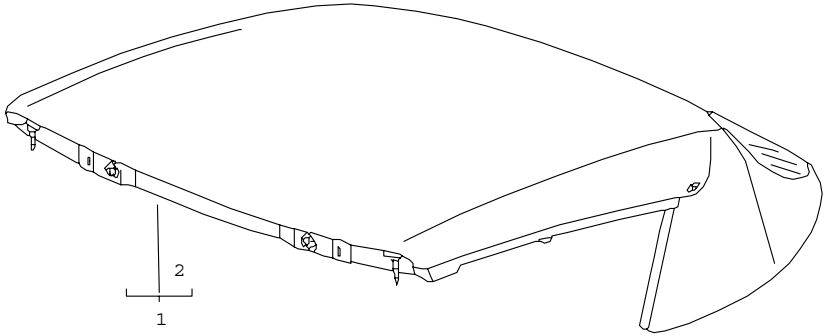

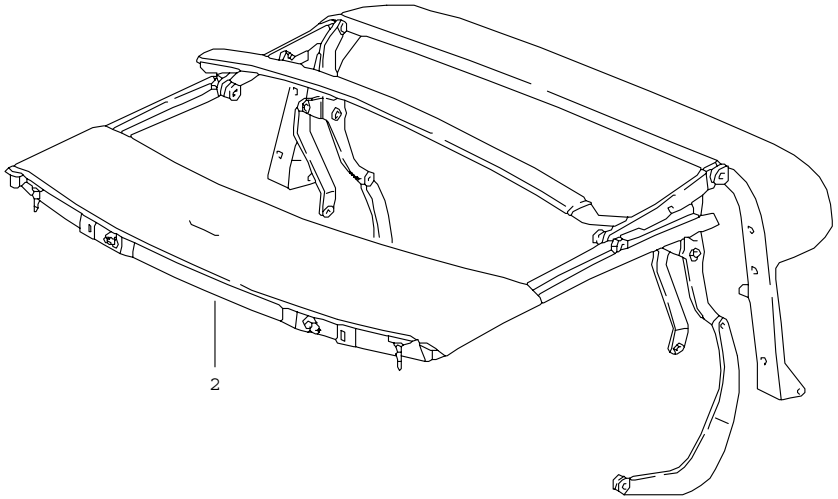

Pos	Teilenummer	Benennung	Bemerkung	St	Modellangabe
		Verdeck Verdeckgestell elektrisch verstellbar			CABRIO M 439
1	911 561 005 65	Klappverdeck komplett		1	
	3AV	Schwarz			
	6HA	Dunkelblau			
	7MH	Mahagoni			
	4JK	Graugrün	-88		
	7MK	Weinrot			
	8XK	Perlgrau	89		M 097
2	911 561 011 65	Verdeckgestell		1	
	70B	Schwarz komplett			
		- ENDE -			

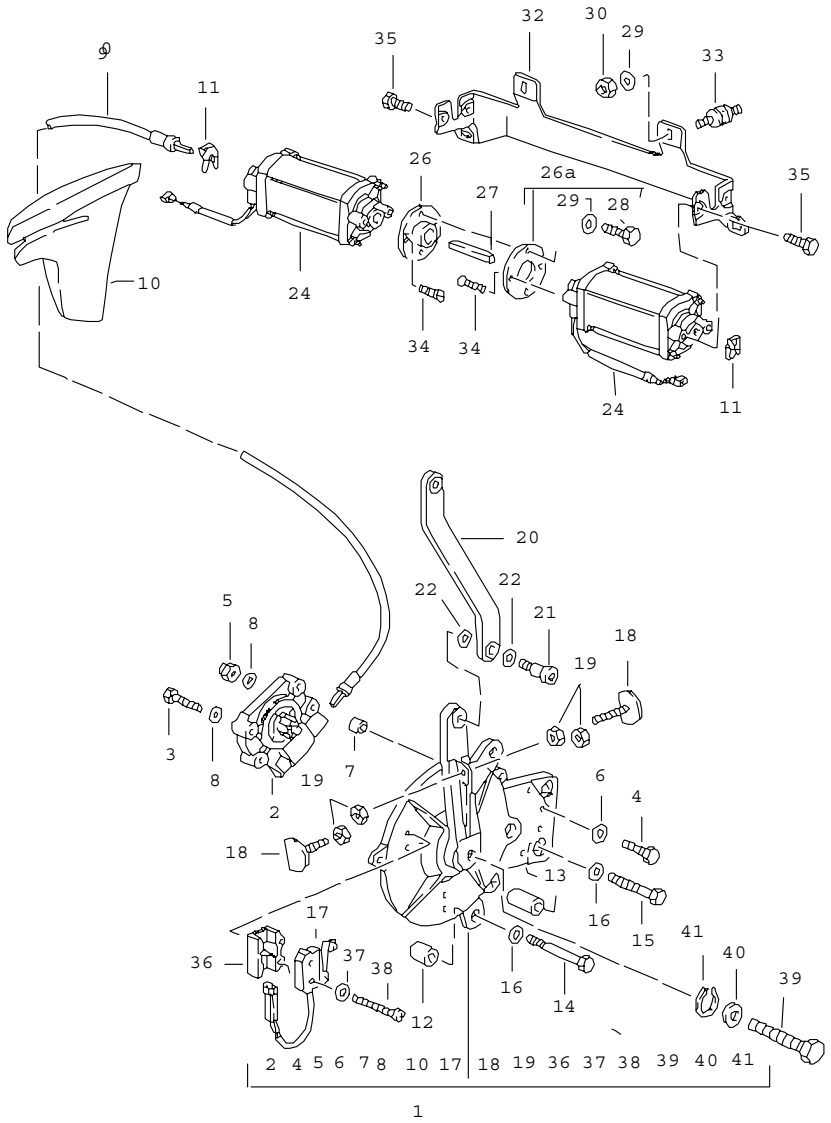

Pos	Teilenummer	Benennung	Bemerkung	St	Modellangabe
		Verdeck Antrieb			CABRIO M 439
(1)	911 561 045 66	Getriebe	/L	1	
	70B	Schwarz			
1	911 561 046 66	Getriebe	/R	1	
	70B	Schwarz			
(2)	911 561 103 65	Planetengetriebe	/L	1	
(2)	911 561 104 65	Planetengetriebe	/R	1	
3	N 010 262 2	Sechskantschraube M 4 X 20		2	
4	N 010 301 1	Sechskantschraube M 4 X 35		2	
5	900 910 004 02	Sicherungsmutter M 4		2	
6	900 025 002 02	Scheibe A 4,3		2	
7	911 561 629 65	Distanzstück		2	
8	911 561 518 00	Distanzscheibe		4	
(9)	993 561 921 03	Welle	/L	1	
9	993 561 922 03	Welle	/R	1	
(10)	911 561 655 65	Füllstück	/L	1	
10	911 561 656 65	Füllstück für Welle	/R	1	
11	911 561 643 65	Federklammer		2	
12	911 561 746 65	Buchse		4	
13	911 561 745 65	Buchse		2	
14	N 010 347 5	Sechskantschraube M 6 X 35		4	
15	N 040 303 1	Sechskantschraube M 6 X 50		2	
16	900 151 003 02	Scheibe A 6,4		6	
17	911 613 071 00	Mikroschalter	/R	2	

Pos	Teilenummer	Benennung	Bemerkung	St	Modellangabe
18	911 561 645 00	Einstellschraube	/R	2	
19	N 011 002 2	Sechskantmutter M 3	/R	4	
20	911 561 169 65	Schubstange	/L	1	
	70B	Schwarz			
(20)	911 561 170 65	Schubstange	/R	1	
	70B	Schwarz			
21	911 561 418 00	Schaftschraube M 8 X 20		4	
22	911 561 428 00	Scheibe 10,5		8	
24	911 624 117 00	Elektromotor		2	
26	911 624 269 01	Scheibe $=50		1	
26A	911 624 171 01	Scheibe		1	
27	911 624 273 00	Verbindungsstück		1	
28	N 010 205 6	Sechskantschraube M 5 X 10		4	
29	900 025 003 02	Unterlegscheibe A 5,3		4	
30	N 011 005 14	Sechskantmutter M 5		4	
32	911 561 185 65	Bügel		2	
33	999 703 308 00	Gummi-Metallager		4	
34	999 919 045 02	Senkschraube M 5 X 16		4	
35	999 919 046 02	Sechskantschraube M 5 X 16		4	
36	911 613 413 00	Halter		2	
37	900 025 001 02	Scheibe A 3,2		4	
38	900 146 072 02	Linsenschraube M 3 X 25		4	
39	911 561 756 66	Schraube für Notbetätigung		2	
40	N 011 524 7	Scheibe A 6,4		2	
41	N 012 406 2	Sicherungsring 6 X 0,7		2	

- ENDE -

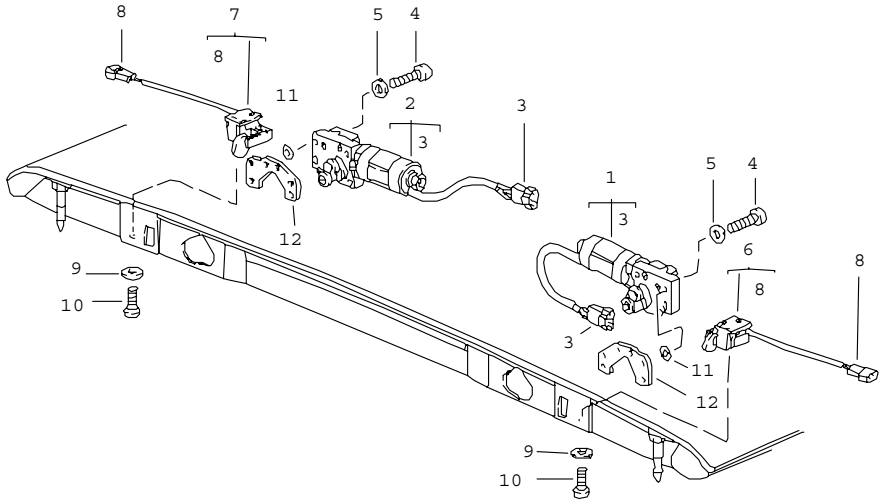

Pos	Teilenummer	Benennung	Bemerkung	St	Modellangabe
		Verdeck Verschluss elektrisch verstellbar			CABRIO M 439
1	911 624 055 03	Elektromotor	/L	1	
2	911 624 056 03	Elektromotor	/R	1	
3	171 971 998 C	Steckergehäuse		2	
4	N 014 743 2	Zylinderschraube M 6 X 30		8	
5	N 011 524 7	Scheibe A 6,4		8	
6	911 613 015 00	Mikroschalter	/L	1	
7	911 613 016 00	Mikroschalter	/R	1	
8	171 971 998 A	Steckergehäuse		2	
9	900 151 028 02	Scheibe B 4,3		4	
10	900 146 011 02	Linsenschraube M 4 X 10		4	
11	N 027 401 1	Passscheibe 6 X 12 X 1,0		8	
12	911 561 547 01	Gewindeplatte		2	
		- ENDE -			

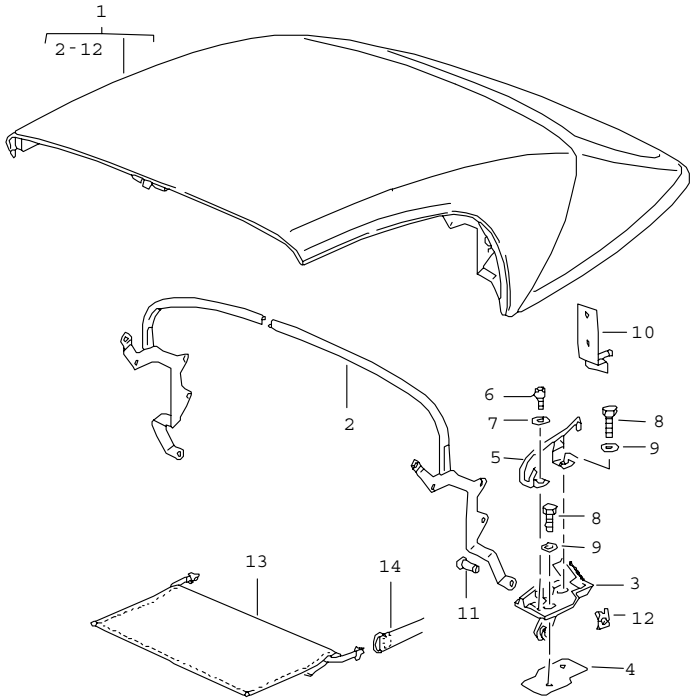

Pos	Teilenummer	Benennung	Bemerkung	St	Modellangabe
		Notverdeck komplett Hauptspriegel Einzelteile	89		SPEEDSTER
1	911 563 005 00	Notverdeck einbaufertig		1	
	2XW	Schwarz			
	3WW	Mahagoni			
	7JW	Dunkelblau			
	9LW	Weinrot			
2	911 563 071 00	Hauptspriegel		1	
	70K	Schwarz			
3	911 563 343 00	Lager	/L	1	
(3)	911 563 344 00	Lager	/R	1	
4	911 563 453 00	Unterlage		4	
(5)	911 563 567 01	Bügel	/L	1	
(5)	911 563 568 01	Bügel	/R	1	
6	900 067 006 07	Zylinderschraube M 6 X 10		2	
7	900 025 004 07	Scheibe A 6,4		2	
8	900 067 057 02	Zylinderschraube M 8 X 20		4	
9	900 151 008 02	Scheibe B 8,4		4	
10	911 563 413 00	Halter	/L	1	
(10)	911 563 414 00	Halter mit Fixierzapfen	/R	1	
11	999 088 017 02	Bolzen 11 X 19,5		2	
12	999 166 044 01	Sl-Sicherung 8		2	
13	911 563 755 00	Schutztuch		1	
	2FX	Schwarz			

Modell	Jahr	HG	UG	Bildtafel	Einschränkungen	Update			
911	89	8	11	811-30		203	14:52	17.08.2006	PORSCHE PET PORSCHE

Pos	Teilenummer	Benennung	Bemerkung	St	Modellangabe	Pos	Teilenummer	Benennung	Bemerkung	St	Modellangabe
14	911 561 493 00	Lederschlaufe		2							
		- ENDE -									

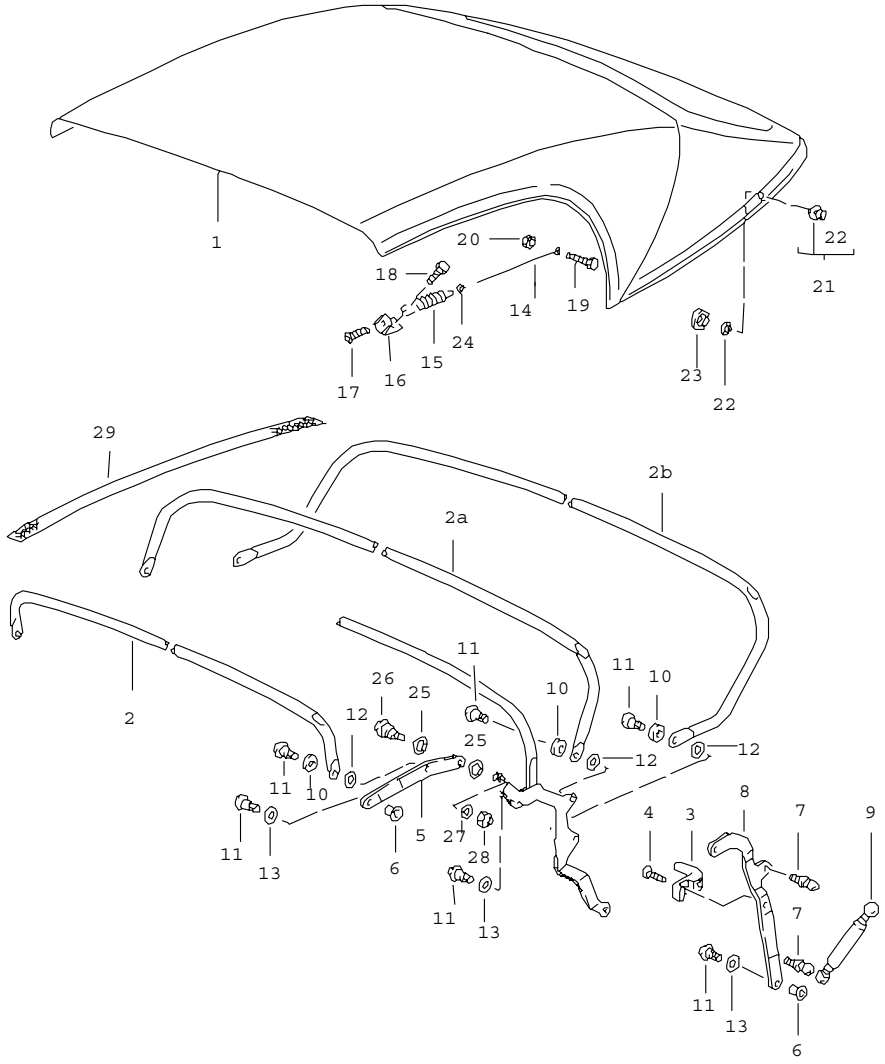

Pos	Teilenummer	Benennung	Bemerkung	St	Modellangabe
		Verdeckbezug Verdeckgestell Einzelteile	89		SPEEDSTER
1	911 563 051 00	Verdeckbezug mit Heckscheibe		1	
	2XW	Schwarz			
	3WW	Mahagoni			
	7JW	Dunkelblau			
	9LW	Weinrot			
2	911 563 181 00	Spriegel		1	
	70K	Schwarz			
2A	911 563 115 00	Spriegel		1	
	70K	Schwarz			
2B	911 563 333 00	Spriegel		1	
	70K	Schwarz			
3	911 563 733 00	Anschlag		1	
	01C	Schwarz			
4	900 249 001 07	Senkschraube M 6 X 15		1	
5	911 563 179 00	Lenkhebel	/L	1	
	70K	Schwarz			
(5)	911 563 180 00	Lenkhebel	/R	1	
	70K	Schwarz			
6	999 209 027 40	Buchse 10 X 11,5 X 7		4	
7	999 167 043 09	Kugelzapfen A 10		4	
8	911 563 173 00	Lenkhebel	/H/L	1	
	70K	Schwarz			
(8)	911 563 174 00	Lenkhebel	/H/R	1	
	70K	Schwarz			
9	911 563 195 00	Verbindungsstange		2	

Pos	Teilenummer	Benennung	Bemerkung	St	Modellangabe	Pos	Teilenummer	Benennung	Bemerkung	St	Modellangabe
10	999 025 210 40	Scheibe 10,5 X 18 X 4		6							
11	999 218 052 07	Schaftschraube M 8 X 9,2 mikroverkapselt		12							
12	911 561 428 00	Scheibe 10,5		6							
13	999 025 217 40	Scheibe 10,5 X 18 X 2		6							
14	911 563 105 00	Spannseil		2							
15	911 561 403 02	Zugfeder		2							
16	911 563 397 00	Befestigungswinkel		2							
17	900 249 035 02	Senkschraube M 5 X 10		2							
18	N 010 225 4	Sechskantschraube M 5 X 8		2							
19	900 075 408 07	Sechskantschraube M 4 X 16		2							
20	900 076 061 07	Sechskantmutter M 4		2							
21	999 591 983 12	Tenax-Oberteil		10							
22	999 591 982 17	Scheibe		10							
23	911 563 625 00	Gummiunterlage		10							
24	999 591 966 12	Öse 4,5		1							
25	911 561 430 00	Scheibe		4							
26	999 218 055 07	Schaftschraube M 6 X 28		2							
27	N 011 524 7	Scheibe A 6,4		2							
28	900 910 012 02	Sicherungsmutter M 6		2							
29	A 000 043 204 84	Spannband		X							
29	000 043 204 84	Spannband 25 X 1		X							
		- ENDE -									

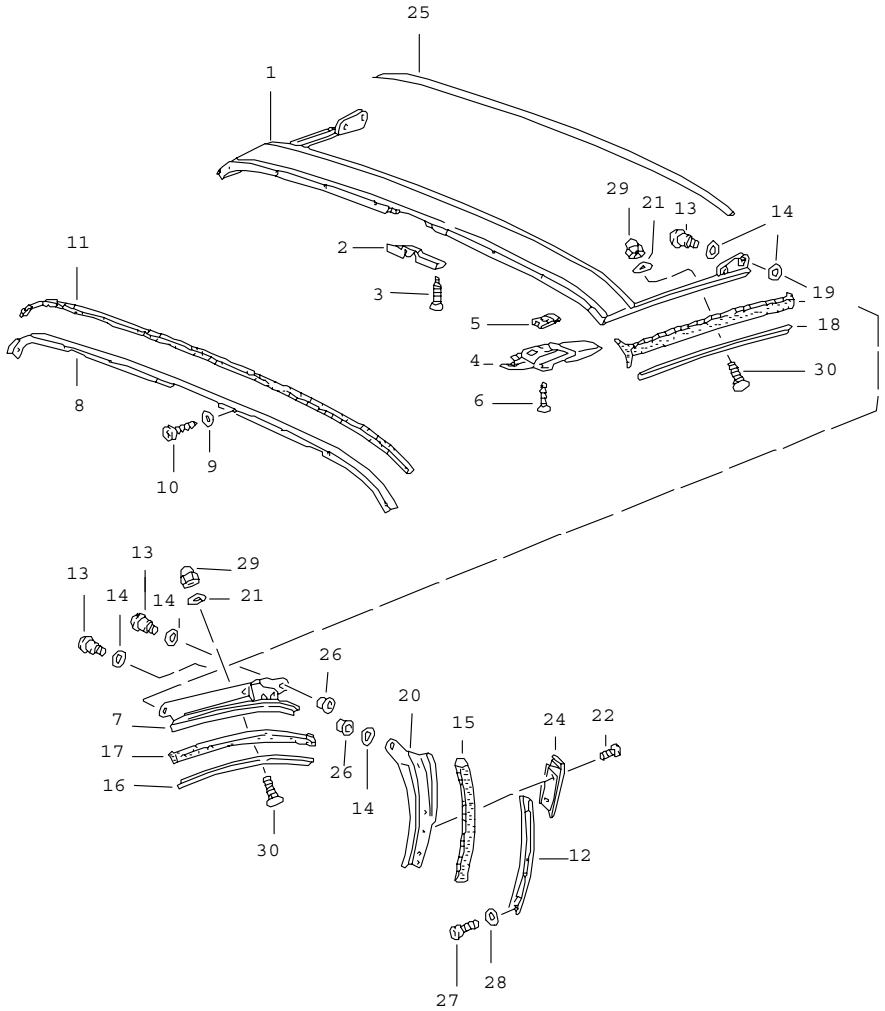

Pos	Teilenummer	Benennung	Bemerkung	St	Modellangabe
		Notverdeck Abdichtung Dachrahmen	89		SPEEDSTER
1	911 563 027 00	Dachrahmen	/V	1	
2	911 563 633 00	Griff		1	
	01C	Schwarz			
3	900 270 063 07	Senkschraube M 5 X 10		2	
4	911 563 081 00	Verschluss		2	
5	999 507 023 02	Blechmutter B 4,8		6	
6	N 014 098 6	Blechschraube B 4,8 X 16		6	
7	911 563 089 00	Dachrahmen	/L	1	
	70K	Schwarz mitte			
(7)	911 563 090 00	Dachrahmen	/R	1	
	70K	Schwarz mitte			
8	911 563 735 00	Schiene	/V	1	
9	900 025 013 07	Scheibe A 3,7		8	
10	N 013 958 14	Blechschraube B 3,5 X 13		8	
11	911 563 505 00	Dichtung	/V	1	
12	911 563 521 00	Verstärkungsleiste	/H/L	1	
(12)	911 563 522 00	Verstärkungsleiste	/H/R	1	
13	999 218 052 07	Schaftschraube M 8 X 9,2		6	
14	999 025 217 40	Scheibe 10,5 X 18 X 2		10	
15	911 563 245 00	Dichtung	/H/L	1	
(15)	911 563 246 00	Dichtung	/H/R	1	
16	911 563 517 00	Verstärkungsleiste	/L	1	

Pos	Teilenummer	Benennung	Bemerkung	St	Modellangabe
(16)	911 563 518 00	Verstärkungsleiste mitte	/R	1	
17	911 563 235 00	Dichtung	/L	1	
(17)	911 563 236 00	Dichtung mitte	/R	1	
18	911 563 513 00	Verstärkungsleiste	/V/L	1	
(18)	911 563 514 00	Verstärkungsleiste	/V/R	1	
19	911 563 233 00	Dichtung	/V/L	1	
(19)	911 563 234 00	Dichtung	/V/R	1	
20	911 563 141 00	Dachrahmen	/H/L	1	
(20)	911 563 142 00	Dachrahmen	/H/R	1	
21	900 151 038 07	Scheibe A 5,3		14	
22	A N 014 128 13	Linsenschraube		4	
22	N 014 128 13	Linsenschraube M 5 X 8		4	
24	911 563 363 00	Abdeckung	/L	1	
(24)	911 563 364 00	Abdeckung	/R	1	
25	911 555 593 61	Kantenschutzleiste 1155 MM für Dachrahmen	/V	1	
26	999 209 027 40	Buchse 10 X 11,5 X 7		4	
27	900 119 059 02	Zylinderschraube M 4 X 10		6	
28	900 025 049 07	Scheibe A 4,3		4	
29	900 096 008 01	Hutmutter M 5		14	
30	999 050 001 02	Flachrundschraube M 5 X 12		14	
		- ENDE -			

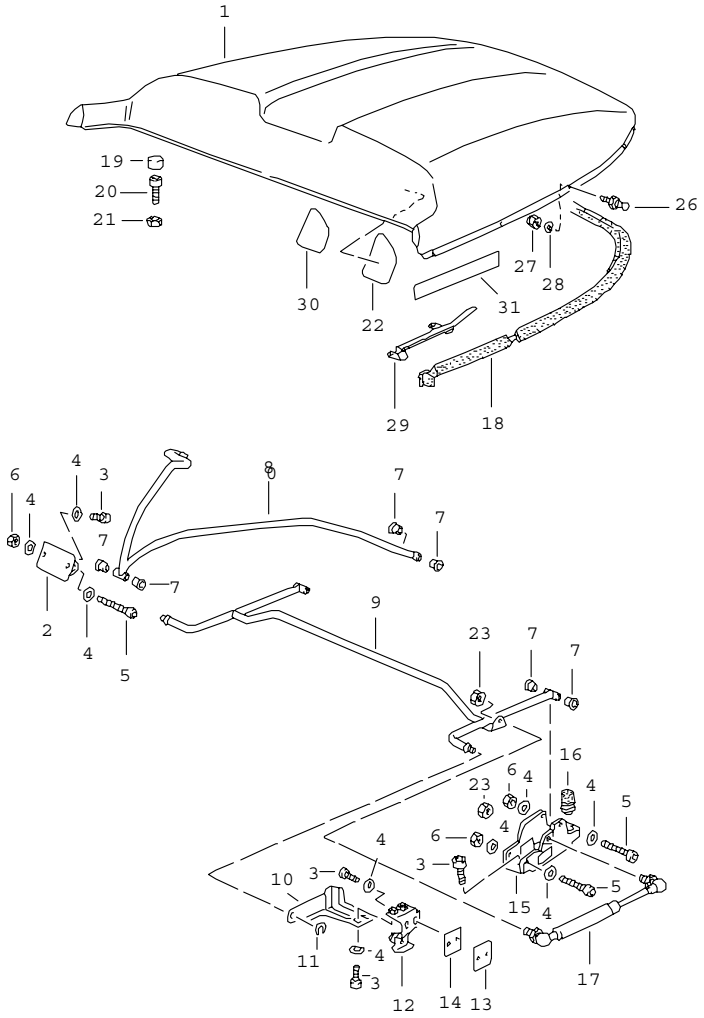

Pos	Teilenummer	Benennung	Bemerkung	St	Modellangabe
		Fondraumabdeckung	89		SPEEDSTER
1	911 504 319 01	Fondraumabdeckung unlackiert		1	
2	911 504 661 00	Lagerbock mitte		1	
3	900 067 117 07	Zylinderschraube M 6 X 16		10	
4	900 025 047 07	Scheibe A 6,4		20	
5	N 044 703 5	Zylinderschraube M 6 X 45		5	
6	900 076 010 07	Sechskantmutter M 6		5	
7	999 924 053 40	Buchse 6,2 X 15 X 17		10	
8	911 504 453 00	Lenker		1	
9	911 504 441 00	Querrohr		1	
10	911 504 763 00	Aufnahme	/L	1	
(10)	911 504 764 00	Aufnahme für Querrohr	/R	1	
11	A 900 116 007 01	Sicherungsscheibe		2	
11	N 012 439 2	Sicherungsscheibe 8		2	
12	911 504 525 01	Halter	/L	1	
(12)	911 504 526 01	Halter	/R	1	
13	911 504 825 00	Distanzstück 40 X 32 X 1 POM		X	
14	911 504 827 00	Unterlegplatte 40 X 32		2	
15	911 504 675 00	Konsole für Lenker		2	
16	999 703 036 50	Anschlagpuffer 18 X 27		2	
17	911 504 231 00	Gasdruckfeder		1	
18	911 504 337 00	Dichtung		1	

Pos	Teilenummer	Benennung	Bemerkung	St	Modellangabe
	70B	Schwarz			
19	911 504 733 00	Kappe		2	
	70B	Schwarz 15 X 11			
20	900 067 226 07	Zylinderschraube M 6 X 20		2	
21	900 034 032 07	Sechskantmutter BM 6		2	
22	911 504 715 00	Schutzfolie	/L	1	
(22)	911 504 716 00	Schutzfolie innen	/R	1	
23	900 076 062 07	Sechskantmutter M 8		2	
26	999 591 967 12	Tenax-Unterteil M 5 X 5		2	
26	999 591 967 12	Tenax-Unterteil M 5 X 10		8	
27	900 910 104 07	Sicherungsmutter M 5		8	
28	N 011 523 13	Scheibe A 5,3		8	
29	911 504 539 00	Befestigung	/L	1	
(29)	911 504 540 00	Befestigung für Dichtung	/R	1	
(30)	911 504 581 00	Schutzfolie	/L	1	
(30)	911 504 582 00	Schutzfolie aussen Schwarz	/R	1	
31	A 911 504 805 00	Schutzfolie	/V	2	
(31)	000 043 204 92	Klebeband Rolle 1 M		1	
		- ENDE -			

Modell	Jahr	HG	UG	Bildtafel	Einschränkungen	Update	14:53	17.08.2006	PORSCHE PET PORSCHE
911	89	8	11	811-36		203			

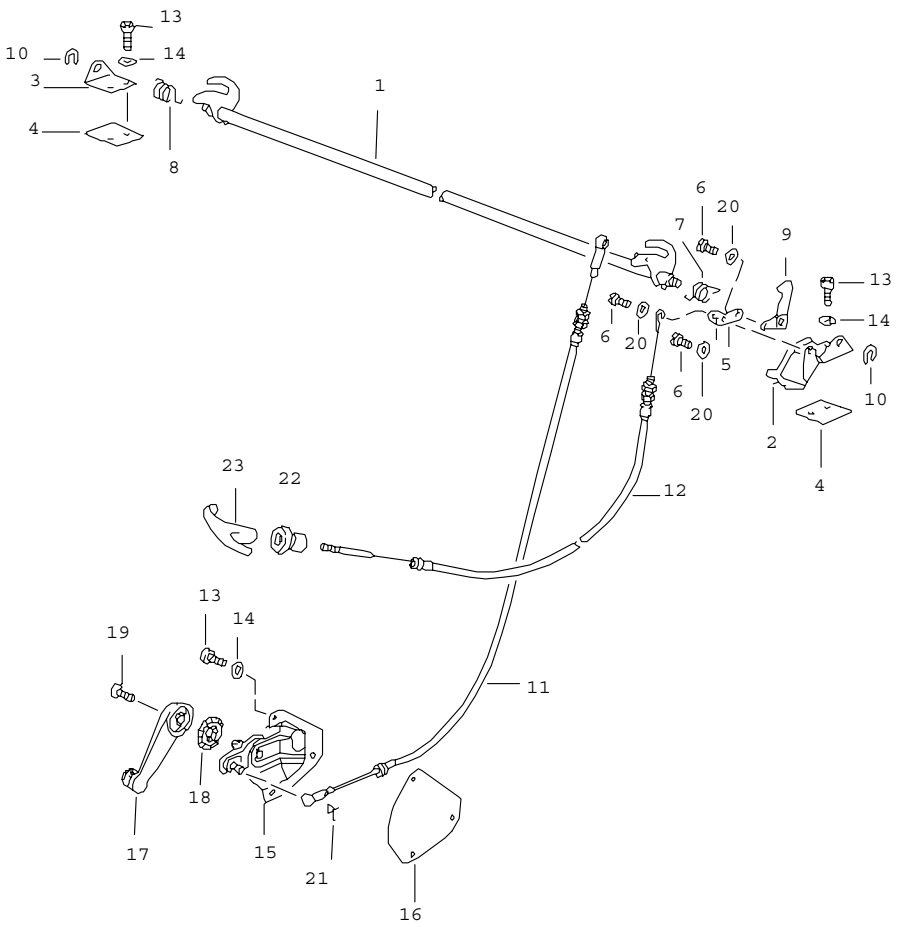

Pos	Teilenummer	Benennung	Bemerkung	St	Modellangabe
		Fondraumabdeckung Betätigungswelle Einzelteile	89		SPEEDSTER
1	911 504 443 00	Betätigungswelle		1	
2	911 504 765 00	Lagerbock	/L	1	
3	911 504 766 00	Lagerbock	/R	1	
4	999 541 004 40	Unterlage 20 X 40 X 1 POM		2	
5	911 504 767 00	Kipphebel	/L	1	
6	900 236 017 07	Schraube M 3 X 3 X 3,5		3	
7	999 525 002 02	Drehfeder 19,5 X 1,5	/L	1	
8	999 525 004 00	Drehfeder 19,5 X 1,5	/R	1	
9	911 504 723 00	Fanghaken	/L	1	
10	N 012 439 2	Sicherungsscheibe 8		2	
11	911 504 055 00	Bowdenzug für Abdeckung		1	
12	911 504 057 01	Bowdenzug für Fanghaken		1	
13	900 067 117 07	Zylinderschraube M 6 X 16		7	
14	900 025 047 07	Scheibe A 6,4		7	
15	911 504 321 01	Halter		1	
16	911 504 789 00	Unterlage		1	
17	944 555 057 01	Fensterkurbel		1	
	3DL	Schwarz			
18	111 837 595	Unterlage		1	
19	900 249 034 02	Senkschraube M 5 X 12		1	
20	900 089 015 07	Scheibe 3		3	

Pos	Teilenummer	Benennung	Bemerkung	St	Modellangabe	Pos	Teilenummer	Benennung	Bemerkung	St	Modellangabe
21	900 169 014 02	Sicherungsbügel 8		1							
22	911 555 469 00	Rosette		1							
23	901 552 813 20	Griff		1							
		- ENDE -									

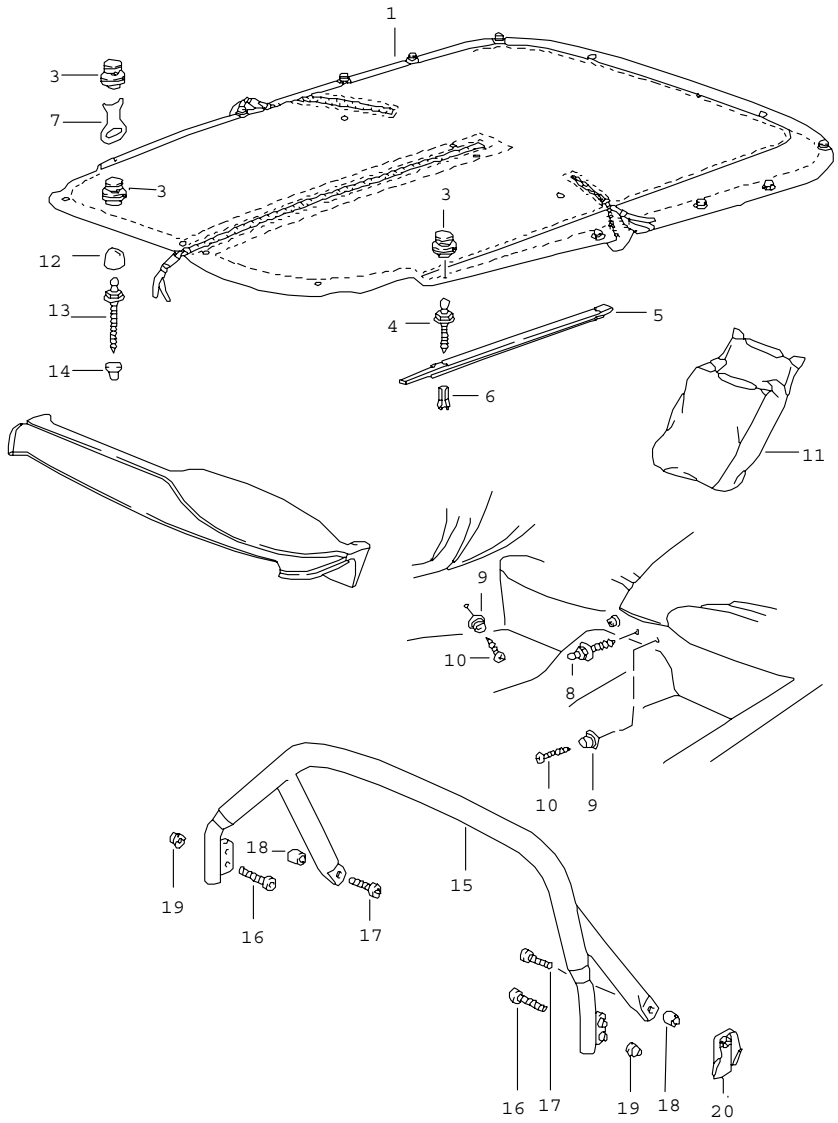

Pos	Teilenummer	Benennung	Bemerkung	St	Modellangabe
		Persenning Schutzbügel			CABRIO
1	911 561 089 60	Persenning	/LL	1	
	3AV	Schwarz			
	7MH	Mahagoni			
	6HA	Dunkelblau			
	7MK	Weinrot zum nachträglichen Einbau s. Technische Information GR.X NR.3/84			
(1)	911 561 090 60	Persenning	/RL	1	
	3AV	Schwarz			
	7MH	Mahagoni			
	6HA	Dunkelblau			
	7MK	Weinrot zum nachträglichen Einbau s. Technische Information GR.X NR.3/84			
3	999 591 983 12	Tenax-Oberteil		8	
4	999 591 598 02	Tenax-Unterteil		4	
5	911 531 041 60	Zierleiste	/L	1	
	70K	Schwarz			
(5)	911 531 042 60	Zierleiste	/R	1	
	70K	Schwarz			
6	999 591 708 02	Prestole-Käfig		4	
7	000 043 032 00	Schlüssel		X	
8	999 591 597 02	Tenax-Unterteil		1	
9	999 591 835 17	Druckknopfkugel		2	
10	900 144 028 07	Blechschraube 3,5 X 13		2	
11	911 561 087 00	Tasche		1	
12	911 561 529 00	Kappe		3	
13	999 591 608 17	Tenax-Unterteil B 4,2 X 22		3	

Pos	Teilenummer	Benennung	Bemerkung	St	Modellangabe	Pos	Teilenummer	Benennung	Bemerkung	St	Modellangabe
14	999 703 182 40	Stopfen $=4		3							
15	911 565 006 65	Schutzbügel Kunstleder Schwarz		1							
15	911 565 006 66	Schutzbügel Leder Schwarz		1							
16	900 119 090 07	Zylinderschraube M 10 X 40		4							
17	900 119 006 07	Zylinderschraube M 10 X 35		2							
18	911 565 247 65	Buchse		2							
19	911 501 911 00	Gewindebuchse M 10		4							
20	911 501 593 66	Halter	/L	1							
(20)	911 501 594 66	Halter	/R	1							
		- ENDE -									

Modell	Jahr	HG	UG	Bildtafel	Einschränkungen	Update	14:58	17.08.2006	PORSCHE	PET	PORSCHE
911	89	8	12	812-00		203					

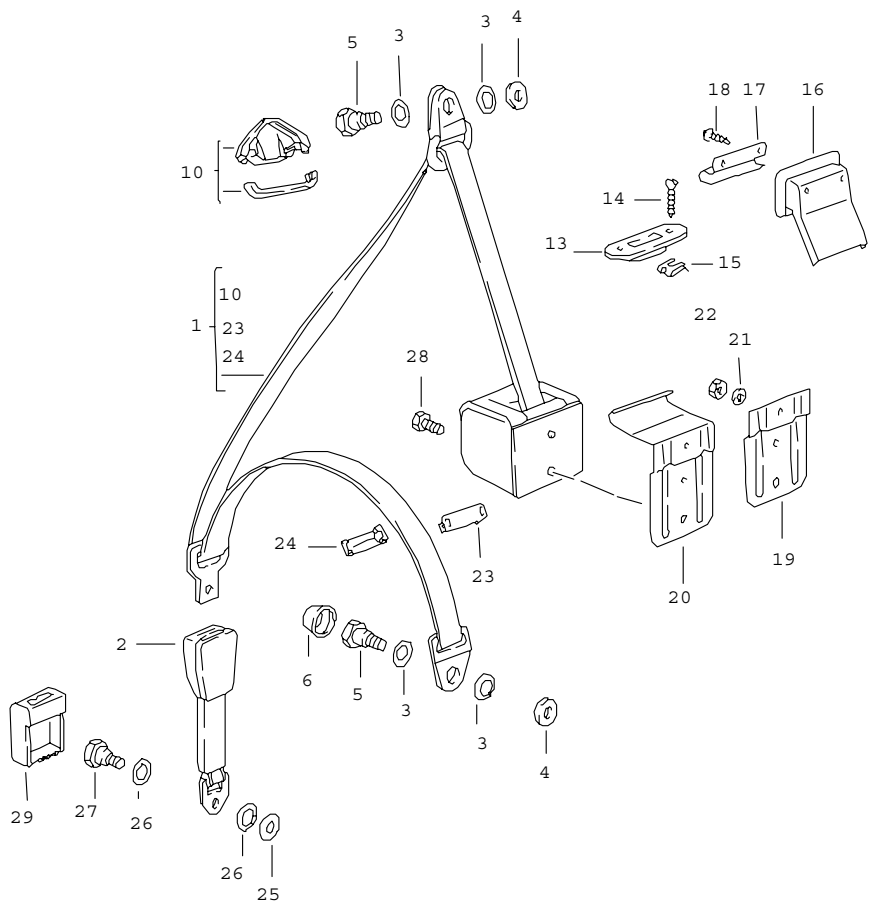

Pos	Teilenummer	Benennung	Bemerkung	St	Modellangabe
		Sicherheitsgurt vorn			
1	928 803 126 10	Sicherheitsgurt		2	
	70B	Schwarz Automatik			
2	928 803 183 08	Gurtschloss		2	
		F >>91KS1 02065	E		CARRERA COUP
		F >>91KS1 40598	A		CARRERA TARG
		F >>91KS1 50739	IO		CARRERA CABR
		F >>93KS0 00342			TURBO COUPE
		F >>93KS0 20120			TURBO CABRIO
		F >>93KS0 10081			TURBO TARGA
	70B	Schwarz Beifahrerseite			
(2)	928 803 183 09	Gurtschloss		2	
		F >>91KS1 02065	E		CARRERA COUP
		F >>91KS1 40598	A		CARRERA TARG
		F >>91KS1 50739	IO		CARRERA CABR
		F >>93KS0 00342			TURBO COUPE
		F >>93KS0 20120			TURBO CABRIO
		F >>93KS0 10081			TURBO TARGA
	70B	Schwarz Fahrerseite			
(2)	964 803 183 02	Gurtschloss		1	
		F 91KS1 02066>>	E		CARRERA COUP
		F 91KS1 40599>>	A		CARRERA TARG
		F 91KS1 50740>>	IO		CARRERA CABR
		F 93KS0 00343>>			TURBO COUPE
		F 93KS0 20121>>			TURBO CABRIO
		F 93KS0 10082>>			TURBO TARGA
	70B	Schwarz Beifahrerseite			
(2)	964 803 183 03	Gurtschloss		1	
		F 91KS1 02066>>	E		CARRERA COUP
		F 91KS1 40599>>	A		CARRERA TARG
		F 91KS1 50740>>	IO		CARRERA CABR
		F 93KS0 00343>>			TURBO COUPE
		F 93KS0 20121>>			TURBO CABRIO
		F 93KS0 10082>>			TURBO TARGA
	70B	Schwarz Fahrerseite			
3	211 857 771	Scheibe		8	
4	999 025 113 02	Scheibe 11,5 X 21 X 2		2	COUPE
(4)	810 019 829	Führungshülse		2	

Pos	Teilenummer	Benennung	Bemerkung	St	Modellangabe
5	111 857 793 E	Befestigungsschraube		6	COUPE
5	111 857 793 E	Befestigungsschraube		4	TARGA/CABRIO
(5)	111 857 793 E	Befestigungsschraube		2	TARGA/CABRIO
6	811 857 845	Schraubkappe		2	
(10)	944 803 141 00	Abdeckung		2	
	70B	Schwarz			
13	911 555 615 01	Rosette		2	COUPE
14	N 014 093 3	Blechschraube BZ 4,2 X 13		4	COUPE
15	999 507 020 02	Blechmutter 4,2		4	COUPE
16	901 803 139 00	Rosette		2	TARGA
17	911 555 619 40	Umlenkwinkel		2	TARGA
18	900 145 071 07	Blechschraube B 3,5 X 13		4	TARGA
19	911 555 625 00	Gurthalter		2	COUPE
(19)	911 501 461 61	Gurthalter		2	CABRIO
20	911 555 613 41	Gurthalter		2	TARGA
20	911 555 613 41	Gurthalter		2	COUPE M 637
21	900 031 011 02	Scheibe 6,4		2	
22	900 076 010 02	Sechskantmutter M 6		2	
23	928 803 151 02	Klemmlasche Oberteil		2	
24	928 803 153 02	Klemmlasche Unterteil		2	
25	911 803 531 00	Papierscheibe		2	
		F >>91KS1 02065	E		CARRERA COUP
		F >>91KS1 40598	A		CARRERA TARG
		F >>91KS1 50739	IO		CARRERA CABR
		F >>93KS0 00342			TURBO COUPE
		F >>93KS0 20120			TURBO CABRIO
		F >>93KS0 10081			TURBO TARGA
(25)	N 011 655 2	Scheibe 11,5 X 21 X 1,8		2	
		F 91KS1 02066>>	E		CARRERA COUP
		F 91KS1 40599>>	A		CARRERA TARG
		F 91KS1 50740>>	IO		CARRERA CABR
		F 93KS0 00343>>			TURBO COUPE
		F 93KS0 20121>>			TURBO CABRIO
		F 93KS0 10082>>			TURBO TARGA
26	911 803 533 00	Tellerfeder		4	
		F >>91KS1 02065	E		CARRERA COUP
		F >>91KS1 40598	A		CARRERA TARG
		F >>91KS1 50739	IO		CARRERA CABR
		F >>93KS0 00342			TURBO COUPE
		F >>93KS0 20120			TURBO CABRIO
		F >>93KS0 10081			TURBO TARGA
27	914 803 468 10	Schraube		2	
		F >>91KS1 02065	E		CARRERA COUP
		F >>91KS1 40598	A		CARRERA TARG
		F >>91KS1 50739	IO		CARRERA CABR
		F >>93KS0 00342			TURBO COUPE
		F >>93KS0 20120			TURBO CABRIO
		F >>93KS0 10081			TURBO TARGA
(27)	959 803 701 00	Sechskantschraube		2	
		F 91KS1 02066>>	E		CARRERA COUP
		F 91KS1 40599>>	A		CARRERA TARG
		F 91KS1 50740>>	IO		CARRERA CABR
		F 93KS0 00343>>			TURBO COUPE
		F 93KS0 20121>>			TURBO CABRIO
		F 93KS0 10082>>			TURBO TARGA
28	911 803 150 00	Schraube		2	
29	911 803 453 00	Abdeckkappe		2	
	70B	Schwarz			

- ENDE -

Modell	Jahr	HG	UG	Bildtafel	Einschränkungen	Update	14:58	17.08.2006	PORSCHE PET PORSCHE
911	89	8	12	812-05		203			

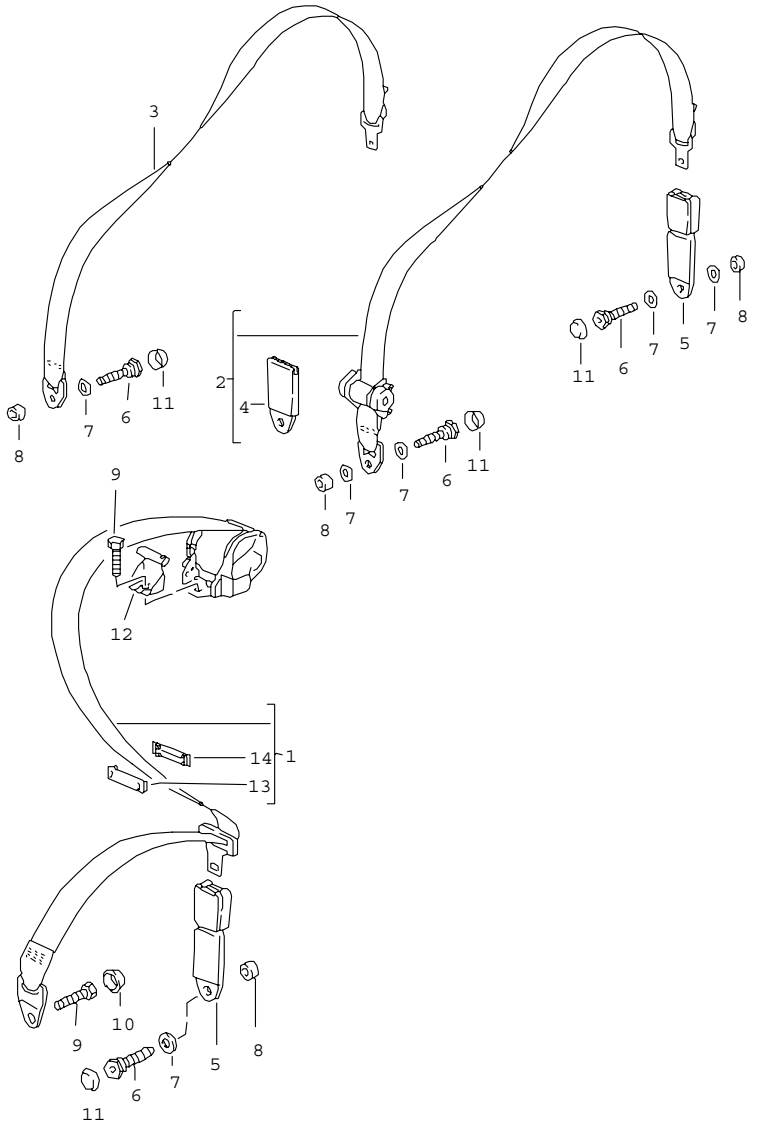

Pos	Teilenummer	Benennung	Bemerkung	St	Modellangabe
		Sicherheitsgurt hinten			
1	911 803 049 07	Sicherheitsgurt		2	M 335
	70B	Schwarz Automatik			
2	477 857 787 C	Sicherheitsgurt Automatik		2	M 185,M215
3	477 857 795	Sicherheitsgurt manuell		2	M 186
4	477 857 750 B	Abdeckkappe		2	M 185
5	477 857 739 A	Gurtschloss		2	
6	911 803 451 00	Befestigungsschraube		2	M 335
6	911 803 451 00	Befestigungsschraube		4	M 185/186
7	211 857 771	Scheibe		4	M 185/186
7	211 857 771	Scheibe		2	M 335
8	901 803 116 40	Distanzbuchse		4	M 185/186
8	901 803 116 40	Distanzbuchse		2	M 335
9	111 857 799 A	Befestigungsschraube		4	M 335
10	811 857 845	Schraubkappe		2	M 335
11	911 803 259 01	Abdeckkappe		2	M 335
11	911 803 259 01	Abdeckkappe		4	M 185/186
12	911 803 479 00	Umlenkwinkel		2	M 335 COUPE/TARGA
13	928 803 151 02	Klemmlasche Oberteil		2	
14	928 803 153 02	Klemmlasche Unterteil		2	
		- ENDE -			

Modell	Jahr	HG	UG	Bildtafel	Einschränkungen	Update	14:58	17.08.2006	PORSCHE PET PORSCHE
911	89	8	13	813-00		203			

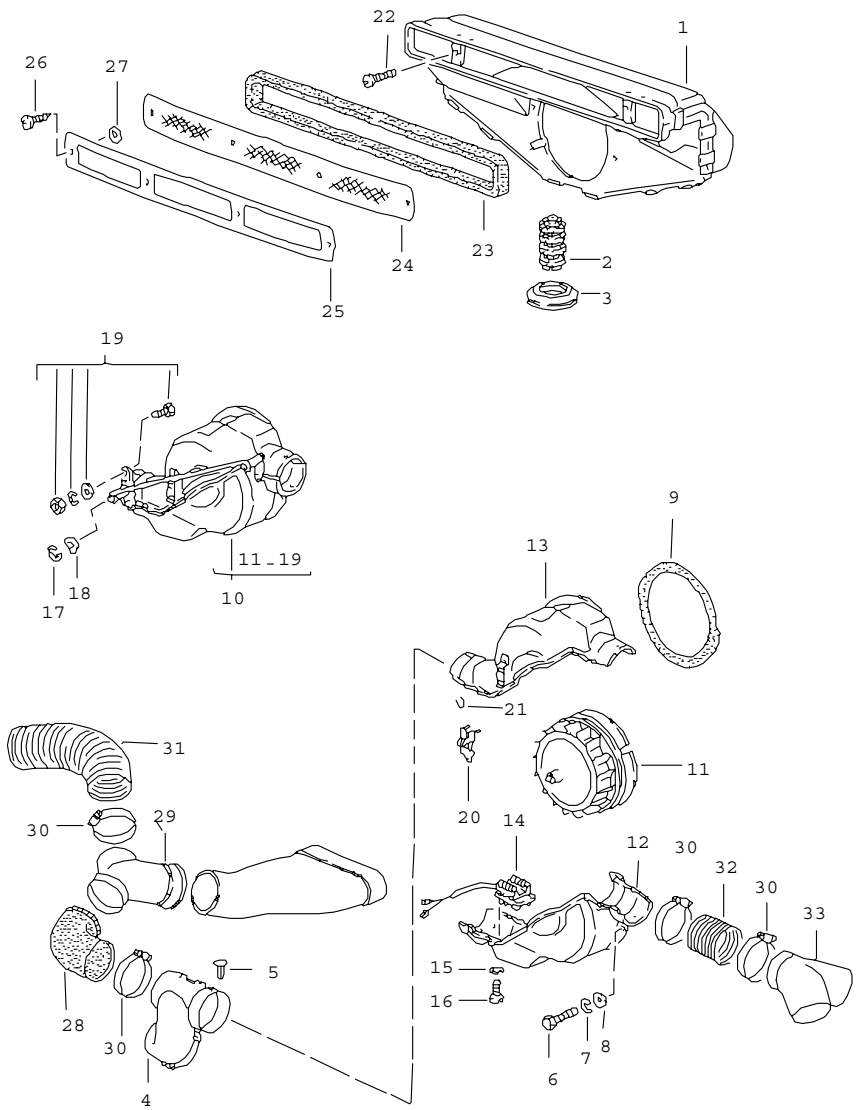

Pos	Teilenummer	Benennung	Bemerkung	St	Modellangabe
		Lüftung Heizung 1			
1	911 571 041 01	Frischluftkasten	/LL	1	
(1)	911 571 042 01	Frischluftkasten	/RL	1	
2	911 571 224 00	Wasserablaufschlauch 600 MM		1	
(2)	911 571 224 00	Wasserablaufschlauch 480MM	/RL	1	
3	901 573 143 00	Gummitülle	/RL	1	
4	911 571 039 01	Verteilerstück	/LL	1	CARRERA
(4)	911 571 040 01	Verteilerstück	/RL	1	CARRERA
5	999 591 565 40	Clip 6,2		2	
6	A 900 075 264 02	Sechskantschraube		2	
6	900 075 145 02	Sechskantschraube M 5 X 15		2	
7	900 027 011 01	Federring B5		2	
8	900 025 003 02	Unterlegscheibe 5,3		2	
9	901 571 922 00	Dichtring		1	
10	911 571 018 00	Gebläse		1	
11	911 571 320 32	Gebläsemotor		1	
12	911 571 905 00	Gehäuse		1	
13	911 571 907 00	Gehäuse		1	
14	911 618 051 00	Thermobimetallschalter		1	
15	N 012 004 2	Federring B 4		2	
16	900 014 046 02	Zylinderschraube AM 4 X 10		2	
17	N 012 434 1	Sicherungsscheibe 4		2	
18	N 012 221 3	Federscheibe A 4,3		2	

Pos	Teilenummer	Benennung	Bemerkung	St	Modellangabe
19	901 211 683 00	Klemmschraube M 4		1	
20	901 571 919 00	Klemme		1	
21	901 571 921 00	Spannring		6	
22	N 014 153 1	Linsenschraube M 5 X 40		2	
23	901 571 325 32	Dichtrahmen		1	
24	911 559 410 00	Gitter		1	
25	911 559 401 00	Gitterrahmen		1	
26	N 014 086 12	Blechschraube B 3,5 X 13		4	
27	901 559 491 20	Distanzscheibe		2	
28	911 572 325 00	Heizschlauch	/LL 87	1	
(28)	911 572 325 00	Heizschlauch	/RL 87	1	
(28)	911 572 325 00	Heizschlauch		1	
29	911 573 254 00	Abzweigbogen	/LL	1	
(29)	911 573 253 00	Abzweigbogen	/RL	1	
(29)	911 573 253 00	Abzweigbogen	/LL 9	1	TURBO/ CARRERA M 55
29	911 573 254 00	Abzweigbogen	/RL 9	1	TURBO/ CARRERA M 55
30	999 512 349 02	Schlauchschelle 50-70/9		3	
31	911 573 115 00	Schlauch 60 X 420	9	1	TURBO/ CARRERA M 55
31	911 573 115 01	Schlauch 60 X 550		1	CARRERA
32	911 571 239 00	Luftschlauch		2	CARRERA
33	911 571 251 00	Abzweigbogen		1	CARRERA
		- ENDE -			

Pos	Teilenummer	Benennung	Bemerkung	St	Modellangabe

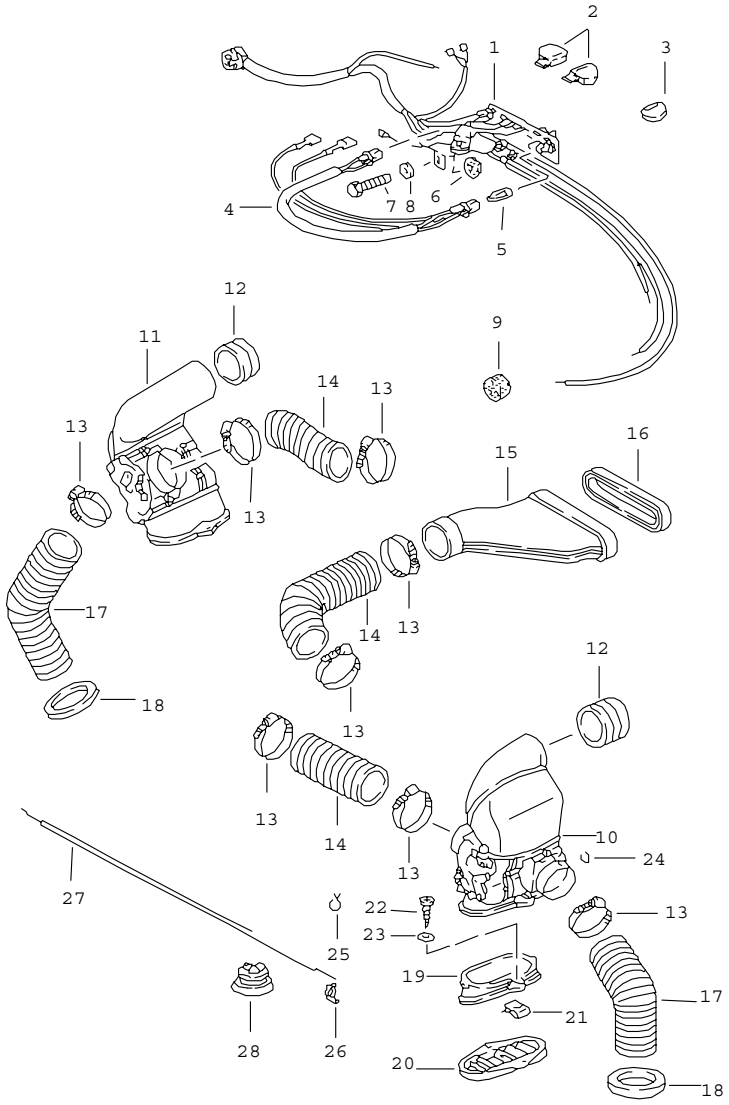

Pos	Teilenummer	Benennung	Bemerkung	St	Modellangabe
		Lüftung Heizung 2			
(1)	911 613 111 10	Bedienungsschalter	/LL	1	
(1)	911 613 112 07	Bedienungsschalter	/RL	1	
2	911 613 139 00	Knopf		2	
	01C	Schwarz			
3	911 613 135 00	Knopf		1	
	K51	Rot			
(3)	911 613 135 01	Knopf		1	
	01C	Schwarz			
4	911 612 172 01	Kabelstrang		1	
5	900 631 132 90	Glühlampe 12V 1,2W		2	
6	914 571 903 10	Dichtring		1	
7	N 010 217 9	Sechskantschraube M 6 X 20		1	
8	N 011 524 7	Scheibe 6,4		1	
9	914 571 151 10	Gummitülle		1	
10	911 571 049 07	Steuerkasten	/L	1	
11	911 571 050 07	Steuerkasten	/R	1	
12	901 571 345 32	Schlauchstück		2	
13	999 512 349 02	Schlauchschelle		9	
14	911 571 239 00	Luftschlauch		3	CARRERA
14	473 261 233 A	Luftschlauch	/LL	3	M 559
14	911 571 243 00	Luftschlauch	/RL	1	M 559
14	473 261 233 A	Luftschlauch	/RL	1	M 559
15	911 571 085 01	Luftkanal	/LL	1	
(15)	911 571 086 01	Luftkanal	/RL	1	
16	911 571 189 00	Dichtring		1	
17	914 572 123 10	Luftschlauch		2	

Pos	Teilenummer	Benennung	Bemerkung	St	Modellangabe
18	901 572 913 01	Dichtring		2	
19	911 571 051 00	Anschlussflansch		2	
20	911 571 347 01	Luftverteiler	/L	1	
(20)	911 571 348 01	Luftverteiler	/R	1	
21	999 591 574 02	Blechmutter B 4,8		4	
22	900 143 039 02	Blechschraube BZ 4,8 X 19		4	
22	N 013 969 8	Blechschraube BZ 4,8 X 16	/RL	2	M 559
22	900 143 039 02	Blechschraube BZ 4,8 X 19	/RL	2	M 559
23	N 011 523 5	Scheibe A 5,3	/RL	5	M 559
24	901 571 921 00	Spannring		16	
25	999 512 162 02	Klemmfeder		8	
26	477 819 343	Federklammer		4	
27	911 572 114 00	Steuerbowdenzug		2	
28	911 612 863 00	Kabeltülle		1	
		- ENDE -			

Pos	Teilenummer	Benennung	Bemerkung	St	Modellangabe

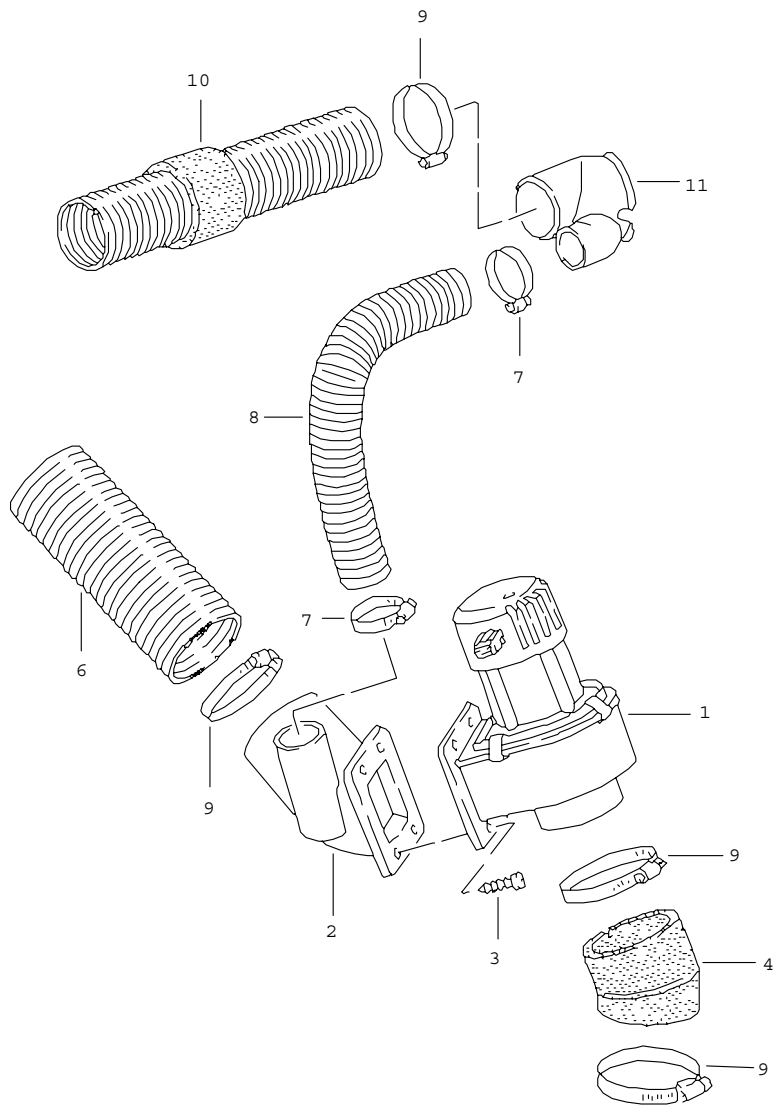

Pos	Teilenummer	Benennung	Bemerkung	St	Modellangabe
		Zusatzgebläse Luftführung	7		CARRERA M 63 SPEEDSTER
(1)	911 624 043 02	Radialgebläse	/L	1	
1	911 624 044 02	Radialgebläse	/R	1	
(2)	911 571 137 00	Doppelstutzen	/L	1	
2	911 571 138 00	Doppelstutzen	/R	1	
(2)	911 573 231 00	Luftverteiler	/L	1	M 637/ SPEEDSTER
(2)	911 573 232 00	Luftverteiler		1	M 637/ SPEEDSTER
3	999 919 018 00	Schraube 3,5 X 10		8	
4	930 571 101 01	Heizluftstutzen		2	
6	914 572 123 10	Luftschlauch		2	
7	999 512 356 02	Schlauchschelle 25-40/9		4	
8	A 911 572 223 00	Luftschlauch 36 X 200	87	2	
8	911 572 223 00	Luftschlauch LW 38 X 240		2	
8	A 911 573 211 00	Luftschlauch	/L	1	M 637/
8	911 571 228 00	Luftschlauch 36 X 390	37	1	SPEEDSTER/M6
8	A 911 571 226 00	Luftschlauch 36 X 160	/R	1	M 637/ SPEEDSTER
9	999 512 349 02	Schlauchschelle 50-70/9		X	
10	911 573 115 00	Schlauch $=60 X 420		1	
(11)	911 572 259 00	Luftverteiler	/L	1	
11	911 572 260 00	Luftverteiler Seitendüse	/R	1	
		- ENDE -			

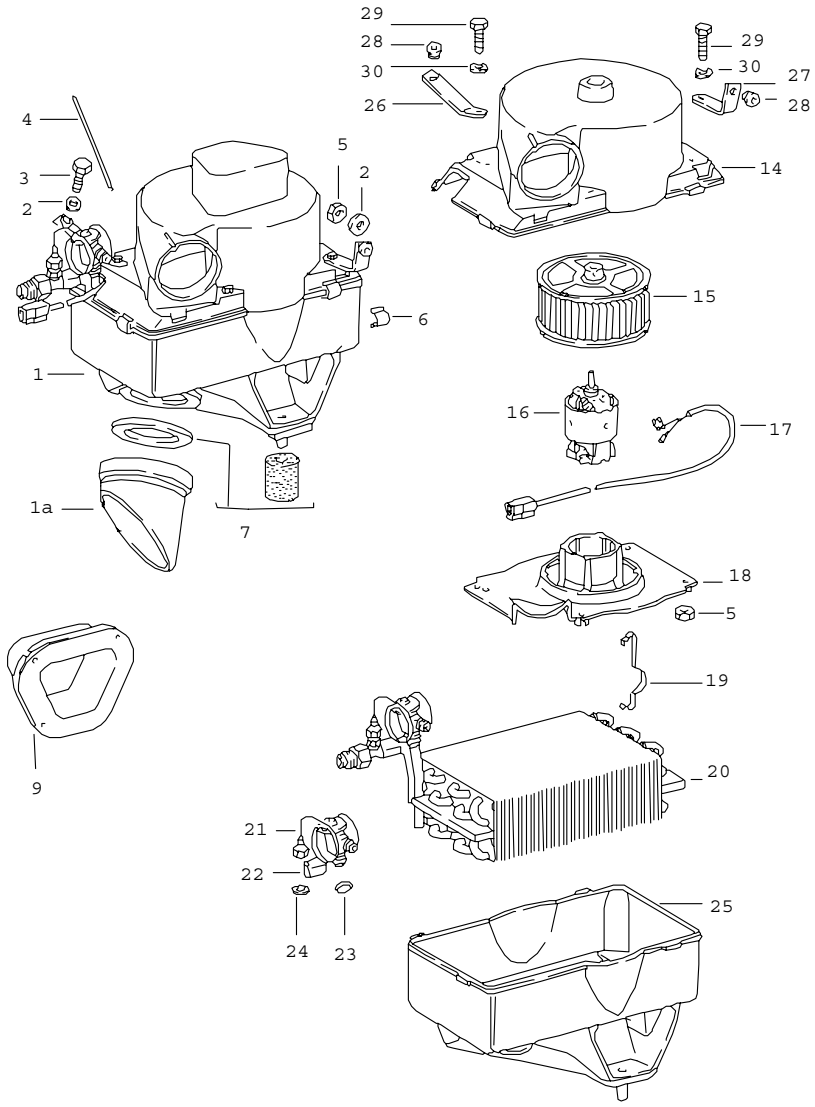

Pos	Teilenummer	Benennung	Bemerkung	St	Modellangabe
		Klimaanlage Verdampfergehäuse Einzelteile			
-	911 573 915 04	Klimaanlage zum nachträglichen Einbau	/LL	1	CARRERA
1	911 573 021 04	Verdampfergehäuse	/LL 9	1	TURBO CARRERA M 55
(1)	911 573 022 04	Verdampfergehäuse	/RL 9	1	TURBO CARRERA M 55
1A	901 501 631 30	Rohrstutzen	/LL	1	
2	900 151 003 02	Scheibe A 6,4	/LL	2	
(2)	N 042 121 1	Zahnscheibe A 6,4	/RL	2	
3	900 075 057 02	Sechskantschraube M 6 X 16		1	
4	901 573 903 00	Führungsrohr		1	
5	900 076 010 02	Sechskantmutter M 6		5	
6	901 573 904 00	Spannfeder		4	
-	911 573 135 37	Schutzkappe	/RL	1	
-	911 573 131 39	Wasserablauftülle	/RL	1	
-	911 573 143 00	Gummitülle	/RL	1	
7	901 573 901 00	Teilesatz bestehend aus: Dichtring Beilage	/LL	1 1 2	
(9)	911 573 073 01	Stutzen mit Halter	/LL 9	1	TURBO/ CARRERA M 55
11	911 618 151 00	Thermobimetallschalter	/LL	1	
(14)	911 573 923 00	Gehäusedeckel	/LL	1	
(14)	911 573 924 00	Gehäusedeckel	/RL	1	
15	901 573 906 00	Lüfter	/RL	1	
(15)	911 624 906 00	Gebläse mit POS.16	/LL	1	

Pos	Teilenummer	Benennung	Bemerkung	St	Modellangabe	Pos	Teilenummer	Benennung	Bemerkung	St	Modellangabe
16	911 624 899 00	Elektromotor	/RL	1							
17	901 612 084 00	Kabelstrang	/RL	1							
17	911 612 984 00	Kabelstrang	/LL	1							
18	911 573 323 00	Motorhalter	/RL	1							
(18)	911 573 927 00	Motorhalter	/LL	1							
19	901 624 903 00	Klammer		4							
(20)	911 573 929 00	Verdampfer	/LL	1							
(20)	911 573 929 01	Verdampfer	/RL	1							
21	911 573 925 00	Expansionsventil		1							
22	901 573 914 00	Schelle		1							
23	999 707 250 40	O-Ring 10,52 X 1,8		1							
24	W 901 573 916 00	Dichtung		1							
24	911 573 916 00	O-Ring 7/16"		1							
25	901 573 908 00	Gehäuse Unterteil	/LL	1							
(25)	911 573 122 00	Gehäuse Unterteil	/RL	1							
26	911 572 473 00	Befestigungswinkel	/LL	1							
27	911 572 471 00	Befestigungswinkel	/LL	1							
28	901 573 133 00	Gummitülle		2							
29	N 010 217 9	Sechskantschraube M 6 X 20		4							
30	N 012 226 5	Federscheibe B 6		4							
(30)	N 042 131 1	Zahnscheibe J 8,2		1							
		- ENDE -									

Modell	Jahr	HG	UG	Bildtafel	Einschränkungen	Update	14:59	17.08.2006	PORSCHE PET PORSCHE
911	89	8	13	813-10		203			

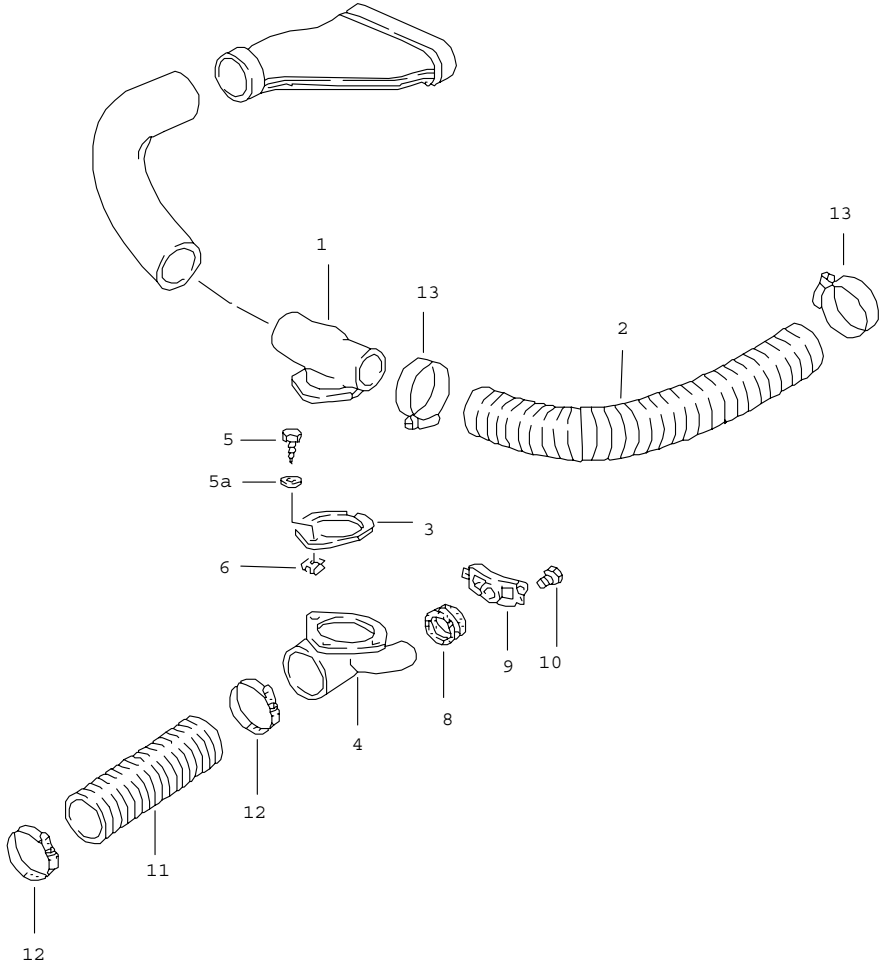

Pos	Teilenummer	Benennung	Bemerkung	St	Modellangabe
		Kühlluftführung Linkslenker			
1	911 573 179 01	Luftverteiler		1	
2	911 573 117 00	Luftschlauch 60 X 750		1	
3	911 573 173 00	Dichtung		1	
4	911 573 181 01	Rohrstutzen		1	
5	900 143 007 02	Blechschraube B 4,2 X 13		2	
(5)	900 143 047 07	Blechschraube B 4,2 X 19		1	
5A	900 025 003 02	Unterlegscheibe A 5,3		3	
6	999 591 457 02	Blechmutter B 4,2		3	
8	911 573 185 00	Gummitülle		2	
9	911 573 183 00	Fussausströmer		1	
10	N 010 207 6	Sechskantschraube M 5 X 12	87	2	
10	900 143 007 02	Blechschraube	87	2	
10	900 143 007 02	Blechschraube B 4,2 X 13	88-	4	
11	911 571 240 01	Luftschlauch		1	
12	A 999 512 351 02	Schlauchschelle 76-92 X 9		2	
12	999 512 351 02	Schlauchschelle 70-90/9		1	
13	999 512 349 02	Schlauchschelle 50-70/9		2	
		- ENDE -			

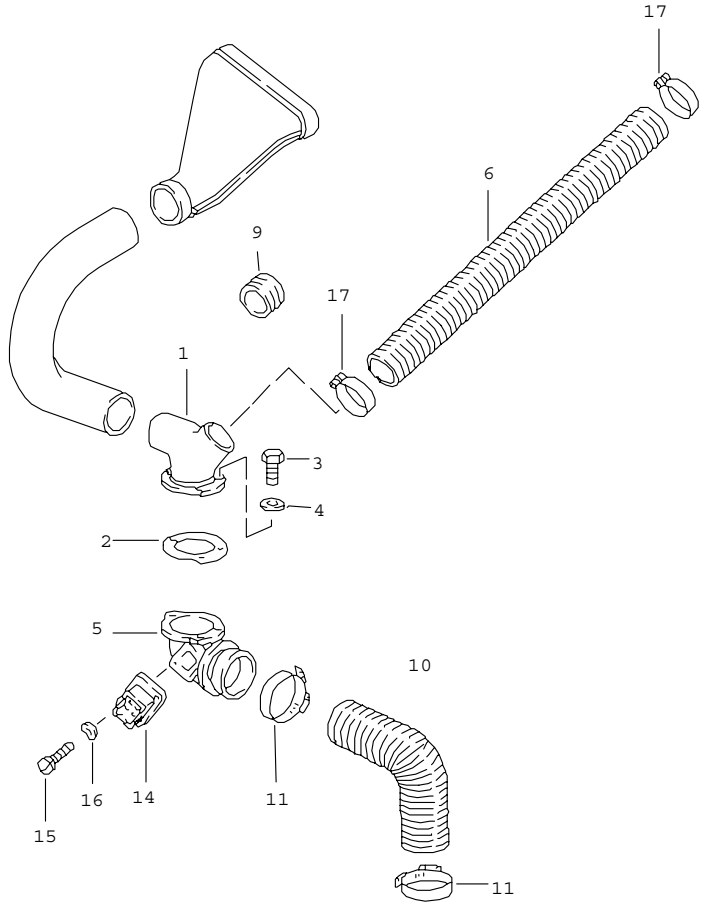

Pos	Teilenummer	Benennung	Bemerkung	St	Modellangabe
		Kühlluftführung Rechtslenker			
1	A 911 573 180 01	Luftverteiler		1	
		F >>91KS1 00092			COUPE
		F >>91KS1 40075			TARGA
		F >>91KS1 50079			CABRIO
		F >>93KS0 00068			TURBO COUPE
		F >>93KS0 20062			TURBO CABRIO
		F >>93KS0 10060			TURBO TARGA
(1)	911 573 032 01	Luftverteiler		1	
		mitverwenden:		1	
		F >>91KS1 00092			COUPE
		F >>91KS1 40075			TARGA
		F >>91KS1 50079			CABRIO
		F >>93KS0 00068			TURBO COUPE
		F >>93KS0 20062			TURBO CABRIO
		F >>93KS0 10060			TURBO TARGA
-	911 573 088 02	Rohrstutzen		1	
2	901 572 527 00	Dichtscheibe		2	
		F >>91KS1 00092			COUPE
		F >>91KS1 40075			TARGA
		F >>91KS1 50079			CABRIO
		F >>93KS0 00068			TURBO COUPE
		F >>93KS0 20062			TURBO CABRIO
		F >>93KS0 10060			TURBO TARGA
3	N 010 207 6	Sechskantschraube M 5 X 12		3	
		F >>91KS1 00092			COUPE
		F >>91KS1 40075			TARGA
		F >>91KS1 50079			CABRIO
		F >>93KS0 00068			TURBO COUPE
		F >>93KS0 20062			TURBO CABRIO
		F >>93KS0 10060			TURBO TARGA
(3)	900 187 013 02	Blechschraube B 4,2 X 13		3	
		F 91KS1 00093>>			COUPE
		F 91KS1 40076>>			TARGA
		F 91KS1 50080>>			CABRIO
		F 93KS0 00069>>			TURBO COUPE
		F 93KS0 20063>>			TURBO CABRIO
		F 93KS0 10061>>			TURBO TARGA
4	N 011 523 5	Scheibe A 5,3		3	
		F >>91KS1 00092			COUPE
		F >>91KS1 40075			TARGA
		F >>91KS1 50079			CABRIO
		F >>93KS0 00068			TURBO COUPE
		F >>93KS0 20062			TURBO CABRIO
		F >>93KS0 10060			TURBO TARGA

Pos	Teilenummer	Benennung	Bemerkung	St	Modellangabe
4	900 025 002 02	Scheibe A 4,3 F 91KS1 00093>> F 91KS1 40076>> F 91KS1 50080>> F 93KS0 00069>> F 93KS0 20063>> F 93KS0 10061>>		3	 COUPE TARGA CABRIO TURBO COUPE TURBO CABRIO TURBO TARGA
5	A 911 573 088 01	Rohrstutzen F >>91KS1 00092 F >>91KS1 40075 F >>91KS1 50079 F >>93KS0 00068 F >>93KS0 20062 F >>93KS0 10060		1	 COUPE TARGA CABRIO TURBO COUPE TURBO CABRIO TURBO TARGA
(5)	911 573 088 02	Rohrstutzen mitverwenden: F >>91KS1 00092 F >>91KS1 40075 F >>91KS1 50079 F >>93KS0 00068 F >>93KS0 20062 F >>93KS0 10060		1 1	 COUPE TARGA CABRIO TURBO COUPE TURBO CABRIO TURBO TARGA
-	911 573 032 01	Luftverteiler		1	
6	911 573 118 00	Luftschlauch $=60 X 950		1	
7	999 591 457 02	Blechmutter B 4,2 F 91KS1 00093>> F 91KS1 40076>> F 91KS1 50080>> F 93KS0 00069>> F 93KS0 20063>> F 93KS0 10061>>		3	 COUPE TARGA CABRIO TURBO COUPE TURBO CABRIO TURBO TARGA
9	999 702 062 50	Tülle		1	
10	A 911 573 523 02	Luftschlauch	87	1	
10	911 573 523 02	Luftschlauch		1	
11	A 999 512 351 02	Schlauchschelle		2	
11	999 512 351 02	Schlauchschelle 70-92/9		2	
14	911 618 151 00	Thermobimetallschalter		1	
15	900 146 011 02	Linsenschraube AM 4 X 10		2	
16	N 012 224 3	Federscheibe A 4		2	
17	999 512 349 02	Schlauchschelle 50-70/9 - ENDE -		2	

Modell	Jahr	HG	UG	Bildtafel	Einschränkungen	Update	14:59	17.08.2006	PORSCHE PET PORSCHE
911	89	8	13	813-15		203			

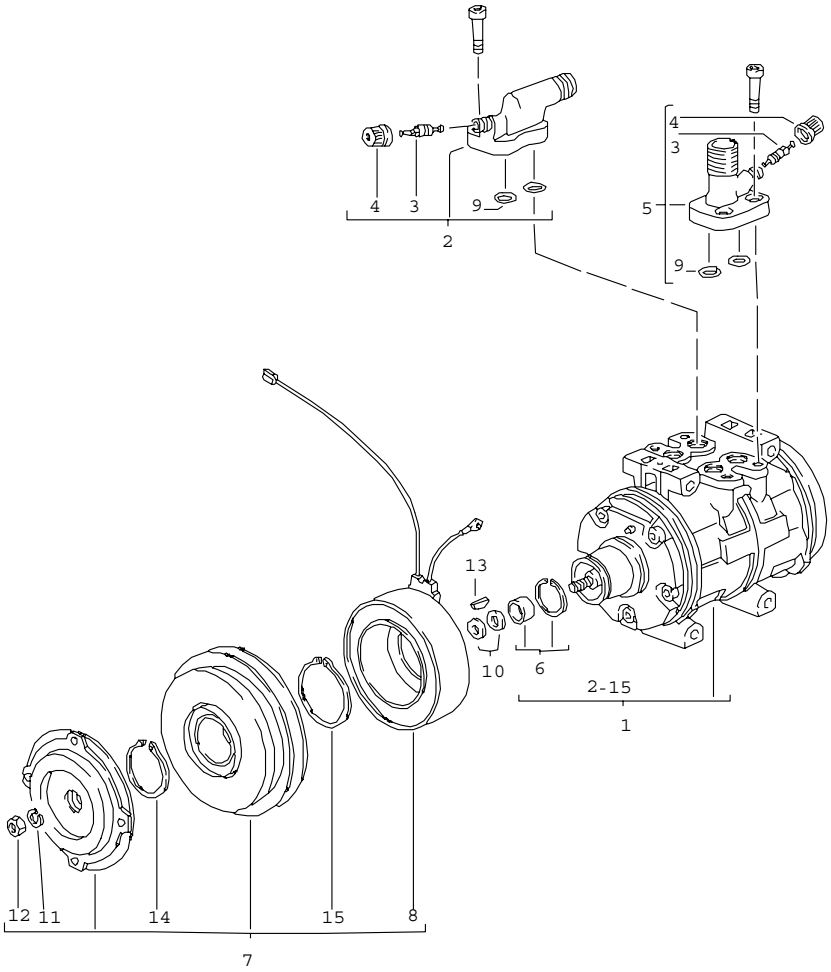

Pos	Teilenummer	Benennung	Bemerkung	St	Modellangabe
		Kompressor			
1	930 126 021 01	Kompressor komplett		1	
2	930 126 925 00	Druckventil		1	
3	928 573 908 03	Ventileinsatz		2	
4	928 573 909 02	Verschlusskappe		2	
5	930 126 923 00	Saugventil		1	
6	930 126 921 00	Satz Wellendichtung		1	
7	930 126 903 00	Kupplung komplett		1	
8	930 126 907 00	Magnetspule		1	
9	944 126 935 01	O-Ring		4	
10	477 298 829	Distanzscheibe 0,1 MM		X	
(10)	477 298 829 A	Distanzscheibe 0,2 MM		X	
(10)	477 298 829 B	Distanzscheibe 0,5 MM		X	
(10)	477 298 829 C	Distanzscheibe 0,8 MM		X	
(10)	477 298 829 B	Distanzscheibe 1,0 MM		X	
11	900 027 015 02	Federring B 8		1	
12	N 011 008 8	Sechskantmutter M 8		1	
13	944 126 905 00	Feder		1	
14	477 298 843	Sicherungsring $ 37 MM		1	
15	477 298 841	Sicherungsring $ 45,8 MM		1	
		- ENDE -			

Modell	Jahr	HG	UG	Bildtafel	Einschränkungen	Update	14:59	17.08.2006	PORSCHE	PET	PORSCHE
911	89	8	13	813-20		203					

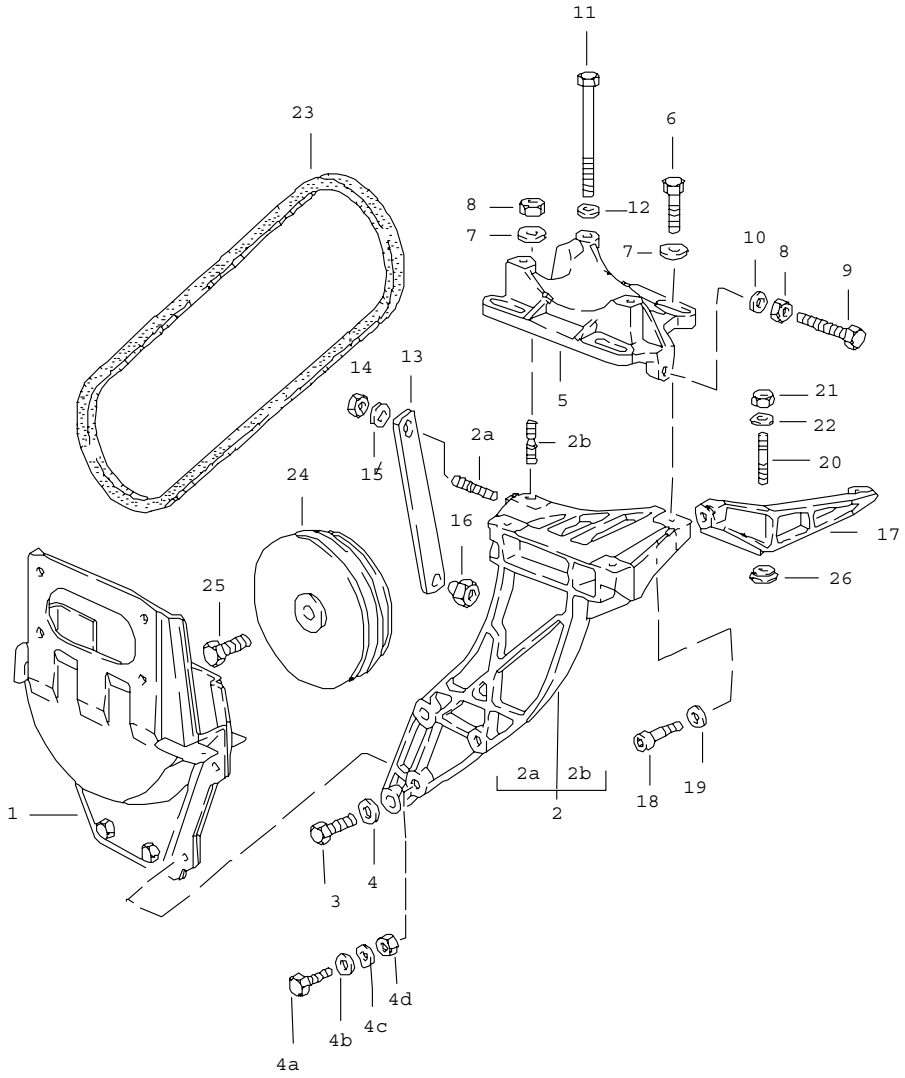

Pos	Teilenummer	Benennung	Bemerkung	St	Modellangabe
		Kompressor Aufnahme Antrieb			
1	-	siehe Gruppe 1/09/00			
2	930 126 015 00	Träger		1	
2A	999 062 073 02	Stiftschraube M 8 X 16		1	
2B	900 081 019 02	Stiftschraube M 8 X 25		1	
3	N 010 289 4	Sechskantschraube M 10 X 32		2	
4	A 900 025 008 09	Scheibe		2	
4	900 025 008 09	Scheibe 10,5		2	
4A	900 075 085 02	Sechskantschraube M 8 X 20		2	TURBO
4B	900 025 007 02	Scheibe 8,4 X 16 X 1,6		2	
4C	N 012 229 3	Federscheibe A 8		2	
4D	900 910 097 02	Sicherungsmutter M 8		2	
5	930 126 118 01	Kompressorplatte		1	CARRERA
(5)	930 126 119 00	Kompressorplatte		1	TURBO
6	N 010 335 5	Sechskantschraube M 8 X 35		3	
7	900 223 001 02	Scheibe 8,4		4	
8	900 076 025 02	Sechskantmutter M 8		2	
9	N 040 237 1	Sechskantschraube M 8 X 55		1	
10	900 025 007 02	Scheibe 8,4		1	
11	N 010 388 3	Sechskantschraube M 8 X 90		3	

Pos	Teilenummer	Benennung	Bemerkung	St	Modellangabe	Pos	Teilenummer	Benennung	Bemerkung	St	Modellangabe
12	900 025 007 02	Scheibe 8,4		3							
13	911 126 124 02	Abstützstrebe		1							
14	900 076 025 02	Sechskantmutter M 8		1							
15	900 025 007 02	Scheibe 8,4		1							
16	964 126 125 20	Mutter		1							
17	930 126 116 02	Befestigungswinkel		1							
18	999 218 009 02	Zylinderschraube mikroverkapselt M 8 X 40		1							
19	900 025 007 02	Scheibe 8,4		1							
20	999 062 127 02	Stiftschraube BM 6 X 25		2							
21	900 910 096 02	Sicherungsmutter M 6		2							
22	N 011 666 7	Scheibe 6,4		2							
23	999 192 254 50	Keilriemen		1	CARRERA						
23	999 192 255 50	Keilriemen		1	TURBO						
24	-	siehe Gruppe 1/02/00									
25	-	siehe Gruppe 1/02/00									
26	930 126 135 01	Scheibe 6,1		2							
		- ENDE -									

Modell	Jahr	HG	UG	Bildtafel	Einschränkungen	Update	14:59	17.08.2006	PORSCHE	PET	PORSCHE
911	89	8	13	813-40		203					

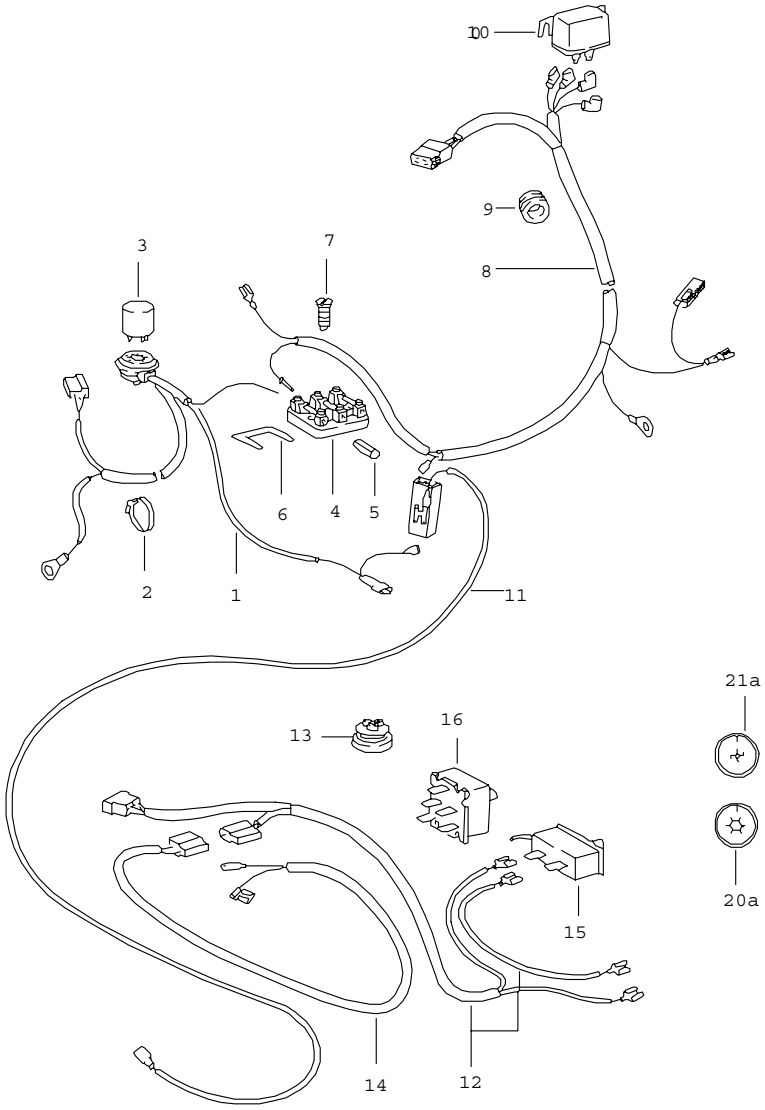

Pos	Teilenummer	Benennung	Bemerkung	St	Modellangabe
		Elektrikteile für Klimaanlage			
1	-	siehe Gruppe 9/02/12			
2	999 513 008 40	Kabelbinder		1	
3	-	siehe Gruppe 9/02/00			
4	911 612 093 05	Sicherungsdose dreifach		1	
5	-	siehe Gruppe 9/02/00			
6	-	siehe Gruppe 9/02/00			
7	900 146 009 02	Linsenschraube AM 4 X 12		2	
8	911 612 078 04	Kabelstrang NR.78		1	
9	999 702 119 50	Gummitülle		1	
10	A 911 615 103 01	Relais	-88	1	
(10)	911 615 103 01	Relais mit Sicherung		1	
12	-	siehe Gruppe 9/02/14			
13	-	siehe Gruppe 8/13/01			
14	-	siehe Gruppe 8/13/05			
15	-	siehe Gruppe 9/03/06			
16	-	siehe Gruppe 9/03/06			
20A	-	siehe Gruppe 9/03/06			
21A	-	siehe Gruppe 9/03/06			
		- ENDE -			

Modell	Jahr	HG	UG	Bildtafel	Einschränkungen	Update	15:00	17.08.2006	PORSCHE PET PORSCHE
911	89	8	13	813-45		203			

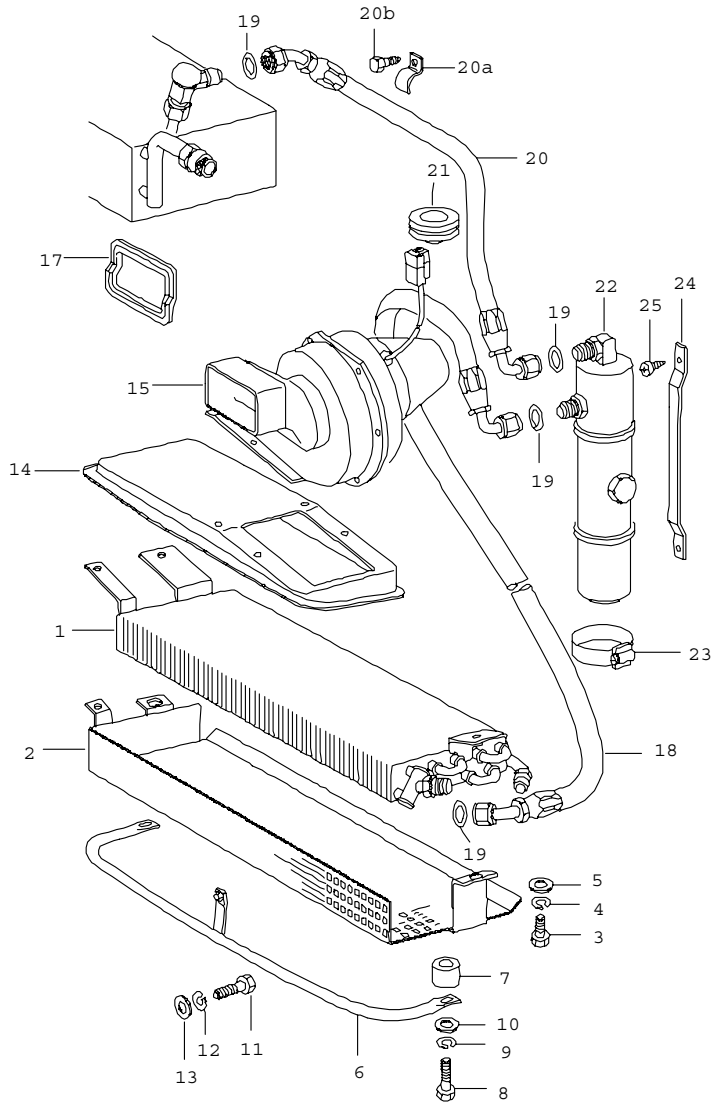

Pos	Teilenummer	Benennung	Bemerkung	St	Modellangabe
		Kondensator Leitungen Zubehör/Sonstiges	/V		
1	911 573 056 03	Kondensator		1	
2	911 573 058 01	Steinschlagschutz		1	
3	900 075 057 02	Sechskantschraube M 6 X 16		3	
4	N 012 007 2	Federring B 6		3	
5	N 011 524 7	Scheibe 6,4		3	
6	911 573 055 00	Rammschutz		1	
7	911 573 513 01	Distanzstück		2	
8	N 040 281 1	Sechskantschraube M 10 X 45		2	
9	900 027 016 02	Federring B 10		2	
10	900 151 026 02	Scheibe B 10,5		2	
11	900 075 085 02	Sechskantschraube M 8 X 20		1	
12	900 027 015 02	Federring B 8		1	
13	900 025 007 02	Scheibe B 8,4		1	
14	911 501 581 01	Luftleitblech		1	
(15)	911 624 013 01	Gebläse		1	
16	911 573 161 00	Ansaugstutzen		1	
17	911 573 515 00	Dichtung		1	
18	911 573 154 03	Schlauchleitung NW 8		1	
19	999 707 247 40	O-Ring NW 8		4	
(20)	911 573 152 03	Schlauchleitung NW 8	/LL	1	
(20)	911 573 159 01	Schlauchleitung NW 10	/RL	1	

Pos	Teilenummer	Benennung	Bemerkung	St	Modellangabe	Pos	Teilenummer	Benennung	Bemerkung	St	Modellangabe
20A	999 511 061 02	Befestigungsschelle		4							
20B	900 187 025 02	Sechskantblechschraube B 5,5 X 13		2							
20B	900 075 145 02	Sechskantschraube M 5 X 16		2							
-	900 076 027 02	Sechskantmutter M 5		2							
21	901 573 143 00	Gummitülle		1							
22	A 911 573 939 03	Trockner		1							
22	911 573 939 03	Flüssigkeitsbehälter		1							
23	901 573 141 00	Schlauchklemme		2							
24	901 573 140 00	Haltebügel		1							
25	900 143 029 02	Linsenblechschraube B 4,2 X 16		2							
		- ENDE -									

Modell	Jahr	HG	UG	Bildtafel	Einschränkungen	Update	15:00	17.08.2006	PORSCHE	PET	PORSCHE
911	89	8	13	813-50		203					

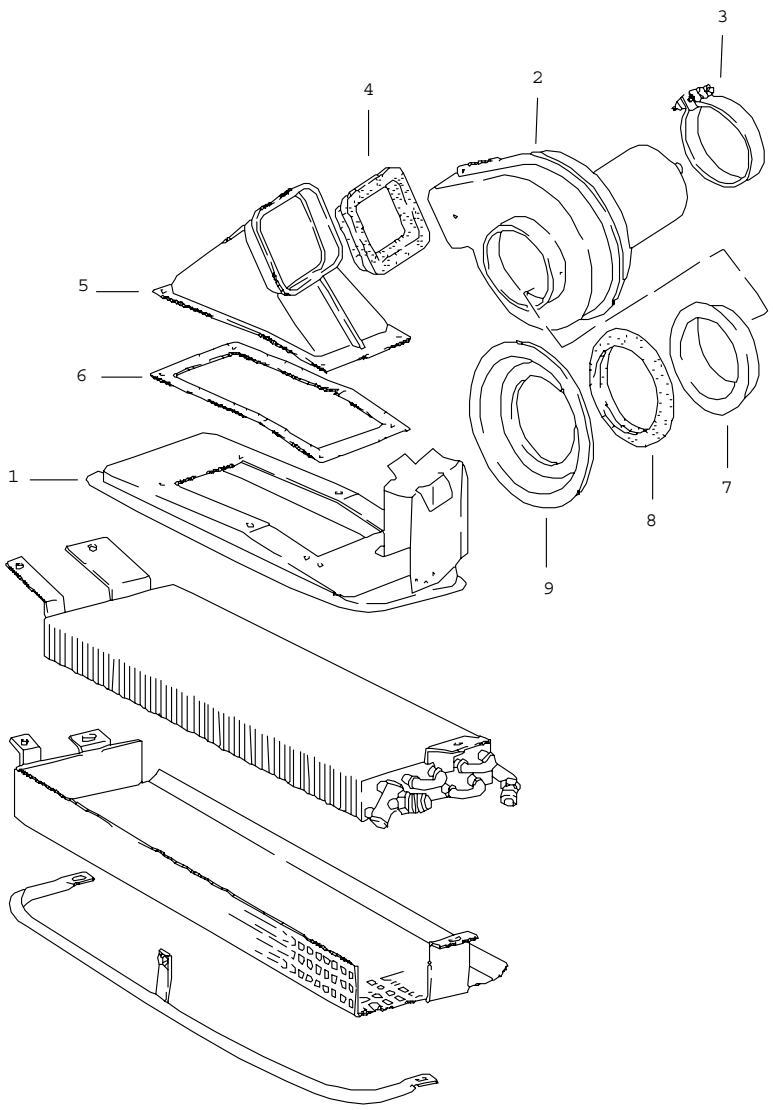

Pos	Teilenummer	Benennung	Bemerkung	St	Modellangabe
		Ventilator vorn	/RL		M 573
1	930 501 057 00	Luftleitblech		1	
2	911 624 151 05	Ventilator		1	
3	999 512 244 02	Spannschelle		1	
4	930 573 171 01	Dichtung		1	
5	930 573 065 00	Luftführung		1	
6	930 573 173 00	Dichtung		1	
7	930 573 511 00	Ansaugstutzen		1	
8	930 573 517 01	Dichtung		1	
9	930 501 593 00	Einsatz		1	
		- ENDE -			

Modell	Jahr	HG	UG	Bildtafel	Einschränkungen	Update	15:00	17.08.2006	PORSCHE	PET	PORSCHE
911	89	8	13	813-55		203					

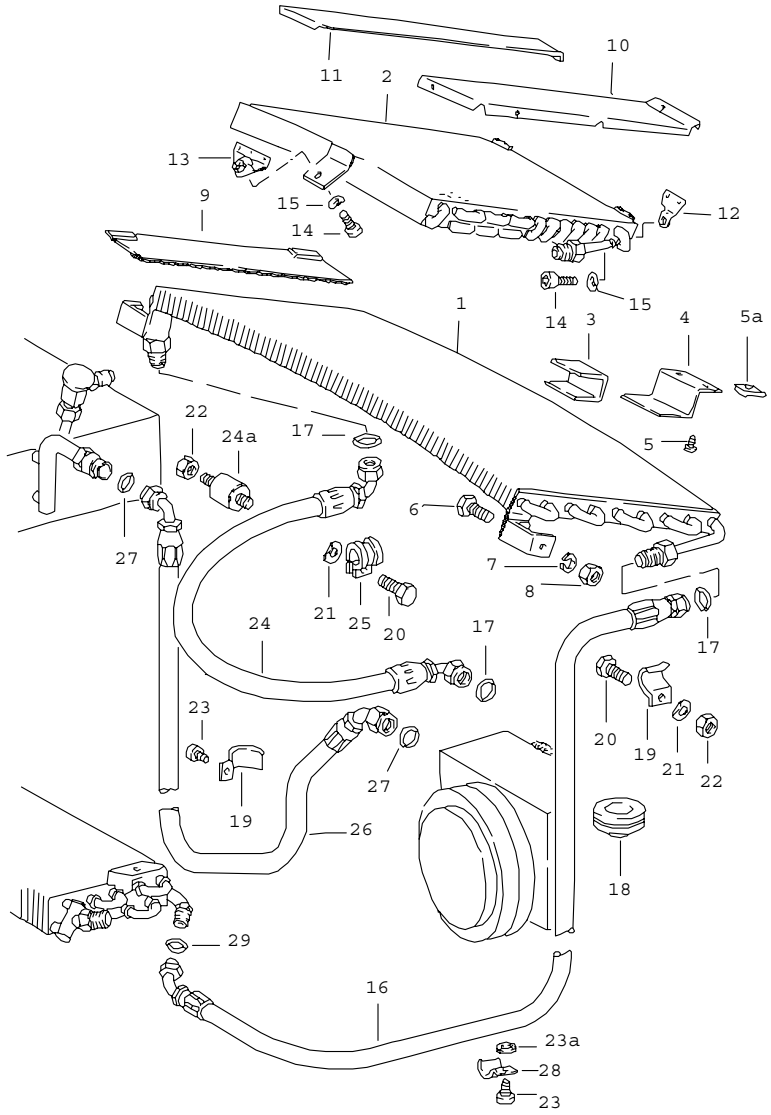

Pos	Teilenummer	Benennung	Bemerkung	St	Modellangabe
		Kondensator Leitungen Zubehör/Sonstiges	/H		
(1)	911 573 057 04	Kondensator mitverwenden: POS.3		1	CARRERA
2	930 573 053 01	Kondensator		1	TURBO
3	911 573 141 00	Moltoprene-Beilage 9 X 65 X 85		1	CARRERA
(4)	911 573 147 00	Winkel		1	CARRERA
(4)	911 573 059 00	Haltebügel		1	
5	900 143 031 02	Linsenblechschraube B 4,2 X 9,5		2	
5A	999 591 575 02	Blechmutter B 4,2		2	CARRERA
6	900 075 145 02	Sechskantschraube M 5 X 15		2	
7	900 025 003 02	Unterlegscheibe A 5,3		2	
8	999 507 248 02	Blechmutter M 5		2	
9	911 573 027 00	Abdeckblech		2	
10	930 512 263 00	Abdeckblech		1	TURBO
11	930 512 264 00	Abdeckblech	/R	1	TURBO
12	930 512 047 01	Halter	1	2	TURBO/ CARRERA M 49
13	930 512 258 00	Befestigungswinkel		1	TURBO
14	900 067 008 02	Zylinderschraube M 6 X 12		3	TURBO
15	N 012 226 5	Federscheibe A 6		3	TURBO
16	911 573 153 05	Schlauchleitung NW 10		1	CARRERA
(16)	930 573 151 03	Schlauchleitung NW 10		1	TURBO
17	999 707 250 40	O-Ring NW 10		3	

Pos	Teilenummer	Benennung	Bemerkung	St	Modellangabe
18	901 573 143 00	Gummitülle		1	
18	901 573 143 00	Gummitülle	/RL	3	
(19)	911 573 144 00	Befestigungsschelle		18	
(19)	999 511 061 02	Befestigungsschelle		10	
20	N 010 207 6	Sechskantschraube M 5 X 12		2	
20	N 010 209 5	Sechskantschraube M 5 X 25 F >>93KS0 00117 F >>93KS0 20070 F >>93KS0 10063		1	TURBO TURBO COUPE TURBO CABRIO TURBO TARGA
20	900 075 145 02	Sechskantschraube M 5 X 16 F 93KS0 00118>> F 93KS0 20071>> F 93KS0 10064>>		1	TURBO TURBO COUPE TURBO CABRIO TURBO TARGA
-	911 573 517 00	Distanzhülse F >>93KS0 00117 F >>93KS0 20070 F >>93KS0 10063		2	TURBO TURBO COUPE TURBO CABRIO TURBO TARGA
21	N 012 005 3	Federring B 5		11	
22	N 011 005 14	Sechskantmutter M 5		11	
22	900 076 025 02	Sechskantmutter M 8		1	
23	900 187 115 02	Kombischraube B 5,5 X 16		16	
(23)	900 075 145 02	Sechskantschraube M 5 X 16		11	
23A	999 704 134 40	Dichtscheibe		13	
-	901 543 423 00	Kantenschutz F >>93KS0 00117 F >>93KS0 20070 F >>93KS0 10063		1	TURBO TURBO COUPE TURBO CABRIO TURBO TARGA
24	911 573 150 03	Schlauchleitung NW 10		1	CARRERA
(24)	930 573 150 04	Schlauchleitung F >>93KS0 00117 F >>93KS0 20070 F >>93KS0 10063		1	TURBO TURBO COUPE TURBO CABRIO TURBO TARGA
(24)	930 573 150 05	Schlauchleitung NW 10 F 93KS0 00118>> F 93KS0 20071>> F 93KS0 10064>>		1	TURBO TURBO COUPE TURBO CABRIO TURBO TARGA
-	999 513 023 40	Kabelbinder 12-27		1	
24A	999 703 312 00	Gummimetallpuffer 15 X 20		1	
25	999 511 080 02	Befestigungsschelle		2	
25	N 020 601 1	Rohrschelle		1	TURBO
-	911 635 093 00	Haltewinkel	/LL	1	
-	911 573 445 00	Halter	/LL	1	
-	N 010 239 11	Sechskantschraube M 8 X 18	/LL	2	
-	900 025 007 02	Scheibe A 8,4	/LL	3	
(26)	911 573 149 03	Schlauchleitung NW 13		1	
-	911 573 525 02	Schlauchleitung	/RL	1	
27	999 707 251 40	O-Ring NW 13		2	
28	911 573 145 00	Befestigungsschelle		10	
(28)	999 511 080 02	Befestigungsschelle		2	
29	999 707 247 40	O-Ring 5/8"		1	

- ENDE -

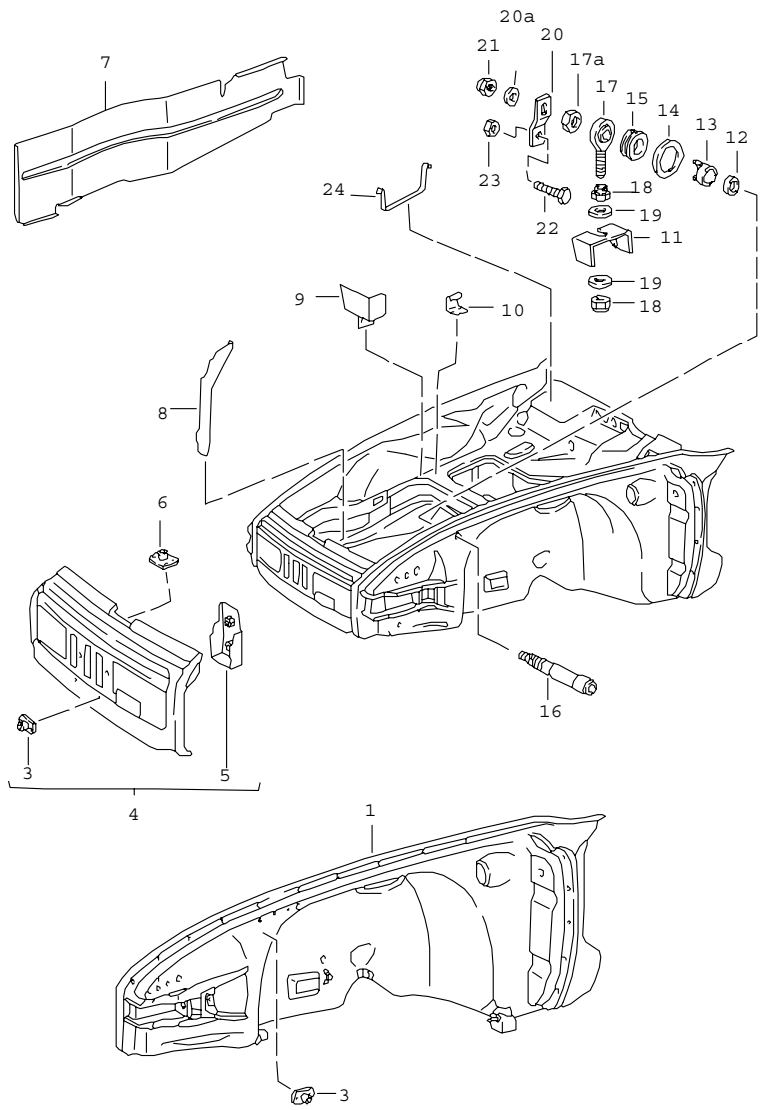

Pos	Teilenummer	Benennung	Bemerkung	St	Modellangabe
		Sondermodell Flachbau Innenhaut vorn	88-		TURBO M506
1	911 599 501 91	Radkasten	/L	1	
(1)	911 599 501 96	Radkasten mitbestellen: POS. 3	/R	1 2	
3	999 505 003 02	Blechmutter M 6		X	
4	930 501 915 00	Querwand mitbestellen: POS. 6		1 2	
5	911 503 937 00	Lagerbock	/L	1	
(5)	911 503 938 00	Lagerbock FUER SCHEINWERFERWELLE	/R	1	
6	999 505 004 02	Blechmutter M 8		2	
8	911 503 947 00	Verstärkungsblech Querwand	/V	1	
9	911 722 921 00	Halter für Wagenheber		1	
10	911 722 921 01	Halter für Gummiband		1	
11	911 503 939 00	Einschweissteil		2	
12	928 303 120 01	Wellendichtring		2	
13	911 503 941 00	Aufnahme Dichtring		2	
14	999 025 062 02	Scheibe 15 X 40 X 2,5 AUF 25 MM AUFBOHREN		2	
15	999 702 031 50	Gummitülle 16 X 25 X 8,5		2	
16	911 503 935 00	Bolzen		2	
17	939 347 301 00	Gelenkkopf		2	
17A	999 084 012 02	Sicherungsmutter		2	
18	999 084 013 02	Sicherungsmutter M 12 X 1,5		4	

Modell	Jahr	HG	UG	Bildtafel	Einschränkungen	Update				
911	89	8	80	880-00		203	15:00	17.08.2006	PORSCHE	PET	PORSCHE

Pos	Teilenummer	Benennung	Bemerkung	St	Modellangabe	Pos	Teilenummer	Benennung	Bemerkung	St	Modellangabe
19	900 025 009 02	Scheibe A 13		4							
20	911 503 949 00	Mitnehmer		2							
20A	900 031 005 02	Scheibe 10,5		2							
21	999 084 016 02	Sicherungsmutter M 10		2							
22	900 075 029 09	Sechskantschraube M 8 X 25		2							
23	999 084 020 02	Sicherungsmutter M 8		2							
24	930 201 931 00	Bügel		1							
		- ENDE -									

Modell	Jahr	HG	UG	Bildtafel	Einschränkungen	Update	15:00	17.08.2006	PORSCHE PET PORSCHE
911	89	8	80	880-20		203			

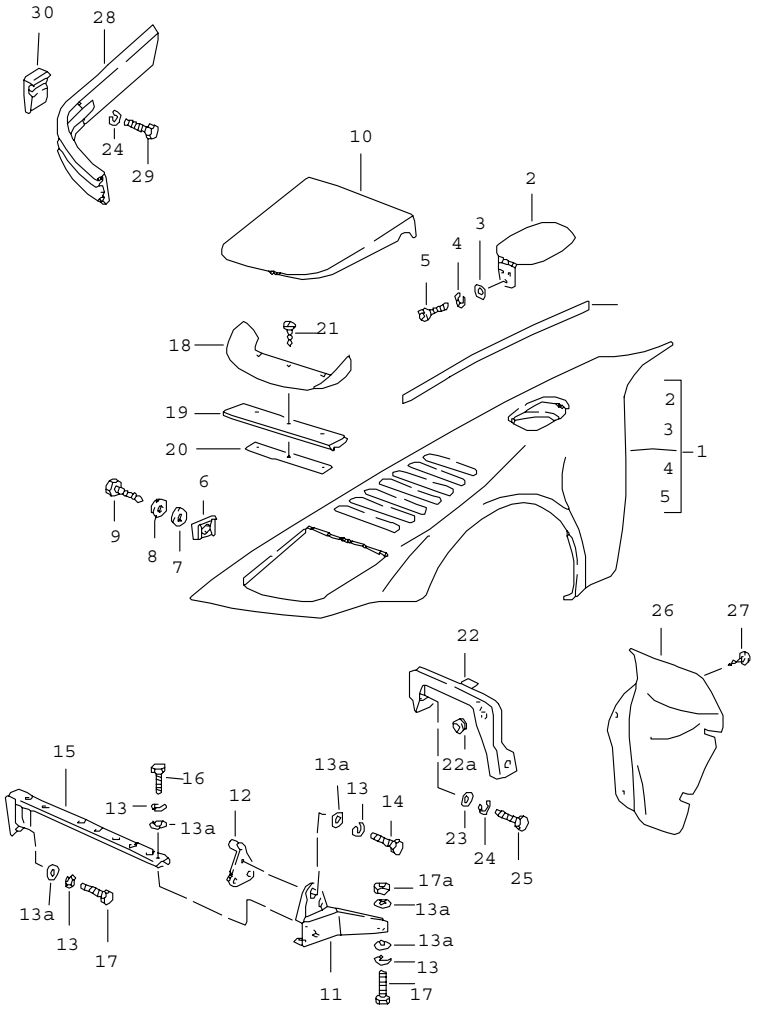

Pos	Teilenummer	Benennung	Bemerkung	St	Modellangabe
		Sondermodell Flachbau Aussenhaut vorn Kotflügel	88-		TURBO M 506
1	930 503 031 05	Vorderkotflügel mit Belüftung	/L	1	
(1)	930 503 031 06	Vorderkotflügel ohne Belüftung	/L	1	
(1)	930 503 032 05	Vorderkotflügel mit Belüftung	/R	1	
(1)	930 503 032 06	Vorderkotflügel ohne Belüftung	/R	1	
2	911 504 931 00	Deckel		1	
3	900 025 003 02	Unterlegscheibe A 5,3		3	
4	N 012 005 3	Federring B 5		3	
5	900 067 051 02	Zylinderschraube M 5 X 10		3	
6	999 591 327 02	Blechmutter B 6,3		32	
7	999 704 157 40	Scheibe		32	
7A	000 043 129 00	Abdichtband		X	
8	900 151 003 02	Scheibe A 6,4		32	
9	900 187 010 02	Blechschraube BZ 6,3 X 19		32	
10	911 503 911 00	Abdeckung	/L	1	
(10)	911 503 912 00	Abdeckung	/R	1	
11	911 503 953 00	Lagerbock	/L	1	
(11)	911 503 954 00	Lagerbock	/R	1	
12	914 750 271 10	Lagerbock		2	
13	N 012 006 4	Federring B 6		18	
13A	N 011 666 7	Scheibe B 6,4		22	

Pos	Teilenummer	Benennung	Bemerkung	St	Modellangabe
14	N 010 210 13	Sechskantschraube M 6 X 10		6	
15	911 503 925 01	Strebe	/L	1	
(15)	911 503 926 00	Strebe	/R	1	
16	999 072 005 09	Sechskantschraube M 6 X 12		2	
17	900 075 057 02	Sechskantschraube M 6 X 16		10	
17A	900 910 012 02	Sicherungsmutter M 6		8	
18	911 503 943 00	Abdeckung	/L	1	
(18)	911 503 944 00	Abdeckung	/R	1	
19	911 503 983 00	Dichtungsgummi		2	
20	911 503 985 00	Abdeckblech		2	
21	900 143 049 07	Blechschraube BZ 3,5 X 9,5		10	
22	911 503 931 01	Halter für Wasserbehälter	/L	1	
(22)	911 504 080 00	Stütze für Signalhorn	/R	1	
22A	999 702 020 50	Gummitülle		2	
23	900 025 007 02	Scheibe A 8,4		4	
24	900 027 015 02	Federring B 8		8	
25	900 075 087 02	Sechskantschraube M 8 X 16		4	
26	911 503 965 00	Abdeckung	/L	1	
(26)	911 503 966 00	Abdeckung	/R	1	
27	900 143 007 02	Blechschraube B 4,2 X 13		4	
31	930 505 921 00	Bugschürze mit Gitter		1	
32	900 075 341 02	Kombischraube M 6 X 25		8	

- ENDE -

Modell	Jahr	HG	UG	Bildtafel	Einschränkungen	Update	15:00	17.08.2006	PORSCHE PET PORSCHE
911	89	8	80	880-25		203			

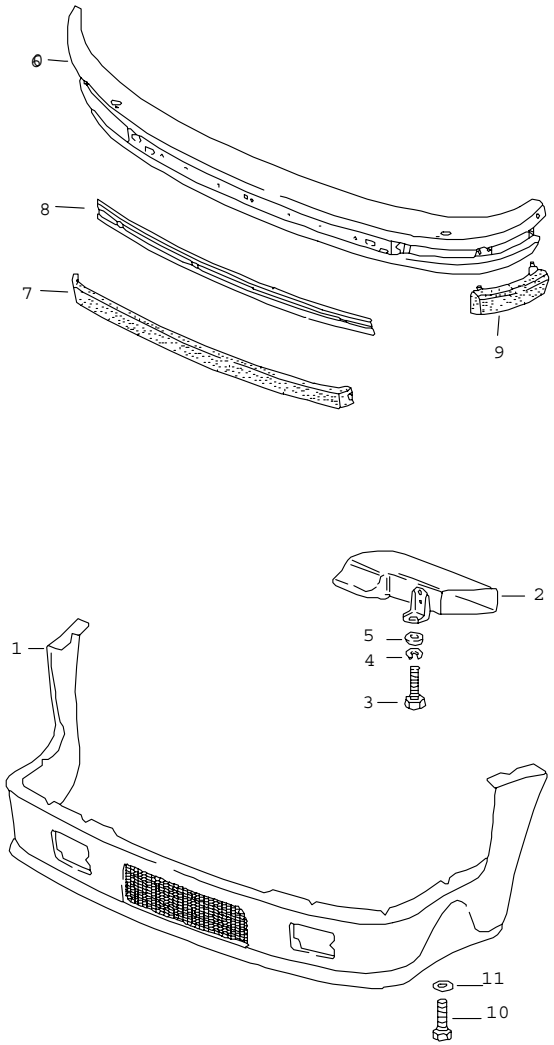

Pos	Teilenummer	Benennung	Bemerkung	St	Modellangabe
		Sondermodell Flachbau Aussenhaut vorn Stossfänger	88-		TURBO M 506
1	930 505 921 00	Bugschürze mit Gitter		1	
2	911 512 919 00	Ansaugstutzen		1	
3	900 075 057 02	Sechskantschraube M 6 X 16		2	
4	N 012 006 4	Federring B6		2	
5	N 011 666 7	Scheibe B 6,4		2	
6	930 505 941 00	Stossfänger ohne Begrenzungsleuchte		1	
(6)	930 505 941 01	Stossfänger mit Begrenzungsleuchte		1	
7	911 505 947 00	Rammschutz für Stossfänger mit Begrenzungsleuchte		1	
8	911 505 149 02	Einlage für Stossfänger mit Begrenzungsleuchte		1	
9	911 505 937 00	Blende	/L	1	
(9)	911 505 938 00	Blende für Stossfänger mit Begrenzungsleuchte	/R	1	
10	900 075 341 02	Kombischraube M6 X 25		8	
11	900 151 008 02	Scheibe B8,4		8	
		- ENDE -			

Modell	Jahr	HG	UG	Bildtafel	Einschränkungen	Update	15:01	17.08.2006	PORSCHE PET PORSCHE
911	89	8	80	880-30		203			

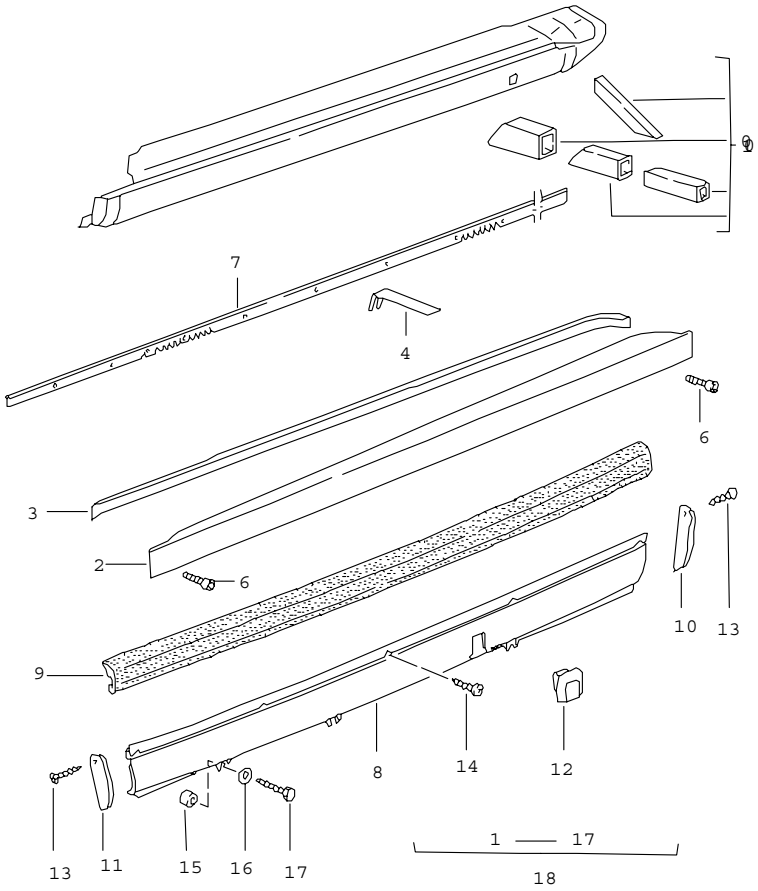

Pos	Teilenummer	Benennung	Bemerkung	St	Modellangabe
		Sondermodell Flachbau Aussenhaut mitte	88-		TURBO M 506
1	911 501 195 01	Verlängerung Wagenheberaufnahme		2	
2	930 503 947 00	Einstiegverkleidung	/L	1	
(2)	930 503 948 00	Einstiegverkleidung	/R	1	
3	930 503 957 00	Verstärkungsblech	/L	1	
(3)	930 503 958 00	Verstärkungsblech	/R	1	
4	930 503 951 00	Halter		6	
6	900 014 066 02	Zylinderschraube M 5 X 18		4	
7	937 571 121 01	Keder		2	
	041	Schwarz			
8	911 559 113 01	Abdeckblende	/L	1	
(8)	911 559 114 01	Abdeckblende	/R	1	
9	930 559 103 01	Gummileiste		2	
10	PCG 559 941 04	Endstück	/H/L /V/R	2	
11	PCG 559 941 04	Endstück	/V/L /H/R	2	
12	911 559 149 02	Kappe		2	
13	900 143 049 07	Blechschraube BZ 3,5 X 9,5		8	
14	900 143 007 02	Blechschraube B 4,2 X 13		10	
15	911 559 145 00	Distanzbuchse 10 MM		X	
15	911 559 145 01	Distanzbuchse 5 MM		X	
16	900 151 007 02	Scheibe B 7,4		6	
17	900 187 032 02	Blechschraube BZ 6,3 X 32	/L	3	

Pos	Teilenummer	Benennung	Bemerkung	St	Modellangabe	Pos	Teilenummer	Benennung	Bemerkung	St	Modellangabe
17	900 187 129 02	Blechschraube B 6,3 X 38	/R	3							
18	930 503 917 00	Einstiegverkleidung	/L	1							
(18)	930 503 918 00	Einstiegverkleidung Einbausatz komplett	/R	1							
		- ENDE -									

Modell	Jahr	HG	UG	Bildtafel	Einschränkungen	Update	15:01	17.08.2006	PORSCHE PET PORSCHE
911	89	8	80	880-40		203			

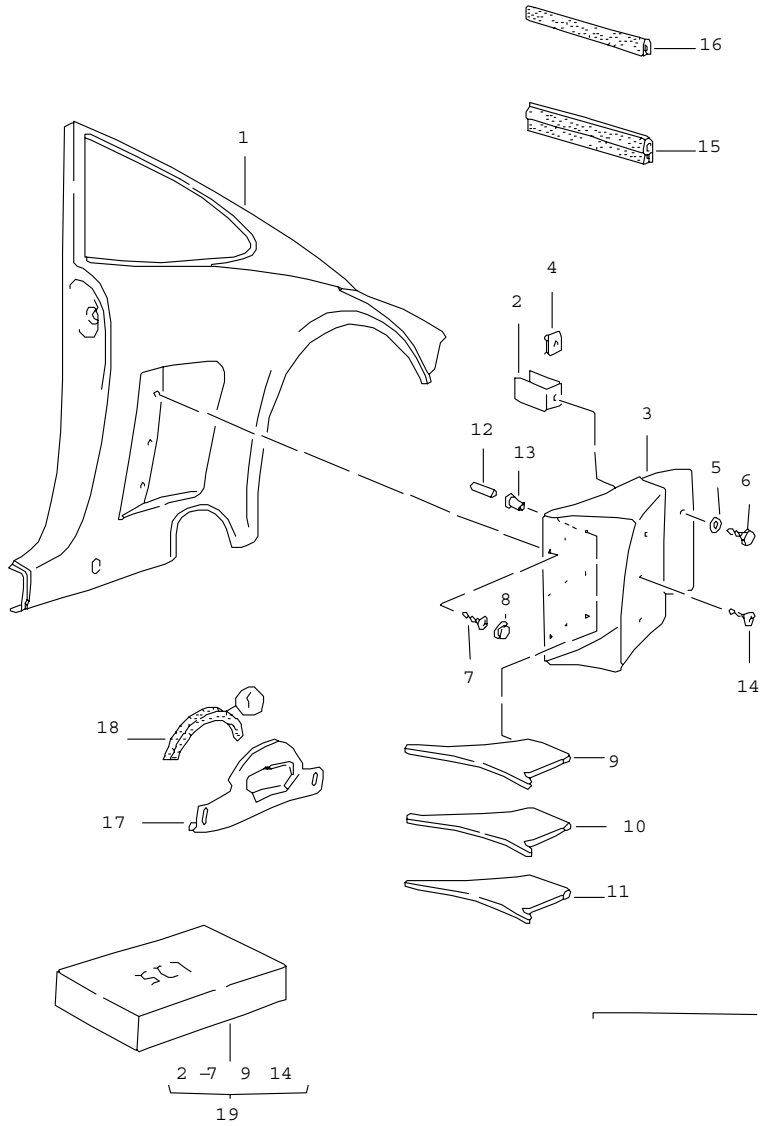

Pos	Teilenummer	Benennung	Bemerkung	St	Modellangabe
		Sondermodell Flachbau Aussenhaut hinten	88-		TURBO M 506
1	930 503 961 02	Seitenteil	/L -88	1	TURBO COUPE
(1)	930 503 962 02	Seitenteil	/R -88	1	TURBO COUPE
(1)	930 503 961 42	Seitenteil	/L	1	TURBO TARGA
(1)	930 503 962 42	Seitenteil	/R	1	TURBO TARGA
(1)	930 503 961 61	Seitenteil	/L	1	TURB.CABRIO
(1)	930 503 962 61	Seitenteil	/R	1	TURB.CABRIO
2	911 503 979 00	Halter		2	
3	911 503 915 10	Luftschacht	/L	1	
(3)	911 503 916 10	Luftschacht	/R	1	
4	999 591 327 02	Blechmutter B 6,3		2	
5	N 011 666 7	Scheibe B 6,4		2	
6	900 187 010 02	Blechschraube BZ 6,3 X 19		2	
7	311 867 167	Blechschraube	/R	4	
8	311 867 169	Abdeckkappe	/R	4	
9	930 503 949 00	Steg oben	/L	1	
10	930 503 949 01	Steg mitte	/L	1	
11	930 503 949 02	Steg unten	/L	1	
(9)	930 503 950 02	Steg	/R	1	
(10)	930 503 950 01	Steg	/R	1	
(11)	930 503 950 00	Steg	/R	1	
12	900 309 004 00	Spannstift		X	
13	999 702 129 40	Hülse		24	
14	900 145 071 07	Blechschraube B 3,5 X 13		6	

Pos	Teilenummer	Benennung	Bemerkung	St	Modellangabe	Pos	Teilenummer	Benennung	Bemerkung	St	Modellangabe
(17)	930 504 754 00	Federdeckel	/R	1							
17	930 504 753 00	Federdeckel	/L	1							
18	911 559 511 00	Dichtung für Federdeckel		2							
19	930 503 901 00	Einbausatz		1							
		- ENDE -									

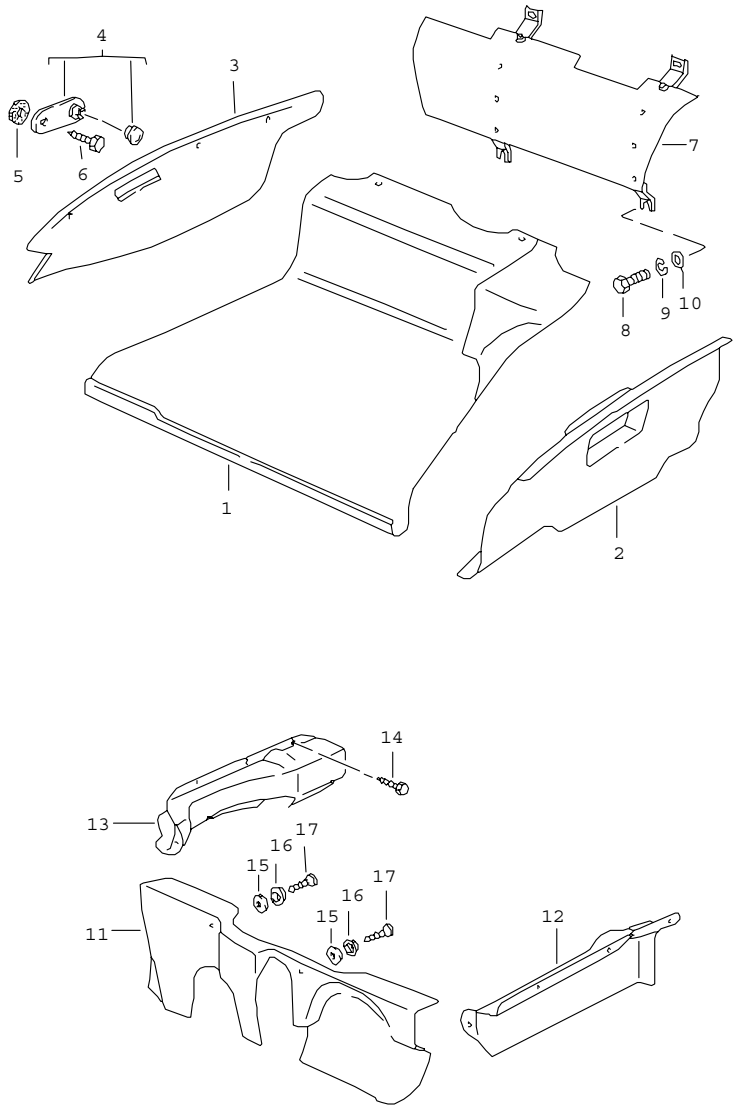

Pos	Teilenummer	Benennung	Bemerkung	St	Modellangabe
		Sondermodell Flachbau Innenausstattung Bugraum	88-		TURBO M 506
1	911 551 925 00	Bugraummatte	/LL	1	
	4FD	Anthrazit			
2	911 551 921 00	Bugraummatte	/L	1	
	4FD	Anthrazit			
3	911 551 923 00	Bugraummatte	/R	1	
	4FD	Anthrazit			
(1)	911 799 551 31	Bugraummatte Teppich Satz	/RL -88	1	
	70E	Schwarz			
4	911 503 075 00	Unterlage MIT DRUCKKNOPF		6	
5	999 704 157 40	Scheibe		6	
6	900 187 010 02	Blechschraube BZ 6,3 X 19		6	
7	911 551 067 03	Kofferraumverkleidung	/LL	1	
(7)	911 551 068 01	Kofferraumverkleidung	/RL	1	
8	900 075 260 02	Sechskantschraube M 6 X 16		4	
9	N 012 007 2	Federring A 6		4	
10	900 151 003 02	Scheibe A 6,4		4	
11	911 503 963 00	Abdeckung	/V	1	
12	911 503 961 00	Abdeckung	/L	1	
13	911 503 962 00	Abdeckung für Gestänge Klappscheinwerfer	/R	1	
14	900 145 044 07	Blechschraube B 4,2 X 22		4	
15	A 999 591 116 07	Kegelscheibe 4,5		2	

Pos	Teilenummer	Benennung	Bemerkung	St	Modellangabe	Pos	Teilenummer	Benennung	Bemerkung	St	Modellangabe
16	999 591 836 17	Druckknopf		2							
17	900 145 071 07	Blechschraube B 3,5 X 13		2							
		- ENDE -									

Modell	Jahr	HG	UG	Bildtafel	Einschränkungen	Update		
911	89	8	98	898-00		203	15:01	17.08.2006

Pos	Teilenummer	Benennung	Bemerkung	St	Modellangabe
		Reparatursätze			
>>	> 911 538 901 13	Schlosssatz		1	COUPE
		bestehend aus:			
		Lenkzündanlassschloss		1	
		Türaussengriff	/L	1	
		mit Schliesszylinder			
		Türaussengriff	/R	1	
		mit Schliesszylinder			
		Handschuhkasten-Schloss		1	
		Sperrschloss		1	
		Ersatzschlüssel		3	
		Schlüsselkarte		1	
		mitbestellen:			
-	944 538 041 00	Schlüsselleuchte		2	
>>	> 911 538 901 13	Schlosssatz		1	TARGA/CABRIO
		bestehend aus:			
		Lenkzündanlassschloss		1	
		Türaussengriff	/L	1	
		mit Schliesszylinder			
		Türaussengriff	/R	1	
		mit Schliesszylinder			
		Handschuhkasten-Schloss		1	
		Sperrschloss		1	
		Schlüsselkarte		1	
		Ersatzschlüssel		3	
		Tankverschluss		1	
		abschliessbar			
		mitbestellen:			
-	944 538 041 00	Schlüsselleuchte		2	
>>	> 911 538 901 11	Schlosssatz		1	CABRIO M 419
		bestehend aus:			
		Lenkzündanlassschloss		1	
		Türaussengriff	/L	1	
		mit Schliesszylinder			
		Türaussengriff	/R	1	
		mit Schliesszylinder			
		Handschuhkasten-Schloss		3	
		Sperrschloss		1	
		Schlüsselkarte		1	
		Ersatzschlüssel		3	
		Tankverschluss		1	
		abschliessbar			
		mitbestellen:			
-	944 538 041 00	Schlüsselleuchte		2	

Modell	Jahr	HG	UG	Bildtafel	Einschränkungen	Update		
911	89	8	98	898-00		203	15:01	17.08.2006

Pos	Teilenummer	Benennung	Bemerkung	St	Modellangabe
>>	> 911 731 901 02	Einbausatz Aussenspiegel zum nachträglichen Einbau bestehend aus:	/LL/R	1	
		Spiegelschale	/R	1	
		Spiegelfuss	/LL/R	1	
		Klemmbacke		1	
		Sechskantschraube M 5 X 10		3	
		Elektro-Montagesatz		1	
		Dichtung		1	
		Unterlage	/R	1	
		Verstärkung	/R	1	
		Hohlniet		2	
		Zylinderschraube mikroverkapselt AM 5 X 35		1	
		Kappe		1	
		Führungsrohr		1	
		Zentrierscheibe unten		1	
		Druckfeder		1	
		Zentrierscheibe oben		1	
		Halter Schwarz		1	
		Kabelstrang Beifahrertür		1	
		Stiftgehäuse 7-polig		1	
		Gummitülle		1	
		Gummitülle 8 X 31 X 7		1	
		Buchsengehäuse 7-polig		1	
		Kippschalter Schwarz		1	
		mitbestellen:			
-	944 731 035 02	Spiegelglas plan		X	
-	944 731 035 04	Spiegelglas plan		X	(S)
-	944 731 035 03	Spiegelglas konvex		X	
-	944 731 035 05	Spiegelglas konvex		X	(S)
>>	> 911 731 927 01	Reparatursatz Aussenspiegel Fahrertür	/LL/L	1	
>>	> 911 731 928 01	Reparatursatz Aussenspiegel Beifahrertür	/LL/R	1	

Modell	Jahr	HG	UG	Bildtafel	Einschränkungen	Update		
911	89	8	98	898-00		203	15:01	17.08.2006

Pos	Teilenummer	Benennung	Bemerkung	St	Modellangabe
>>	> 911 731 931 01	Reparatursatz Aussenspiegel Beifahrertür	/RL/L	1	
>>	> 911 731 932 01	Reparatursatz Aussenspiegel Fahrertür bestehend aus:	/RL/R	1	
		Spiegelschale		1	
		Spiegelfuss		1	
		Klemmbacke		1	
		Sechskantschraube M 5 X 10		3	
		Unterlage		1	
		Verstärkung		1	
		Hohlniet		2	
		Zylinderschraube mikroverkapselt AM 5 X 35		1	
		Kappe		1	
		Führungsrohr		1	
		Zentrierscheibe unten		1	
		Druckfeder		1	
		Zentrierscheibe oben		1	
		Dichtung mitbestellen:		1	
-	944 731 027 01	Elektro-Montagesatz		X	
-	944 731 035 02	Spiegelglas plan		X	
-	944 731 035 04	Spiegelglas plan		X	(S)
-	944 731 035 03	Spiegelglas konvex		X	
-	944 731 035 05	Spiegelglas konvex		X	(S)
		- ENDE -			

Modell	Jahr	HG	UG	Bildtafel	Einschränkungen	Update	15:01	17.08.2006	PORSCHE PET PORSCHE
911	89	9	01	901-00		203			

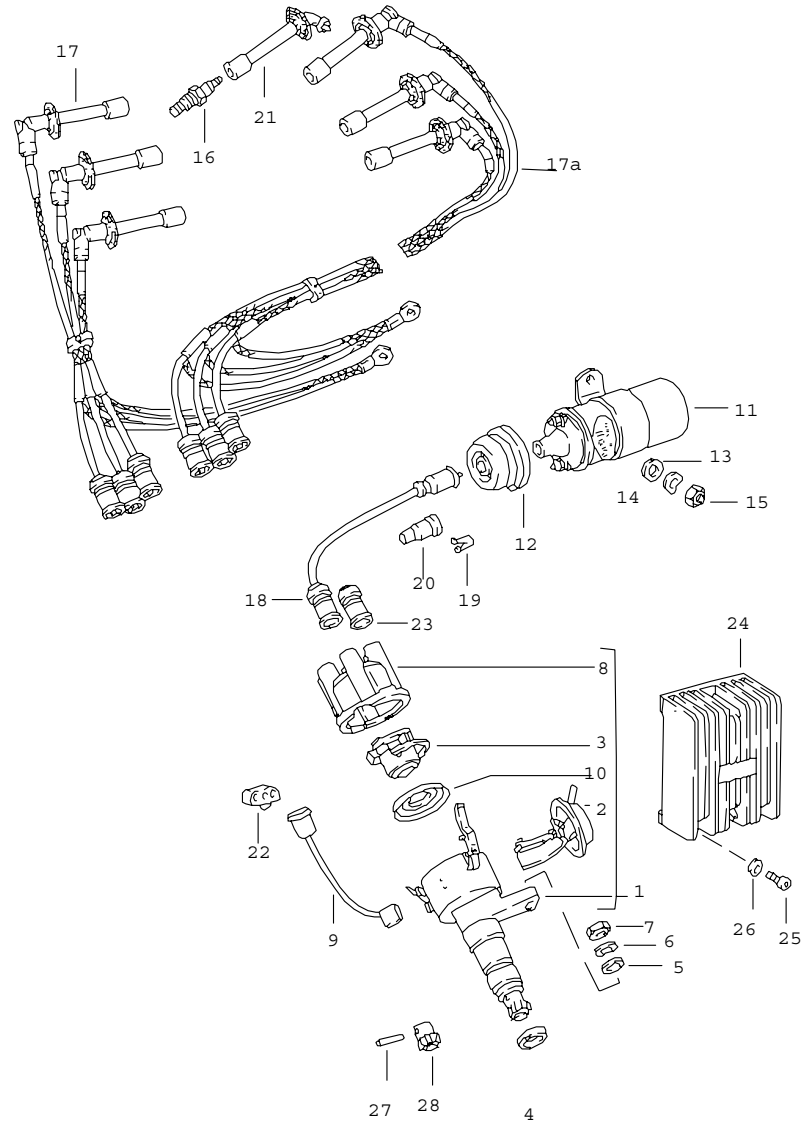

Pos	Teilenummer	Benennung	Bemerkung	St	Modellangabe
		Motorelektrik 1			TURBO
1	> 930 602 103 00	Zündverteiler		1	M30.66
2	930 602 917 00	Unterdruckdose		1	
3	930 602 901 01	Verteilerläufer		1	M30.66
4	911 602 102 01	Dichtring		1	
5	900 025 007 02	Scheibe B 8,4		1	
6	N 012 241 8	Federscheibe B 8		1	
7	900 076 025 02	Sechskantmutter M 8		1	
8	930 602 904 00	Verteilerkappe		1	
9	930 602 907 01	Elektrische Leitung		1	
10	930 602 909 00	Staubschutzdeckel		1	
11	901 602 502 00	Zündtransformator		1	
12	911 602 801 00	Schutzkappe		1	
13	900 025 007 02	Scheibe 8,4		2	
14	N 012 241 8	Federscheibe B 8		2	
15	900 076 025 02	Sechskantmutter M 8		2	
16	* 999 170 128 90	Zündkerze W3DPO		6	
17	911 609 011 07	Satz Zündleitungen	/L	1	
17A	911 609 010 07	Satz Zündleitungen	/R	1	
18	911 609 061 07	Zündleitung		1	
19	911 609 510 00	Kabelstecker		1	
20	999 659 001 40	Wasserschutzkappe		1	
21	911 602 315 00	Zündkerzenstecker		6	
22	901 609 591 00	Kabelhalter		4	
23	122 035 281	Verteilerentstörstecker		7	
24	> 930 602 702 00	Schaltgerät		1	

Pos	Teilenummer	Benennung	Bemerkung	St	Modellangabe	Pos	Teilenummer	Benennung	Bemerkung	St	Modellangabe
25	N 014 703 2	Zylinderschraube M 6 X 18		3							
26	900 031 011 02	Scheibe A 6,4		3							
27	930 602 922 00	Stift		1							
28	930 602 422 03	Ritzel		1							
		- ENDE -									

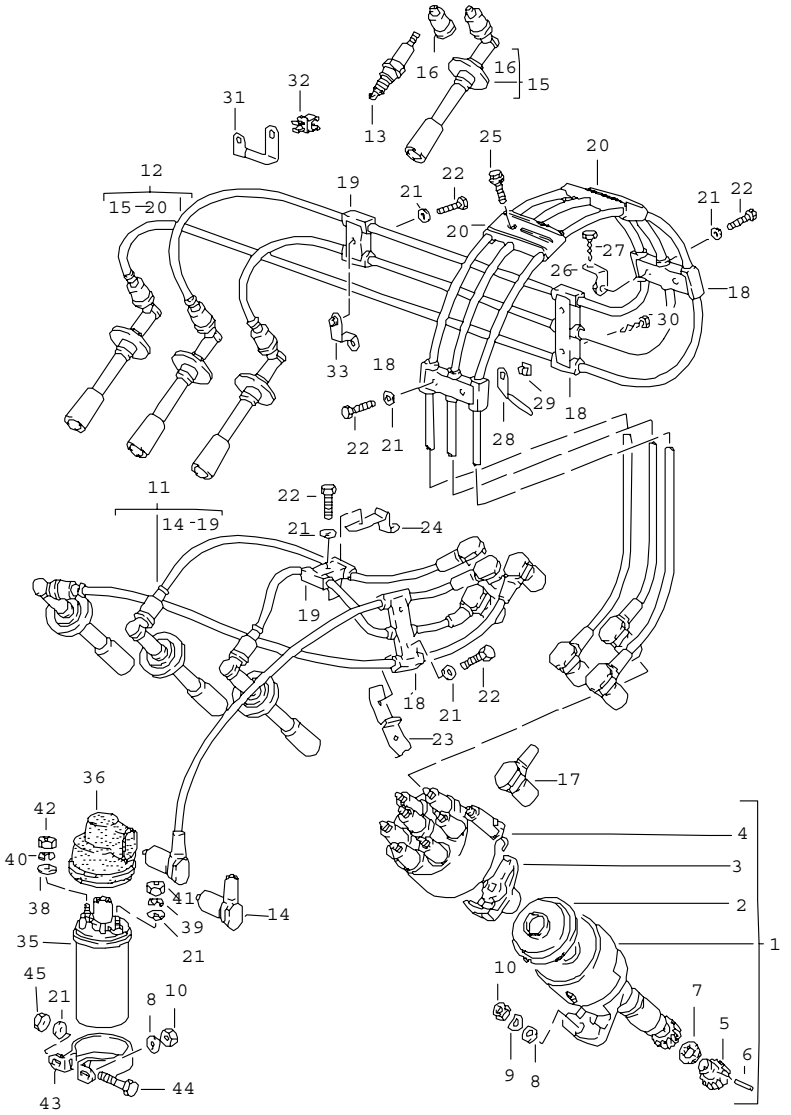

Pos	Teilenummer	Benennung	Bemerkung	St	Modellangabe
		Motorelektrik 2			CARRERA M30.20/25/26
1	> 930 602 023 00	Zündverteiler		1	
2	930 602 909 00	Staubschutzdeckel		1	
3	930 602 902 01	Verteilerläufer		1	
4	930 602 919 00	Verteilerkappe		1	
5	930 602 424 00	Ritzel		1	
6	930 602 922 00	Stift		1	
7	911 602 102 01	Dichtring		1	
8	900 025 007 02	Scheibe B 8,4		3	
9	N 012 241 8	Federscheibe B 8		1	
10	900 076 025 02	Sechskantmutter M 8		3	
11	911 602 011 04	Satz Zündleitungen	/L	1	M30.20/25
11	911 602 011 03	Satz Zündleitungen	/L	1	M30.26
12	911 602 012 03	Satz Zündleitungen	/R	1	
13	* 999 170 157 90	Zündkerze WR4CC		6	M30.20/26
13	* 999 170 156 90	Zündkerze WR7DC		6	M30.25
14	928 602 131 00	Zündspulenstecker		1	
15	911 602 315 00	Zündkerzenstecker		6	
16	999 659 001 40	Wasserschutzkappe		6	
17	928 602 557 01	Verteilerentstörstecker		7	
18	911 609 591 00	Kabelhalter		10	
19	911 609 593 00	Kabelhalter		4	
20	911 602 185 00	Kabelhalter		2	
21	900 025 003 02	Unterlegscheibe A 5,3		6	
22	N 010 264 4	Sechskantschraube M 5 X 20		5	

Pos	Teilenummer	Benennung	Bemerkung	St	Modellangabe
23	911 602 081 01	Halter		1	
24	911 602 083 01	Halter		1	
25	999 075 048 02	Sechskantschraube M 6 X 22		2	
26	911 602 085 00	Haltewinkel		1	
27	900 187 015 02	Blechschraube		1	
28	911 602 086 00	Halteblech		1	
29	999 591 592 40	Einsteckmutter		1	
30	900 187 017 02	Blechschraube		1	
31	911 602 183 03	Kabelhalter		1	
32	928 602 554 00	Kabelclip		1	
33	911 602 083 02	Halter		1	M30.26
35	944 602 115 00	Zündspule		1	
36	944 602 801 00	Schutzkappe		1	
38	N 011 524 7	Scheibe A 6,4		1	
39	N 012 005 3	Federring B 5		1	
40	N 012 006 4	Federring B 6		1	
41	N 011 005 14	Sechskantmutter M 5		1	
42	900 076 010 02	Sechskantmutter M 5		1	
43	944 602 117 00	Befestigungsschelle		1	
44	900 146 045 02	Linsenschraube M 5 X 45		1	
45	N 011 005 14	Sechskantmutter M 5		1	
		- ENDE -			

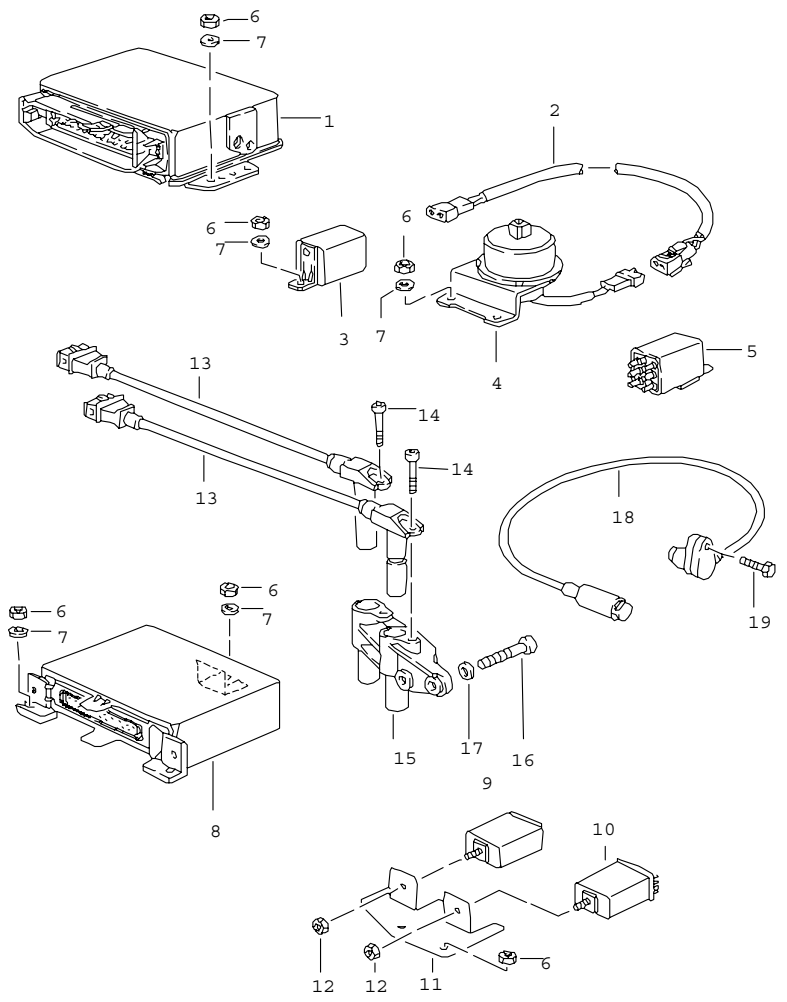

Pos	Teilenummer	Benennung	Bemerkung	St	Modellangabe
		Motorelektrik 3			
1	> 911 618 111 18	Steuergerät - DME -		1	M30.20/26
1	911 618 111 15	Steuergerät - DME -		1	M30.20/26 M 637
1	> 911 618 111 19	Steuergerät - DME -		1	M30.20 M 240
1	911 618 111 17	Steuergerät - DME -		1	M30.20 M 240/637
1	911 618 111 20	Steuergerät - DME -		1	M30.25
1	911 618 111 16	Steuergerät - DME -		1	M30.25 M 637
2	911 612 421 00	Adapter für - DME - Kabelstrang		1	
3	911 618 154 00	Schaltgerät - DME -		1	
4	944 606 051 00	Höhendose		1	
5	911 618 121 00	Relais für Drehzahl-Abschaltung		1	M30.26
6	900 076 010 02	Sechskantmutter M 6		7	
7	N 011 524 7	Scheibe A 6,4		7	
13	911 606 215 01	Impulsgeber Drehzahlfühler		2	
14	N 014 740 2	Zylinderschraube M 6 X 16		2	
15	930 101 089 01	Halter für Impulsgeber		1	
16	N 010 217 9	Sechskantschraube M 6 X 20		2	
17	N 011 524 7	Scheibe A 6,4		2	
18	911 606 108 00	Totpunktmarkengeber für OT-Markierung		1	

Pos	Teilenummer	Benennung	Bemerkung	St	Modellangabe	Pos	Teilenummer	Benennung	Bemerkung	St	Modellangabe
19	900 067 089 02	Zylinderschraube M 6 X 25		1 1							
		- ENDE -									

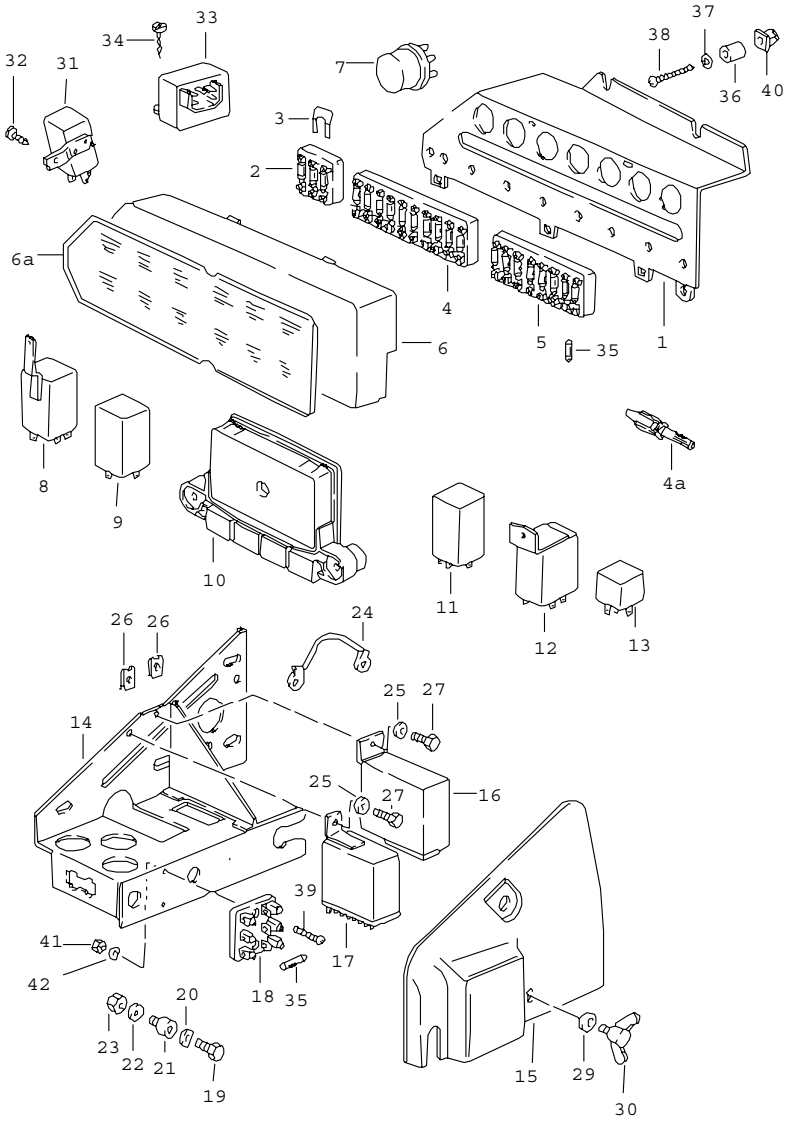

Pos	Teilenummer	Benennung	Bemerkung	St	Modellangabe
		Steuergeräte Relais Sicherungsdose			
1	911 612 197 00	Trägerplatte		1	
2	911 612 093 03	Sicherungsdose dreifach		1	CARRERA
3	901 612 835 01	Verbindungsschiene		3	
4	911 612 086 02	Sicherungsdose 10fach		1	
4A	928 612 479 00	Sicherungshalter		1	CABRIO,M 439
-	900 321 004 90	Sicherung 2,5 A		1	CABRIO,M 439
5	911 612 087 01	Sicherungsdose 8fach		1	
6	911 612 161 08	Deckel		1	
6A	911 612 243 02	Bestückungskarte	-88	1	CARRERA
6A	911 612 243 03	Bestückungskarte	89-	1	CARRERA
6A	930 612 243 02	Bestückungskarte	-88	1	TURBO
6A	930 612 243 03	Bestückungskarte	89-	1	TURBO
7	911 615 108 01	Einheitsrelais Rot		X	
7	911 615 109 01	Einheitsrelais Schwarz		X	
(7)	944 615 112 02	Relais für Fensterheber		1	
8	911 618 121 00	Relais Drehzahl-Abschaltung		1	M30.26
(8)	930 606 918 00	Relais Drehzahl-Abschaltung		1	M30.66 M 148
(8)	911 615 118 01	Relais für Luftmassenmesser Ladedruck		1	M30.66/68
9	111 953 227 D	Blinkgeber		1	
(9)	911 618 103 00	Blinkgeber für Fahrzeuge mit Anhängevorrichtung		1	

Pos	Teilenummer	Benennung	Bemerkung	St	Modellangabe
(9)	911 618 102 01	Relais für Sicherheitsgurt		1	
(9)	911 618 102 00	Warnzeitrelais für Sicherheitsgurt		1	(USA)(SA)
10	911 618 313 00	Steuergerät für Verdeck s. Technische Information GR.6, NR. 6/96		1	M 439
(10)	911 618 231 00	Steuergerät für reduziertes Fahrlicht		1	M 061 (GB)
11	928 618 113 01	Relais für Intensivreinigungsanlage		1	M 286
12	930 617 117 01	Relais Zündabstellung		1	TURBO
13	821 951 253	Relais für Lambda Sonde		1	CARRERA
14	911 610 013 01	Trägerplatte		1	CARRERA
14	930 610 103 01	Trägerplatte		1	TURBO
15	911 610 105 04	Abdeckung		1	
16	911 615 115 00	Relais für Heckscheibenheizung		1	
17	911 618 153 00	Relais für Zusatzgebläse		1	
18	911 612 093 05	Sicherungsdose dreifach		1	CARRERA
19	N 010 208 5	Sechskantschraube M 6 X 8		3	
20	N 012 226 5	Federscheibe B 6		3	
21	999 703 384 00	Megulastik-Rundlager		3	
22	900 031 011 02	Scheibe 6,4		3	
23	900 910 096 02	Sicherungsmutter VM 6		3	
24	911 612 008 00	Masseband		1	
25	900 151 028 02	Scheibe B 4,3 X 12		2	
26	N 015 429 2	Blechmutter B 4,2 X 16,5		2	
27	900 187 013 02	Blechschraube BZ 4,2 X 13		2	
28	N 015 429 2	Blechmutter B 4,2		1	
29	900 151 003 02	Scheibe A 6,4		2	
30	900 029 102 02	Flügelschraube		2	
31	928 618 111 00	Relais Scheinwerferwaschanlage		1	M 288
32	N 013 968 7	Blechschraube B 4,8 X 13		1	
33	911 618 149 01	Impulsgeber Wischerintervall		1	
34	N 013 970 5	Blechschraube B 4,8 X 9,5		1	
35	N 017 121 1	Schmelzsicherung 8 AMP.		X	
35	N 017 121 5	Schmelzsicherung 25 AMP.		X	
35	N 017 121 4	Schmelzsicherung 16 AMP.		X	
35	900 173 006 90	Schmelzsicherung 5 AMP.		X	
35	900 321 004 90	Sicherung 2,5 A		1	CABRIO M 439
36	911 612 401 00	Distanzstück		1	
37	900 025 002 02	Scheibe 4,3		2	
38	900 143 076 02	Linsenblechschraube 4,2 X 25		1	
39	900 146 009 02	Linsenschraube 4 X 12		1	
40	999 507 401 40	Einsteckmutter		1	

Modell	Jahr	HG	UG	Bildtafel	Einschränkungen	Update			
911	89	9	02	902-00		203	15:02	17.08.2006	PORSCHE PET PORSCHE

Pos	Teilenummer	Benennung	Bemerkung	St	Modellangabe	Pos	Teilenummer	Benennung	Bemerkung	St	Modellangabe
		- ENDE -									

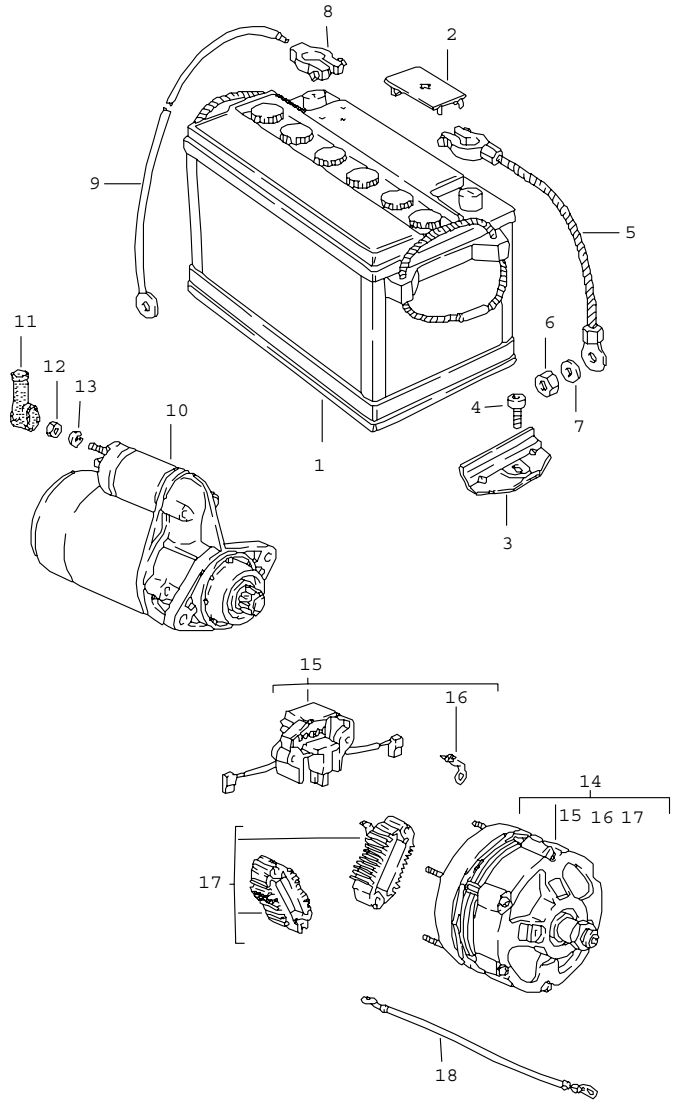

Pos	Teilenummer	Benennung	Bemerkung	St	Modellangabe
		Batterie Starter Drehstromgenerator			
1	928 611 101 00	Batterie 66 AH		1	
(1)	999 611 088 20	Batterie 88 AH		1	
2	999 611 104 00	Polabdeckung		1	
3	911 611 209 00	Haltepratze		1	
4	N 014 725 2	Zylinderschraube M 8 X 25		1	
5	911 611 899 00	Masseband		1	
6	900 076 030 02	Sechskantmutter M 8 X 1		1	
7	900 025 025 02	Scheibe 8,4		1	
8	911 611 898 01	Klemme		1	
9	911 612 022 28	Batterie-Starterkabel		1	
10	> 911 604 101 01	Starter		1	
11	999 659 006 50	Schutzkappe		1	
12	900 076 025 02	Sechskantmutter M 8		1	
13	N 012 009 3	Federring B 8		1	
14	> 911 603 120 05	Drehstromgenerator		1	
15	911 603 913 01	Elektronischer Regler		1	
16	911 603 911 00	Stecker		1	
17	911 603 910 01	Diodenplatte		1	
18	911 612 233 00	Masseleitung		1	
		- ENDE -			

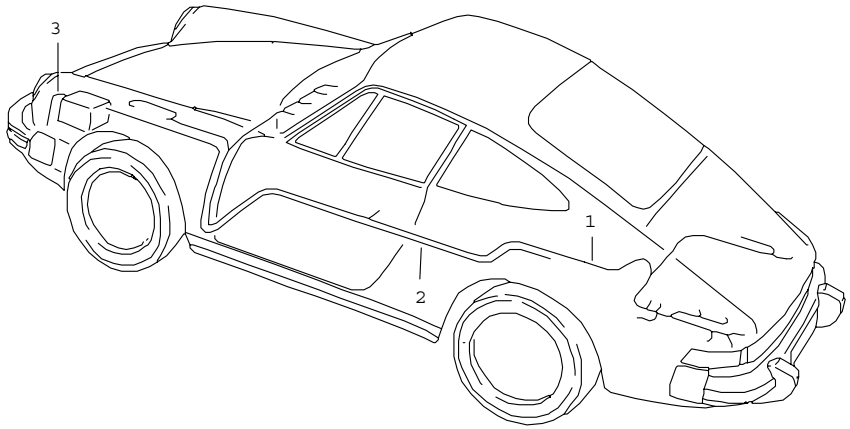

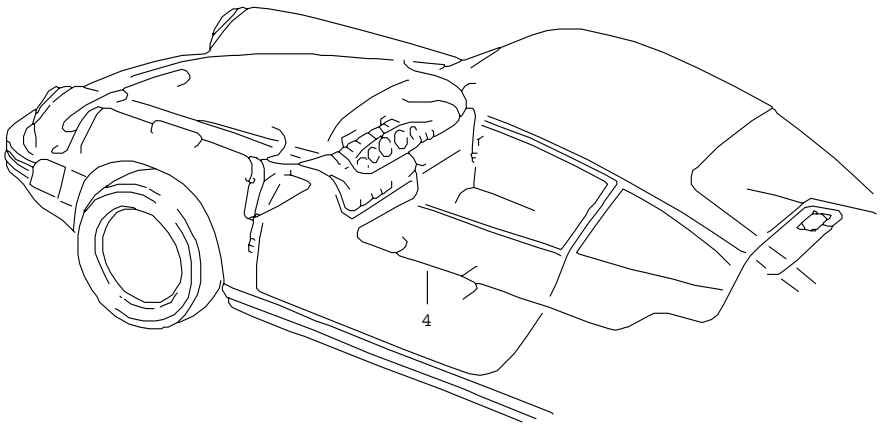

Pos	Teilenummer	Benennung	Bemerkung	St	Modellangabe
		Kabelstränge Fahrgastraum Batterie-Starter Kofferboden			
1	911 612 001 36	Kabelstrang NR. 1 Tunnel	/LL	1	CARRERA
1	930 612 001 11	Kabelstrang NR. 1 Tunnel	/LL	1	TURBO
1	911 612 061 32	Kabelstrang NR. 61 Tunnel	/RL	1	CARRERA
1	930 612 061 11	Kabelstrang NR. 61 Tunnel	/RL	1	TURBO
2	911 612 022 28	Batterie-Starterkabel NR. 22		1	
3	911 611 899 00	Massekabel 160 MM Batterie		1	
4	911 612 002 20	Kabelstrang NR. 2 Kofferboden	/LL 87	1	CARRERA
4	911 612 002 25	Kabelstrang NR. 2 Kofferboden	/LL 88	1	CARRERA
4	911 612 002 26	Kabelstrang NR.2 Kofferboden	/LL 89	1	CARRERA
4	930 612 002 03	Kabelstrang NR. 2 Kofferboden	/LL 87	1	TURBO
4	930 612 002 06	Kabelstrang NR. 2 Kofferboden	/LL 88	1	TURBO
4	930 612 002 07	Kabelstrang NR.2 Kofferboden	/LL 89	1	TURBO
4	911 612 060 11	Kabelstrang NR. 60 Kofferboden	/RL 87	1	CARRERA

Pos	Teilenummer	Benennung	Bemerkung	St	Modellangabe	Pos	Teilenummer	Benennung	Bemerkung	St	Modellangabe
4	911 612 060 14	Kabelstrang NR. 60 Kofferboden	/RL 88	1	CARRERA						
4	911 612 060 15	Kabelstrang NR.60 Kofferboden	/RL 89	1	CARRERA						
4	930 612 060 03	Kabelstrang NR. 60 Kofferboden	/RL 87	1	TURBO						
4	930 612 060 05	Kabelstrang NR. 60 Kofferboden	/RL 88	1	TURBO						
4	930 612 060 06	Kabelstrang NR.60 Kofferboden	/RL 89	1	TURBO						
4	911 612 148 13	Kabelstrang NR.148 Lautsprecher		2							
		- ENDE -									

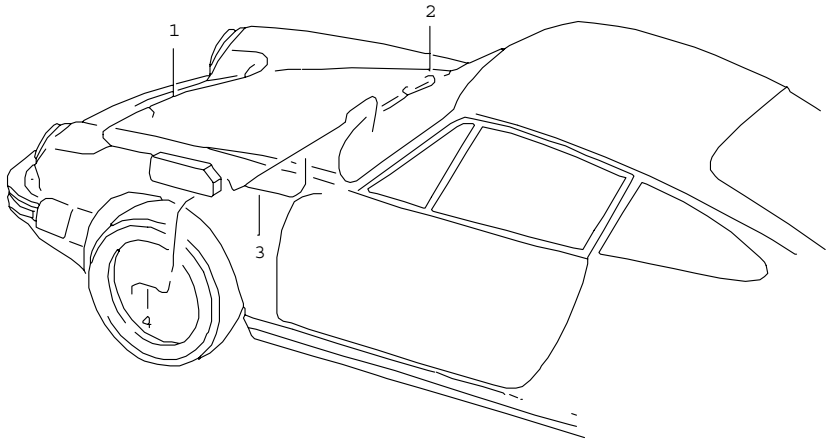

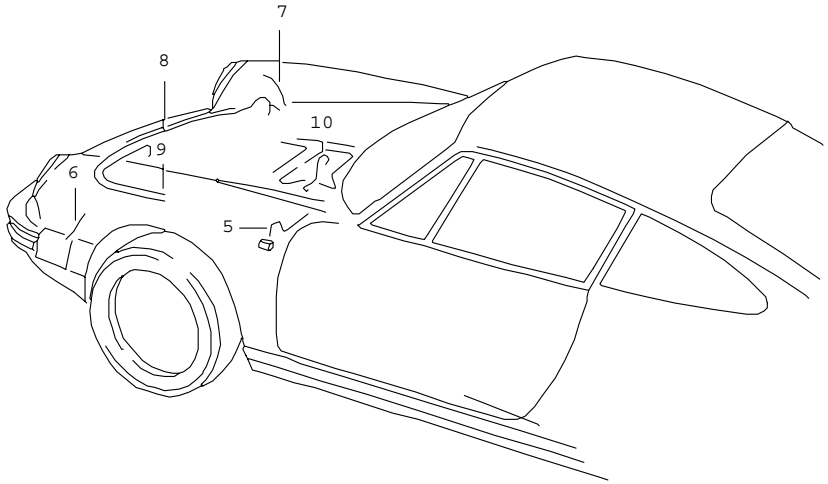

Pos	Teilenummer	Benennung	Bemerkung	St	Modellangabe
		Kabelstränge Vorderwagen			
1	911 612 003 04	Kabelstrang NR. 3 Scheinwerfer		1	
2	911 612 044 21	Kabelstrang NR. 44 Kofferraumleuchte		1	
3	911 612 052 00	Kabelstrang NR. 52 Bremsverschleissanzeige		1	
4	944 612 211 00	Warnkontakt Bremsverschleissanzeige		2	
5	911 612 177 02	Kabelstrang NR. 177 Seitenblinkleuchte		2	
6	911 612 179 01	Kabelstrang NR. 179 Pumpe Scheinwerferwaschanlage		1	
7	911 612 804 00	Kabelstrang NR. 804 Temperaturschalter Ölkühler		1	
8	911 612 805 00	Kabelstrang NR. 805 Gebläse Ölkühler		1	
9	911 612 080 04	Kabelstrang NR. 80 Sicherungsdose Kondensator Gebläse		1	M 559
10	901 612 084 00	Kabelstrang NR. 28 Verdampfergehäuse		1	M 559
		- ENDE -			

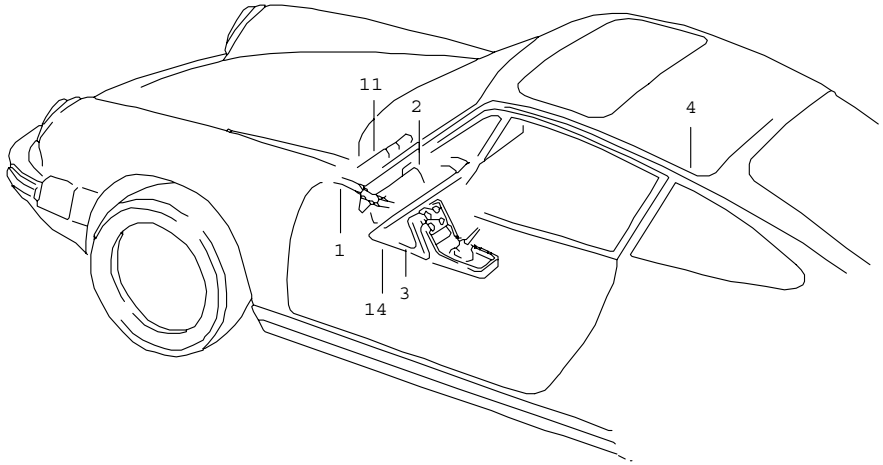

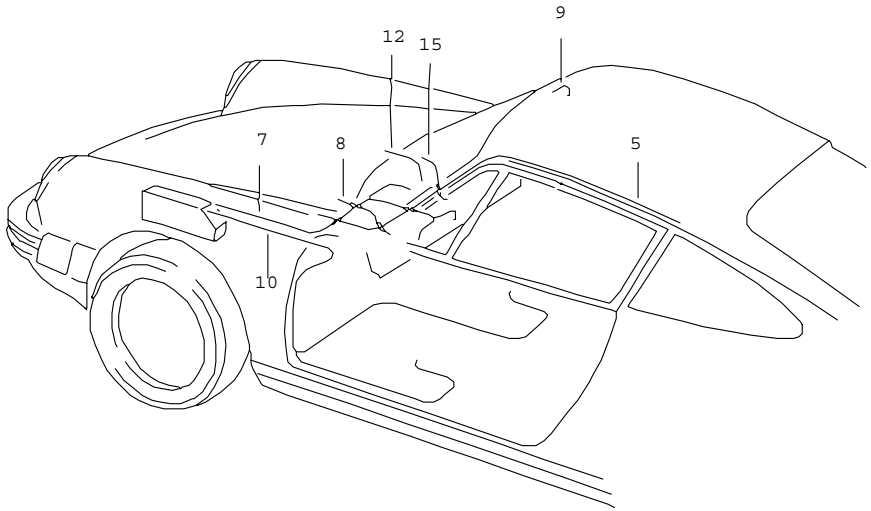

Pos	Teilenummer	Benennung	Bemerkung	St	Modellangabe
		Kabelstränge Fahrgastraum Karosserie			
1	911 612 010 03	Kabelstrang NR. 10 Lichtschubschalter		1	
2	911 612 011 35	Kabelstrang NR. 11 Zündanlassschalter		1	
3	911 612 014 31	Kabelstrang NR. 14 Warnblinkschalter Heckscheibenheizung		1	
4	911 612 034 04	Kabelstrang NR. 34 Schiebedach	/LL	1	
4	911 612 064 04	Kabelstrang NR. 64 Schiebedach	/RL	1	
5	911 612 045 03	Kabelstrang NR. 45 Innenleuchte		1	COUPE
5	911 612 042 62	Kabelstrang NR. 42 Innenleuchte		1	TARGA/CABRIO
7	911 612 157 11	Kabelstrang NR. 157 Tempomat-Regler	87	1	CARRERA
(7)	911 612 157 12	Kabelstrang NR. 157 Tempomat-Regler	88-	1	
8	911 612 223 00	Einzelleitung NR. 91 Schalter Heckscheibenwischer		1	
9	911 612 226 00	Masseleitung NR. 91 Innenleuchte		1	TARGA/CABRIO
10	911 612 521 02	Kabelstrang NR. 521 elektrisch verstell- und beheizbar Vordersitz		1	

Pos	Teilenummer	Benennung	Bemerkung	St	Modellangabe	Pos	Teilenummer	Benennung	Bemerkung	St	Modellangabe
11	930 612 169 02	Kabelstrang NR. 169 Kontrollleuchte -EX-		1	(J)						
12	930 612 091 00	Einzelleitung NR. 91 Ladekontrollanzeige Diode		1	TURBO						
14	911 612 029 01	Kabelstrang NR. 29 Thermobimetallschalter	/LL	1	M 559						
14	911 612 029 02	Kabelstrang NR. 29 Thermobimetallschalter	/RL	1	M 559						
15	911 612 091 02	Einzelleitung NR. 91 Schalter Nebelscheinwerfer		1	(N)						
		- ENDE -									

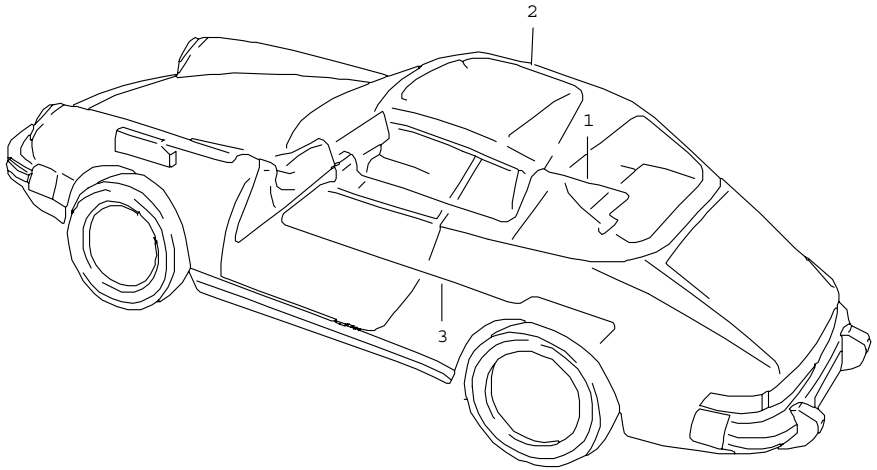

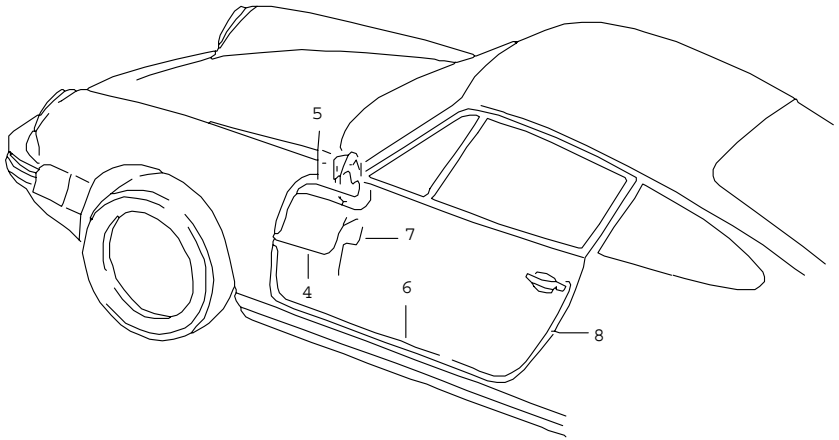

Pos	Teilenummer	Benennung	Bemerkung	St	Modellangabe
		Kabelstränge Karosserie Tür			
1	911 612 561 01	Kabelstrang NR. 561 Cabrio Verdeck	/LL	1	
1	911 612 562 00	Kabelstrang NR. 562 Cabrio Verdeck	/RL	1	
2	993 612 563 00	Kabelstrang NR. 563 Verdeck Verriegelung		1	
3	930 612 171 00	Kabelstrang NR. 171 Temperaturfühler		1	(J)
4	911 612 104 01	Kabelstrang NR. 104 Schalter Fensterheber Fahrertür		1	
4	911 612 104 02	Kabelstrang NR. 104 Schalter Fensterheber Beifahrertür		1	
5	911 612 165 04	Kabelstrang NR. 165 Aussenspiegel Fahrertür		1	
5	911 612 165 05	Kabelstrang NR. 165 Aussenspiegel Fahrertür		1	M 533
5	911 612 166 04	Kabelstrang NR. 166 Aussenspiegel Beifahrertür		1	
6	911 612 264 00	Kabelstrang NR. 264 Zentralverriegelung	-88	2	
6	911 612 264 01	Kabelstrang NR.264 Zentralverriegelung	89-	2	

Pos	Teilenummer	Benennung	Bemerkung	St	Modellangabe	Pos	Teilenummer	Benennung	Bemerkung	St	Modellangabe
7	911 612 048 00	Kabelstrang NR. 48 Motor Fensterheber		2							
8	964 613 134 00	Mikroschalter für Zentralverriegelung		2							
		- ENDE -									

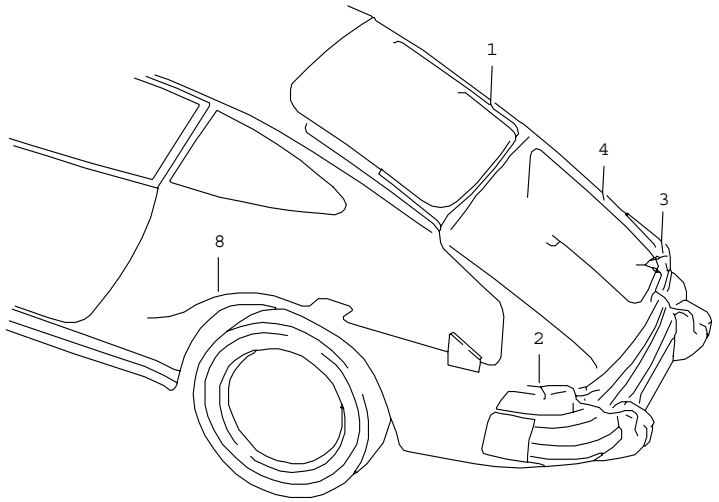

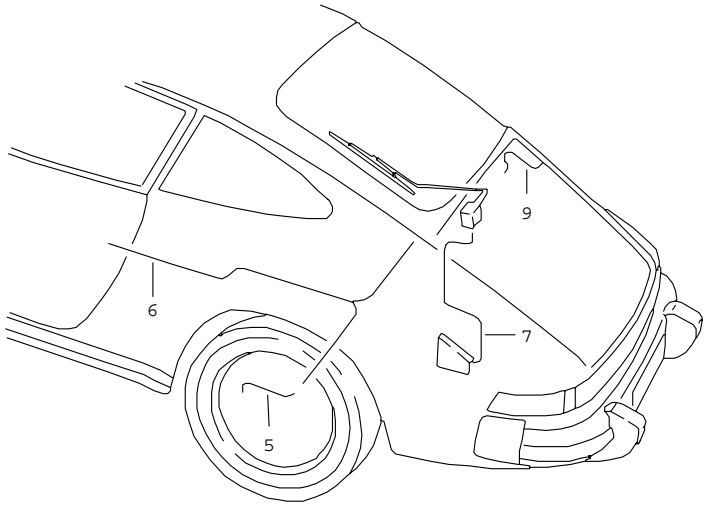

Pos	Teilenummer	Benennung	Bemerkung	St	Modellangabe
		Kabelstränge Heck			
1	911 612 032 03	Kabelstrang NR. 32 Heckscheibenheizung		1	
2	911 612 039 12	Kabelstrang NR. 39 Heckleuchte mit Nebelschlussleuchte	/L	1	
2	911 612 039 15	Kabelstrang NR. 39 Heckleuchte ohne Nebelschlussleuchte	/L	1	
3	911 612 039 12	Kabelstrang NR. 39 Heckleuchte mit Nebelschlussleuchte	/R	1	
3	911 612 039 15	Kabelstrang NR. 39 Heckleuchte ohne Nebelschlussleuchte	/R	1	
4	911 612 049 02	Kabelstrang NR. 49 Motorraumleuchte		1	
5	944 612 211 02	Warnkontakt Bremsverschleissanzeige		2	CARRERA
5	930 612 211 00	Warnkontakt Bremsverschleissanzeige		2	TURBO CARRERA M491
6	911 612 051 00	Kabelstrang NR. 51 Bremsverschleissanzeige		1	
7	911 612 031 02	Kabelstrang NR. 31 Heckscheibenwischer		1	
8	930 612 072 03	Kabelstrang NR. 72 Kraftstoffpumpe		1	TURBO
9	901 612 107 00	Masseband für Motorhaube		2	
		- ENDE -			

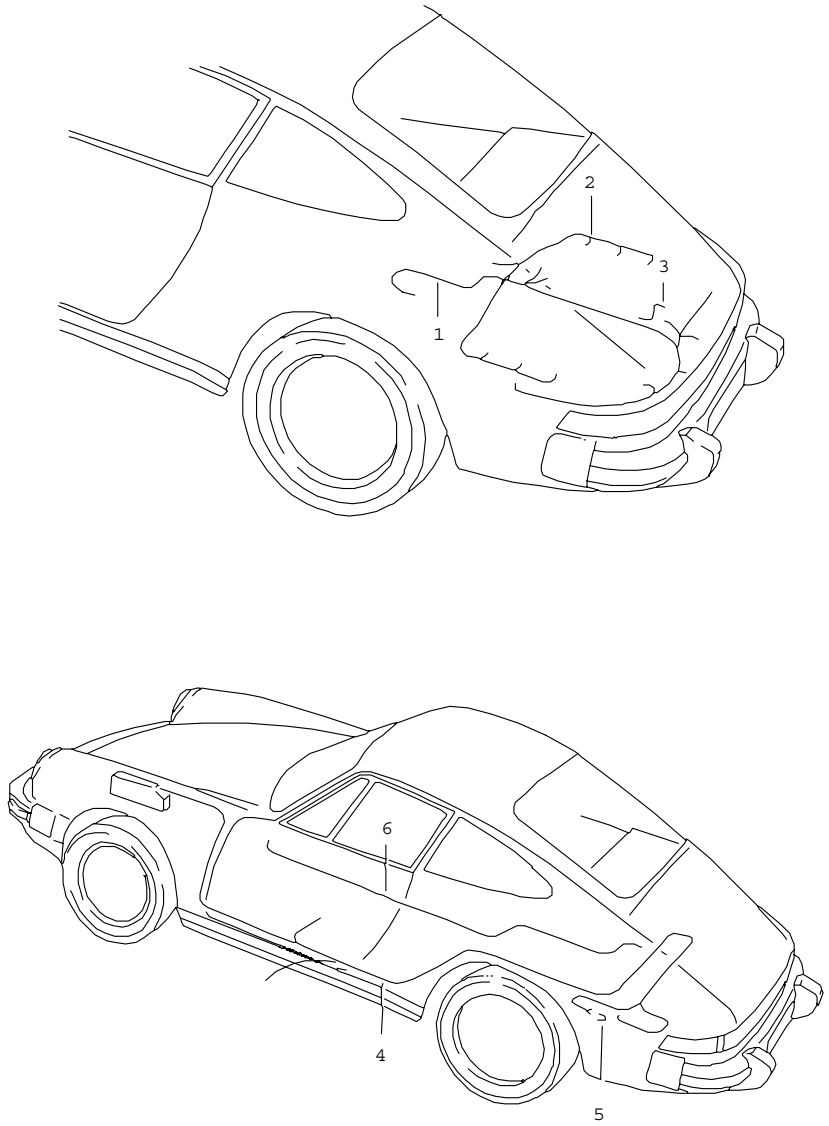

Pos	Teilenummer	Benennung	Bemerkung	St	Modellangabe
		Kabelstränge Motor - DME - Lambda-Regelung			
1	911 607 016 02	Kabelstrang NR. 16 Motor		1	M30.20/25/26
1	930 607 016 02	Kabelstrang NR. 16 Motor		1	M30.66
2	911 607 174 04	Kabelstrang NR. 174 Einspritzventil		1	M30.20/25/26
3	911 612 233 00	Masseleitung NR. 91 Drehstromgenerator		1	
4	911 612 173 09	Kabelstrang NR. 173 - DME -		1	M30.20/25
4	911 612 173 10	Kabelstrang NR. 173 - DME -		1	M30.26
5	911 612 422 00	Adapterstecker für - DME -		1	M30.20/26
6	911 612 158 02	Kabelstrang NR. 158 Tempomat		1	
		- ENDE -			

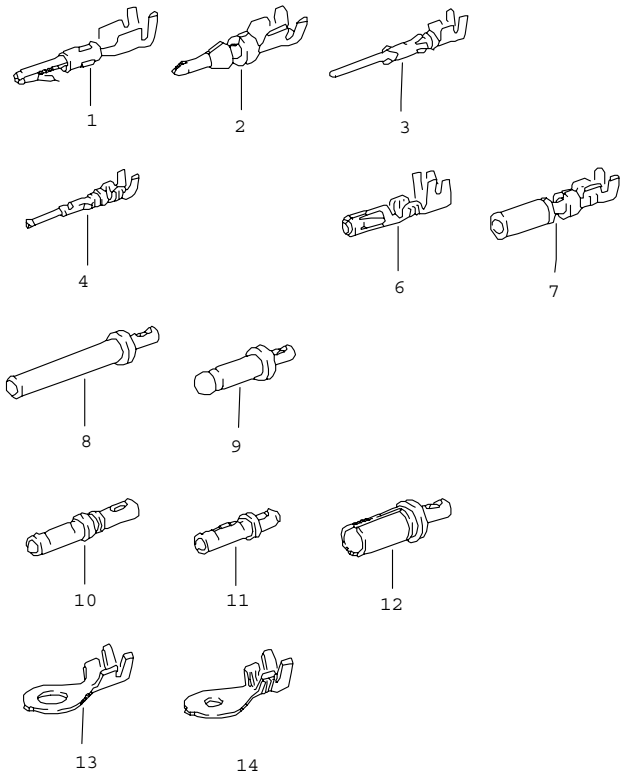

Pos	Teilenummer	Benennung	Bemerkung	St	Modellangabe
		Rundstecker Kontaktstift Kabelschuh			
1	N 017 586 2	Rundstecker $ 0,5 - 1,0 CUZN		X	
2	944 612 428 00	Rundstecker $ 0,75 - 1,5 CUSN		X	
3	N 017 564 1	Rundstecker $ 0,5 - 1,0 CUSN		X	
4	N 017 562 4	Rundsteckhülse $ 0,5 - 1,0 CUSN		X	
6	N 017 599 4	Rundsteckhülse $ 2,5 - 6,0 CUSN		X	
7	944 612 427 00	Kontaktbuchse $ 0,75 - 1,5 CUSN		X	
8	999 652 369 12	Stift $ 0,5 - 2,0 CUAG		X	
9	911 612 907 00	Kontaktstift $ 0,5 - 2,0 CUAG		X	
10	944 612 548 00	Kontaktbuchse $ 0,5 - 2,0 CUAG		X	
11	999 652 351 22	Kontaktbuchse $ 0,5 - 2,0 CUAG		X	
12	999 652 371 12	Buchse $ 0,5 - 2,0 CUAG		X	
13	N 017 505 4	Kabelschuh $ 5,0 - 1,0		X	
(13)	N 017 515 4	Kabelschuh $ 5,0 - 2,5		X	
(13)	N 017 516 2	Kabelschuh $ 6,0 - 2,5		X	
(13)	N 017 518 2	Kabelschuh $ 8,0 - 2,5 CUSN		X	
(13)	999 652 246 10	Kabelschuh $ 8,0 - 2,5 CUZN		X	
(13)	999 652 235 10	Kabelschuh $ 10 - 2,5		X	
14	999 652 208 10	Kabelschuh $ 6,0 - 2,5		X	

Pos	Teilenummer	Benennung	Bemerkung	St	Modellangabe	Pos	Teilenummer	Benennung	Bemerkung	St	Modellangabe
		- ENDE -									

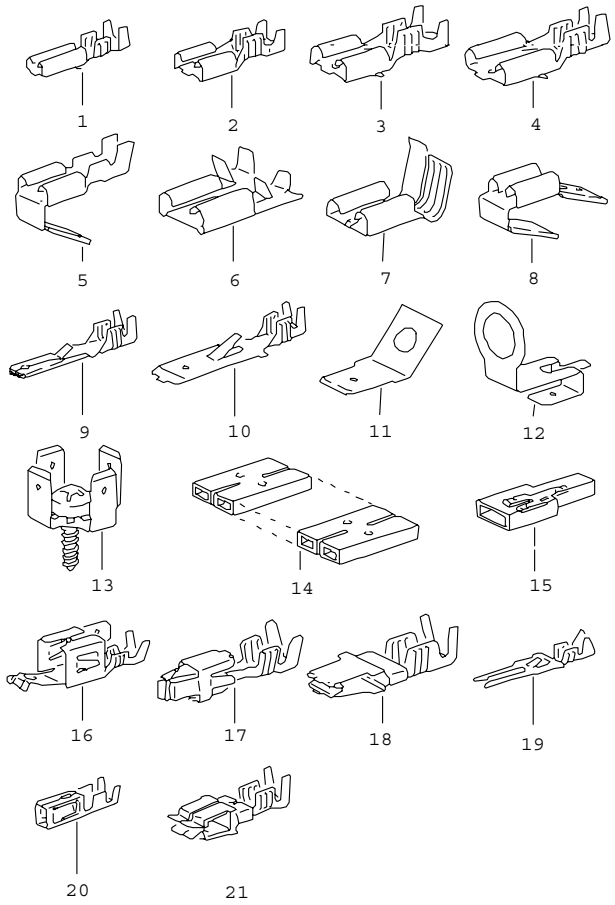

Pos	Teilenummer	Benennung	Bemerkung	St	Modellangabe
		Flachstecker Steckverbinder			
1	111 971 958	Flachsteckhülse mit Rastzunge 2,8 X 1		X	
(1)	111 971 958	Flachsteckhülse ohne Rastzunge 2,8 X 1 CUZN		X	
(1)	111 971 958	Flachsteckhülse ohne Rastzunge 2,8 X 1 CUSN		X	
(1)	N 017 243 1	Flachsteckhülse ohne Rastzunge 2,8 X 1,5 CUZN		X	
2	111 971 959	Flachsteckhülse mit Rastzunge 6,3 X 1 CUZN		X	
2	111 971 959	Flachsteckhülse mit Rastzunge 6,3 X 1 CUSN		X	
2	N 017 491 8	Flachsteckhülse mit Rastzunge 6,3 X 2,5 CUZN		X	
2	N 017 494 3	Flachsteckhülse mit Rastzunge 6,3 X 6,0 CUSN		X	
(2)	111 971 959	Flachsteckhülse ohne Rastzunge 6,3 X 1 CUZN		X	
(2)	999 652 106 02	Flachsteckhülse ohne Rastzunge 6,3 X 1,5 CUSN		X	
(2)	999 652 106 02	Flachsteckhülse ohne Rastzunge 6,3 X 1,5 CUZN		X	

Pos	Teilenummer	Benennung	Bemerkung	St	Modellangabe
(2)	N 017 491 8	Flachsteckhülse ohne Rastzunge 6,3 X 2,5 CUZN		X	
(2)	N 017 494 3	Flachsteckhülse ohne Rastzunge 6,3 X 6,0 CUZN		X	
3	N 017 453 1	Flachsteckhülse ohne Rastzunge 7,7 X 2,5 CUZN		X	
3	N 017 245 1	Flachsteckhülse ohne Rastzunge 7,7 X 10 CUSN		X	
5	N 017 242 1	Flachsteckhülse mit Steckerzunge 6,3 X 1		X	
6	N 017 498 2	Flachsteckhülse 6,3 X 1		X	
7	999 652 116 02	Flachsteckhülse 6,3 X 1,5		X	
8	999 652 122 10	Mehrfachsteckanschluss 6,3		X	
9	N 017 457 2	Flachstecker mit Rastzunge 2,8 X 1		X	
10	111 971 985	Flachstecker mit Rastzunge 6,3 X 1		X	
10	111 971 986	Flachstecker mit Rastzunge 6,3 X 2,5		X	
11	999 652 125 10	Flachstecker 6,3 $ 2,8		X	
11	999 652 315 02	Flachstecker 6,3 $ 5,3 CUSN		X	
11	999 652 315 02	Flachstecker 6,3 $ 5,3 CUZN		X	
(11)	999 652 315 02	Flachstecker 6,3 $ 5,3		X	
12	911 603 911 00	Stecker 6,3		X	
13	171 971 519 A	Massestecker 6,3		X	
14	999 652 142 40	Steckverbinder 6,3 12-FACH		X	
(14)	999 652 142 40	Steckverbinder 6,3 5-FACH		X	
(14)	999 652 142 40	Steckverbinder 6,3 dreifach		X	
(14)	999 652 142 40	Steckverbinder 6,3 2-FACH		X	
(14)	999 652 142 40	Steckverbinder 6,3 1-FACH		X	
15	999 652 151 40	Steckverbinder 6,3		X	
16	999 652 275 10	Kastenkontakt 6,3		X	
17	N 903 353 03	Kontaktfeder $ 2,5 - 3,5		X	
18	999 652 451 22	Codierelement 6,3 $ 0,5 - 1,0		X	
19	999 652 380 12	Kontaktfeder $ 0,4 - 0,75		X	
19	477 971 827 B	Leitungsverbinder 2-FACH		1	
19	477 971 827 B	Leitungsverbinder 1-FACH		1	
20	999 652 269 12	Kontaktfeder		X	
21	999 652 456 22	Kontaktfeder $ 0,75 - 1,5		X	
		- ENDE -			

Modell	Jahr	HG	UG	Bildtafel	Einschränkungen	Update	15:04	17.08.2006	PORSCHE PET PORSCHE
911	89	9	02	902-54		203			

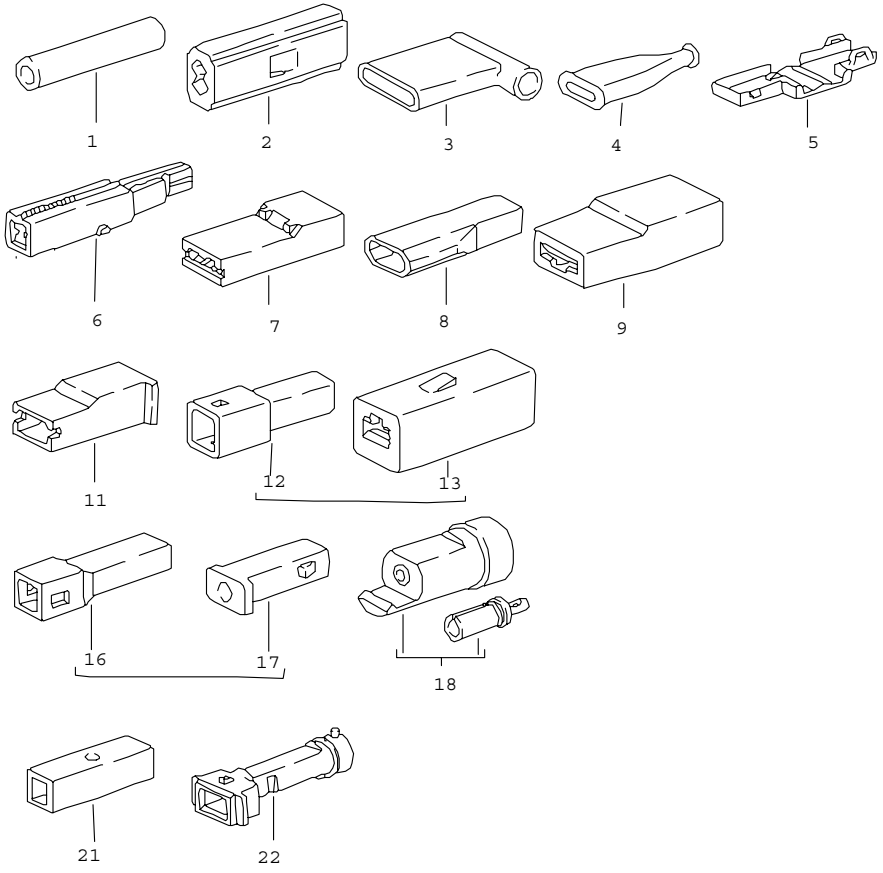

Pos	Teilenummer	Benennung	Bemerkung	St	Modellangabe
		Stossverbinder Steckergehäuse 1-polig			
1	999 652 149 40	Stossverbinder $ 1,5		X	
2	111 971 921	Schutzkappe 6,3		X	
3	999 652 160 40	Schutzkappe 6,3		X	
5	211 971 921	Schutzkappe 6,3		X	
6	059 905 371	Diodenstecker 6,3		X	
7	111 971 921 B	Steckergehäuse 6,3		X	
8	999 652 119 40	Steckergehäuse 6,3		X	
9	825 971 990	Steckhülsengehäuse 6,3		X	
11	431 971 995	Steckhülsengehäuse 6,3		X	
12	823 971 976	Steckergehäuse 2,8		X	
13	823 971 990	Steckhülsengehäuse 2,8		X	
16	171 971 998	Steckergehäuse 1,6		X	
17	171 971 999	Steckhülsengehäuse 1,6		X	
18	999 653 002 90	Steckergehäuse mit		X	
-	999 652 371 12	Buchse		X	
21	111 971 977	Steckerführung 6,3		X	
22	813 972 643 A	Flachsteckergehäuse		X	
		- ENDE -			

Modell	Jahr	HG	UG	Bildtafel	Einschränkungen	Update	15:04	17.08.2006	PORSCHE PET PORSCHE
911	89	9	02	902-56		203			

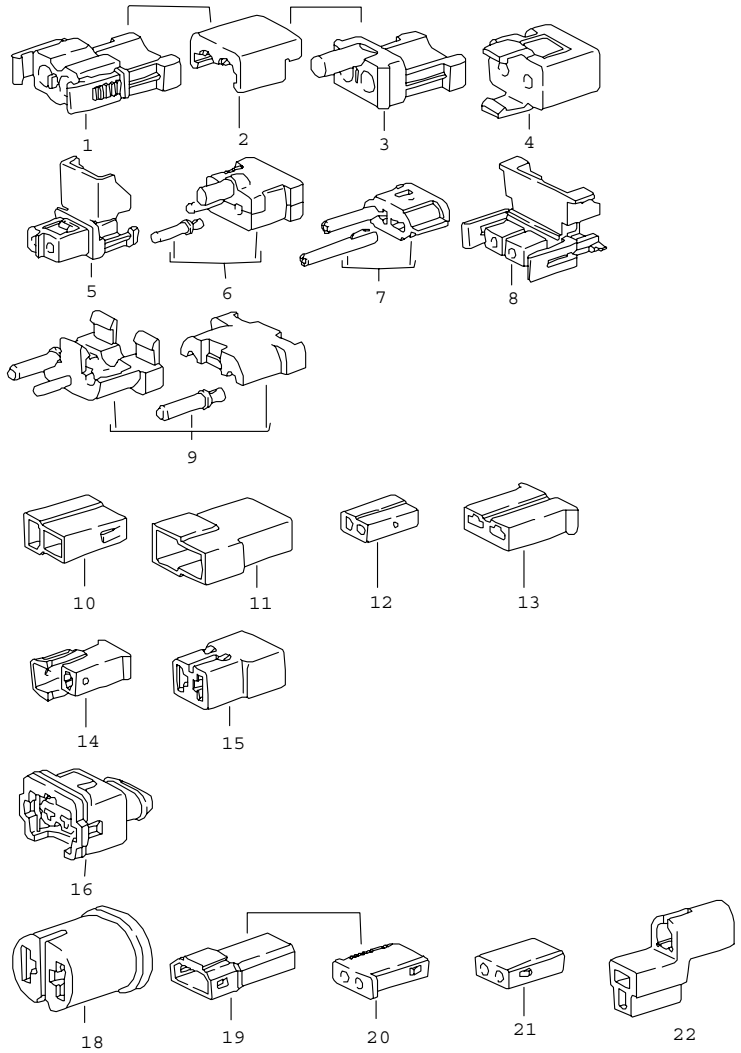

Pos	Teilenummer	Benennung	Bemerkung	St	Modellangabe
		Steckergehäuse 2-polig			
1	999 652 370 40	Steckergehäuse für		X	
-	999 652 371 12	Buchse		X	
2	999 652 372 40	Clip		X	
3	999 652 368 40	Steckergehäuse für		X	
-	999 652 369 12	Stift		X	
4	911 612 887 00	Steckergehäuse für		X	
-	999 652 351 22	Kontaktbuchse		X	
5	928 612 557 00	Steckergehäuse für		X	
-	944 612 548 00	Kontaktbuchse		X	
6	999 652 381 00	Steckergehäuse mit Kontaktbuchse		X 2	
7	911 645 112 00	Adapterstecker mit Kontaktstift		1 2	
8	944 612 547 00	Steckergehäuse für		X	
-	944 612 548 00	Kontaktbuchse		X	
9	911 612 118 00	Steckergehäuse mit Kontaktbuchse		X 2	
10	815 971 989 A	Steckergehäuse 6,3		X	
11	815 971 988 A	Steckergehäuse 6,3		X	
12	810 971 989	Steckergehäuse 6,3		X	
13	171 906 231	Steckergehäuse 6,3		X	
14	171 971 934	Steckergehäuse 6,3		X	

Pos	Teilenummer	Benennung	Bemerkung	St	Modellangabe	Pos	Teilenummer	Benennung	Bemerkung	St	Modellangabe
15	815 971 989	Steckergehäuse 6,3		X							
16	022 906 231 A	Steckergehäuse Grau für		X							
-	N 903 353 03	Kontaktfeder		X							
16	928 612 825 00	Steckergehäuse Beige		X							
18	810 971 993	Steckhülsengehäuse		X							
19	171 971 998 A	Steckhülsengehäuse 1,6		X							
20	171 971 999 A	Steckergehäuse 1,6		X							
21	171 971 999 A	Steckhülsengehäuse 1,6		X							
22	944 612 439 00	Steckergehäuse für Zigarettenanzünder		X							
		- ENDE -									

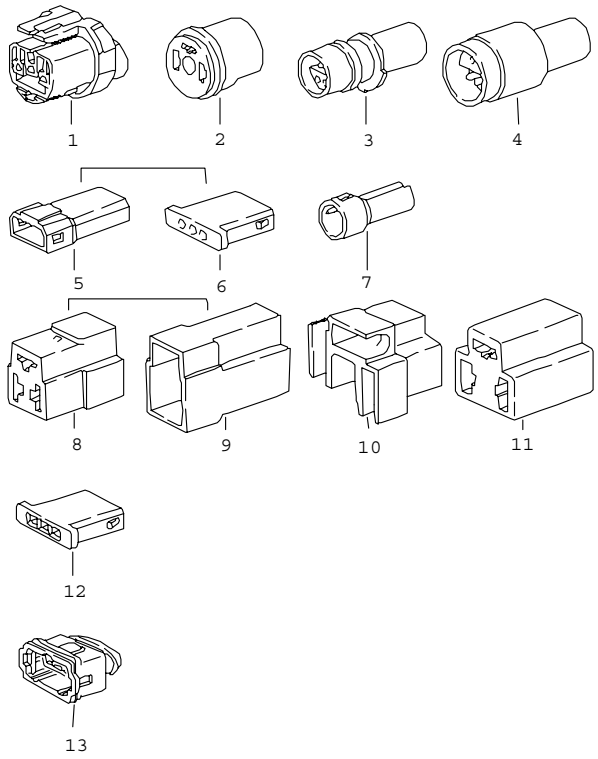

Pos	Teilenummer	Benennung	Bemerkung	St	Modellangabe
		Steckergehäuse 3-polig			
1	165 941 165	Steckergehäuse 3,5		X	
2	113 945 525	Steckhülsengehäuse 6,3		X	
3	944 612 436 00	Stecker für		X	
4	944 612 435 00	Steckergehäuse für		X	
5	171 971 998 B	Steckergehäuse 1,6		X	
6	171 971 999 B	Steckhülsengehäuse 1,6		X	
7	113 919 113	Steckergehäuse 1,6		X	
8	821 971 970	Steckergehäuse 6,3		X	
9	821 971 975	Steckhülsengehäuse 6,3		X	
10	111 941 341	Steckhülsengehäuse 6,3		X	
11	914 612 327 10	Steckergehäuse 6,3		X	
12	311 906 231 B	Steckergehäuse		X	
13	022 906 233 B	Steckergehäuse		X	
		- ENDE -			

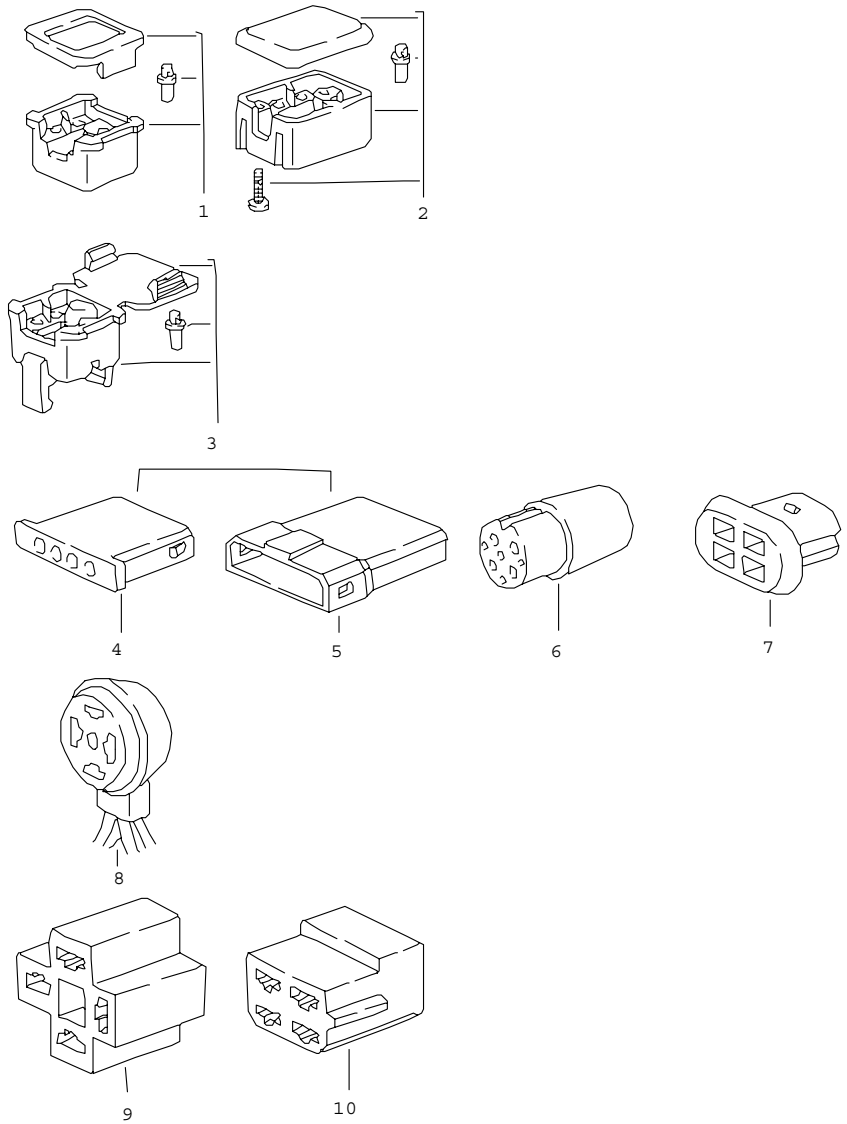

Pos	Teilenummer	Benennung	Bemerkung	St	Modellangabe
		Steckergehäuse 4-polig			
1	901 612 891 01	Steckergehäuse mit		X	
-	999 652 371 12	Buchse		3	
2	901 612 891 00	Steckergehäuse mit		X	
-	999 652 371 12	Buchse		4	
3	944 612 217 00	Steckergehäuse für		X	
-	999 652 351 22	Kontaktbuchse		X	
4	171 971 999 C	Steckergehäuse 1,6		X	
5	171 971 998 C	Steckhülsengehäuse 1,6		X	
6	914 612 325 00	Buchsengehäuse 1,6		X	
7	928 612 131 00	Steckergehäuse		X	
8	901 612 334 00	Steckdose		X	
9	928 631 108 00	Steckergehäuse 6,3		X	
10	803 905 897	Steckergehäuse 6,3		X	
		- ENDE -			

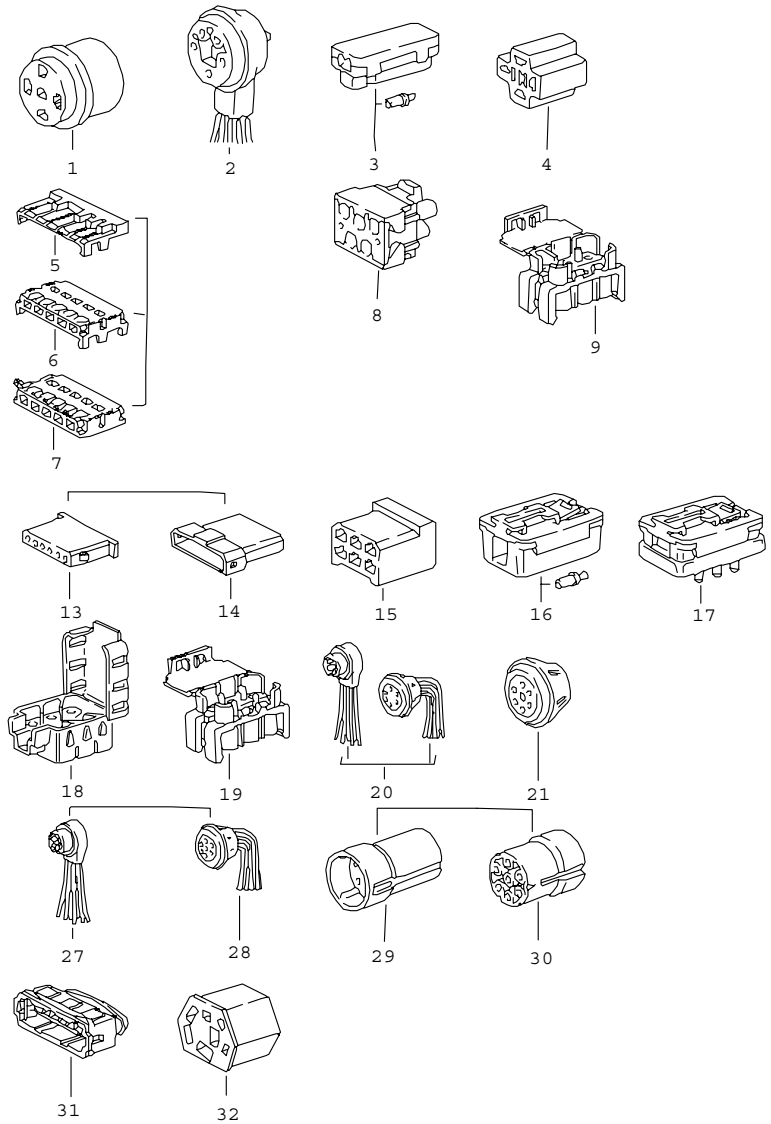

Pos	Teilenummer	Benennung	Bemerkung	St	Modellangabe
		Steckergehäuse 5-polig 6-polig 7-polig			
		5-polig			
1	113 971 835	Steckhülsengehäuse 2,8		X	
2	901 612 333 00	Steckdose für Einheitsrelais		X	
3	928 612 411 00	Kupplung		X	
4	803 971 835 A	Steckhülsengehäuse für Relais		X	
5	928 612 335 25	Codierelement		1	
6	928 612 332 00	Modulgehäuse		X	
-	999 652 451 22	Codierelement		X	
7	928 612 331 00	Anfangsgehäuse		X	
8	928 612 542 00	Kupplungsgehäuse		X	
9	944 612 539 00	Kupplung		X	
		6-polig			
13	171 971 999 E	Steckergehäuse 1,6		X	
14	171 971 998 E	Steckergehäuse 1,6		X	
15	803 971 831	Steckhülsengehäuse 6,3		X	
16	911 612 868 01	Kupplung mit Clip		X	
(16)	911 612 868 01	Kupplung		X	
17	911 612 867 02	Stecker mit Kontaktstift mit Clip		X 6	
18	928 612 469 00	Kupplung für Kontaktstift		X X	

Pos	Teilenummer	Benennung	Bemerkung	St	Modellangabe	Pos	Teilenummer	Benennung	Bemerkung	St	Modellangabe
19	944 612 537 00	Kupplung		X							
20	901 612 330 00	Mehrfachsteckverbinder		X							
21	901 612 061 00	Kupplung		X							
		7-polig									
27	911 612 332 00	Steckdose		X							
28	911 612 331 00	Stecker		X							
29	803 971 980	Stiftgehäuse		X							
		für									
		Kontaktstift		1							
		$ 3,5									
		für									
		Kontaktstift		6							
		$ 1,6									
30	803 971 979	Buchsengehäuse		X							
		für									
		Kontaktbuchse		1							
		$ 3,5									
		für									
		Kontaktbuchse		6							
		1,6									
31	071 906 233	Steckhülsengehäuse		X							
		für									
		Steckhülse		X							
32	111 953 631	Steckhülsengehäuse		X							
		2,8 / 6,3									
		- ENDE -									

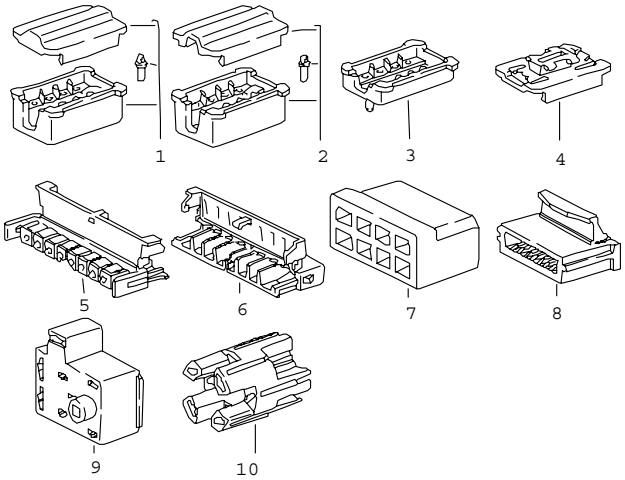

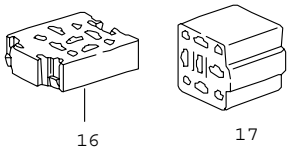

Pos	Teilenummer	Benennung	Bemerkung	St	Modellangabe
		Steckergehäuse 8-polig 9-polig			
		8-polig			
1	944 612 117 00	Steckergehäuse mit		X	
-	999 652 371 12	Buchse		8	
2	928 612 117 01	Steckergehäuse mit		X	
-	999 652 371 12	Buchse		8	
3	999 652 395 40	Steckergehäuse		X	
4	999 652 396 40	Clip		X	
5	944 612 554 00	Steckergehäuse für		X	
-	944 612 548 00	Kontaktbuchse		X	
6	944 612 553 00	Steckergehäuse		X	
7	803 971 971	Steckergehäuse 6,3		X	
8	113 971 998 B	Steckergehäuse		X	
9	321 971 999 A	Steckhülsengehäuse 2,8 / 6,3		X	
10	911 612 120 00	Steckergehäuse 6,3		X	
		9 - POLIG			
16	135 937 501 A	Steckhülsengehäuse 2,8 / 6,3		X	
17	849 941 593	Steckergehäuse 2,8 / 6,3		X	
		- ENDE -			

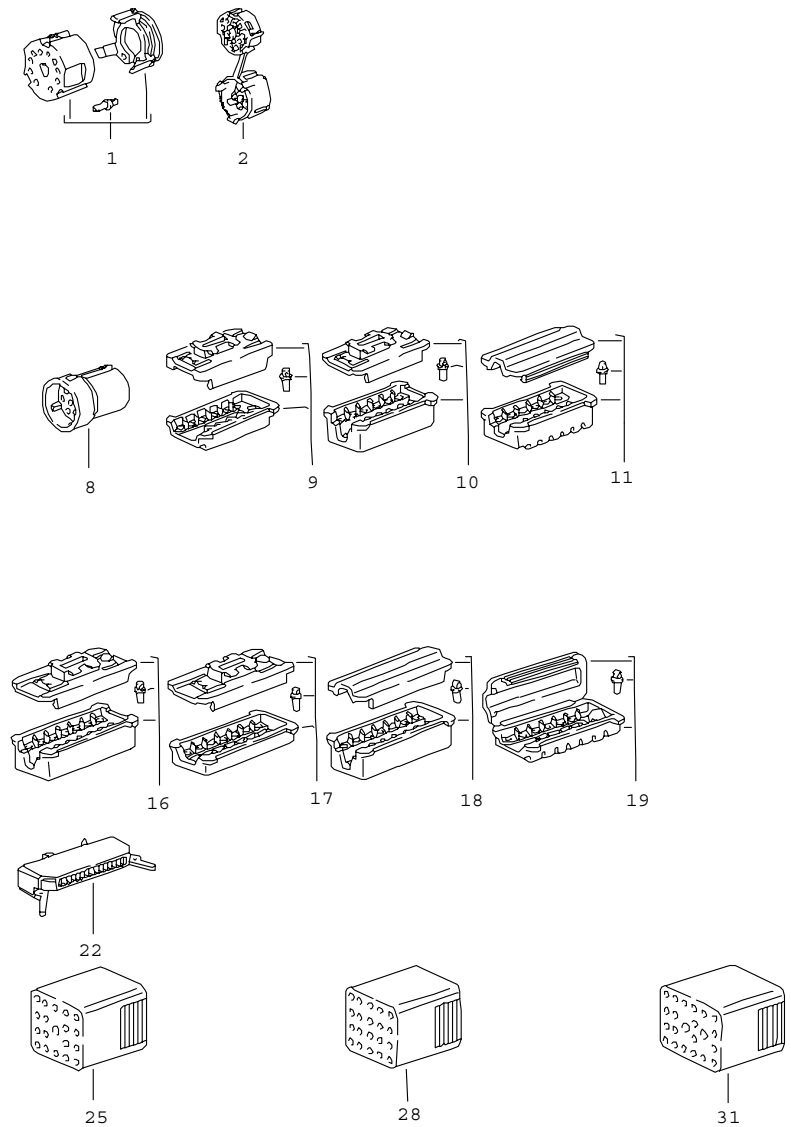

Pos	Teilenummer	Benennung	Bemerkung	St	Modellangabe
		Steckergehäuse 10-polig bis 22-polig			
		10-polig			
1	911 612 889 00	Steckergehäuse mit Kontaktbuchse		X 10	
2	944 613 531 01	Steckergehäuse für		X	
-	944 612 548 00	Kontaktbuchse		10	
		12-polig			
8	861 972 524	Steckergehäuse 1,6 / 3,5		X	
9	911 612 122 02	Steckergehäuse mit Kontaktbuchse		X 12	
10	928 612 423 00	Steckergehäuse		X	
11	911 612 884 00	Steckergehäuse		X	
11	911 612 121 01	Steckergehäuse		X	
		14-polig			
16	911 612 115 02	Steckergehäuse		X	
17	911 612 113 05	Steckergehäuse		X	
18	911 612 115 03	Steckergehäuse		X	
19	944 612 215 00	Steckergehäuse mit Kontaktbuchse		X 14	
		17-polig			
22	944 612 311 00	Steckergehäuse für		X	
-	999 652 380 12	Kontaktfeder		X	
		19-polig			
25	171 971 971 C	Steckergehäuse NATUR		X	
(25)	171 971 971 E	Steckergehäuse Weiss		X	

Pos	Teilenummer	Benennung	Bemerkung	St	Modellangabe	Pos	Teilenummer	Benennung	Bemerkung	St	Modellangabe
		20-polig									
28	171 971 971	Steckergehäuse Gelb		X							
(28)	171 971 971 D	Steckergehäuse Rot		X							
		22-polig									
31	171 971 971 A	Steckergehäuse Schwarz		X							
(31)	171 971 971 B	Steckergehäuse Blau		X							
		- ENDE -									

Modell	Jahr	HG	UG	Bildtafel	Einschränkungen	Update			
911	89	9	03	903-00		203	15:05	17.08.2006	PORSCHE PET PORSCHE

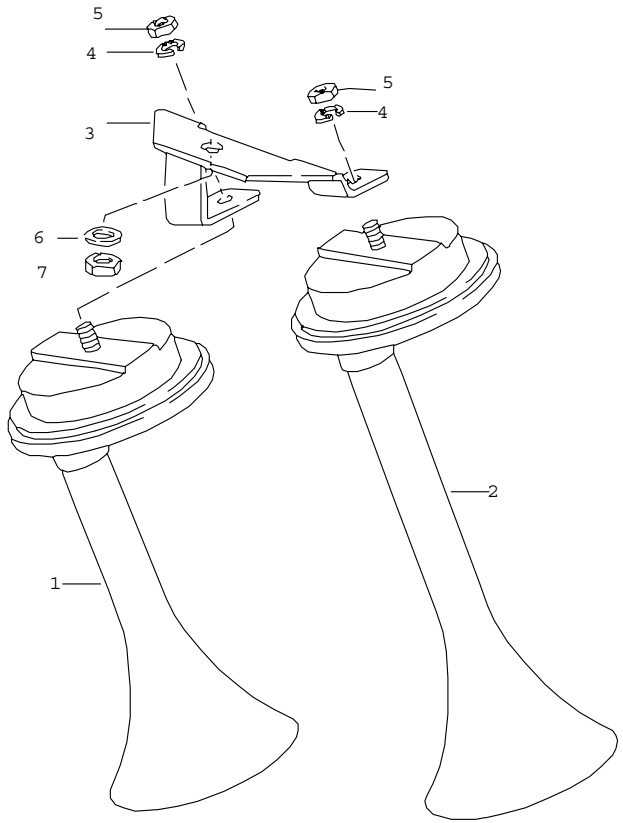

Pos	Teilenummer	Benennung	Bemerkung	St	Modellangabe
		Signalhorn			
1	911 635 101 20	Fanfare Hochton		1	
2	911 635 102 20	Fanfare Tiefton		1	
3	911 635 107 00	Halter		1	
4	N 042 121 3	Zahnscheibe A 6,4		2	
5	900 076 010 02	Sechskantmutter M 6		2	
6	N 011 525 13	Scheibe A 8,4		1	
7	900 076 025 02	Sechskantmutter M 8		1	
		- ENDE -			

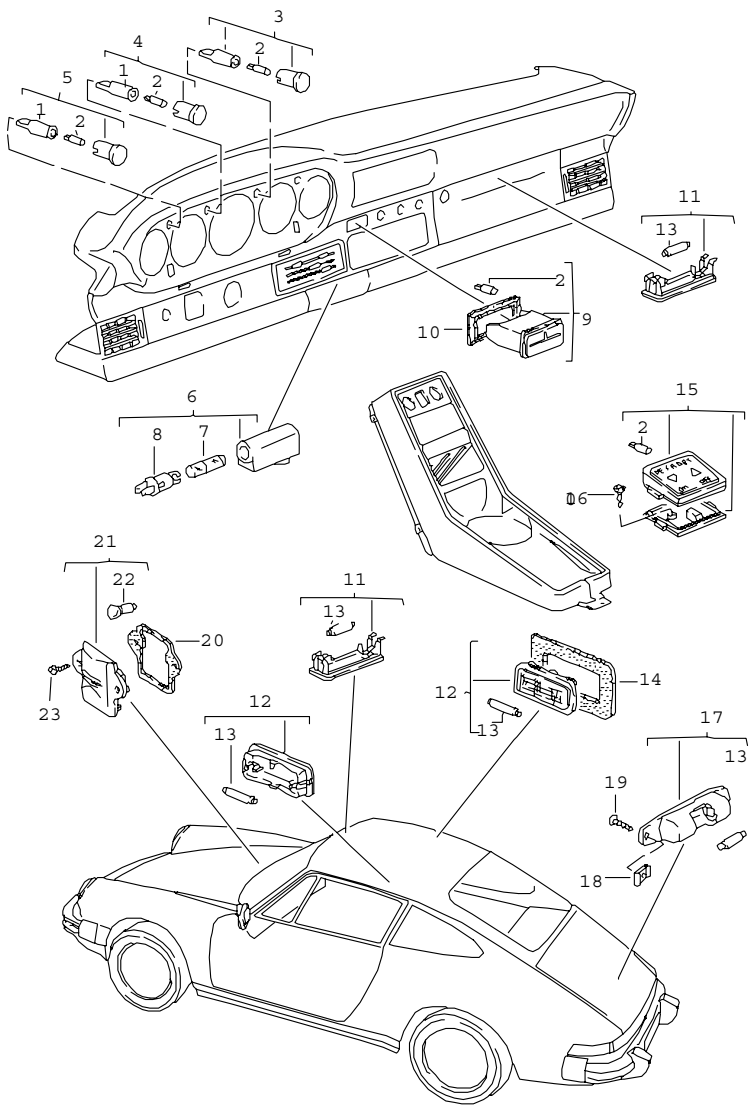

Pos	Teilenummer	Benennung	Bemerkung	St	Modellangabe
		Innenleuchten			
1	111 919 243	Lampenfassung		X	
2	900 631 132 90	Glühlampe 1,2 W		X	
3	911 632 015 01	Kontrollleuchte "EX"		1	(J)
4	911 632 017 00	Kontrollleuchte Verdeck		1	CABRIO M 439
5	911 632 016 00	Kontrollleuchte Anhängevorrichtung		1	M 208
6	911 632 904 00	Ascherleuchte komplett		1	
7	900 631 102 90	Glühlampe 2 W		1	
8	911 632 114 00	Lampenfassung 2-polig		1	
9	911 632 211 00	Kontrollleuchte		1	
9	944 632 213 00	Kombikontrollleuchte		1	(AUS)
9	911 799 632 01	Kombikontrollleuchte	89-	1	(AUS)
9	911 799 632 00	Kombikontrollleuchte	89-	1	(GB)
10	911 632 116 01	Tülle		1	
11	911 632 102 00	Leuchte		1	
11	911 632 102 00	Leuchte		1	TARGA/CABRIO
12	901 632 101 28	Innenleuchte		2	COUPE
13	900 631 106 90	Sofittenlampe 10 W		X	
14	964 555 153 00	Unterlage		2	COUPE
17	911 631 315 01	Motorraumleuchte		1	
18	999 507 028 02	Blechmutter B 4,2		2	
19	N 014 093 3	Blechschraube B 4,2 X 13		2	
20	901 632 291 00	Unterlage	-88	1	
21	901 632 201 01	Kofferraumleuchte	-88	1	

Pos	Teilenummer	Benennung	Bemerkung	St	Modellangabe	Pos	Teilenummer	Benennung	Bemerkung	St	Modellangabe
(21)	959 632 201 00	Kofferraumleuchte	89-	1							
22	900 631 106 90	Sofittenlampe 10 W	89-	1							
22	900 631 115 90	Glühlampe 10 W		1							
23	N 013 961 2	Blechschraube B 3,9 X 13		2							
		- ENDE -									

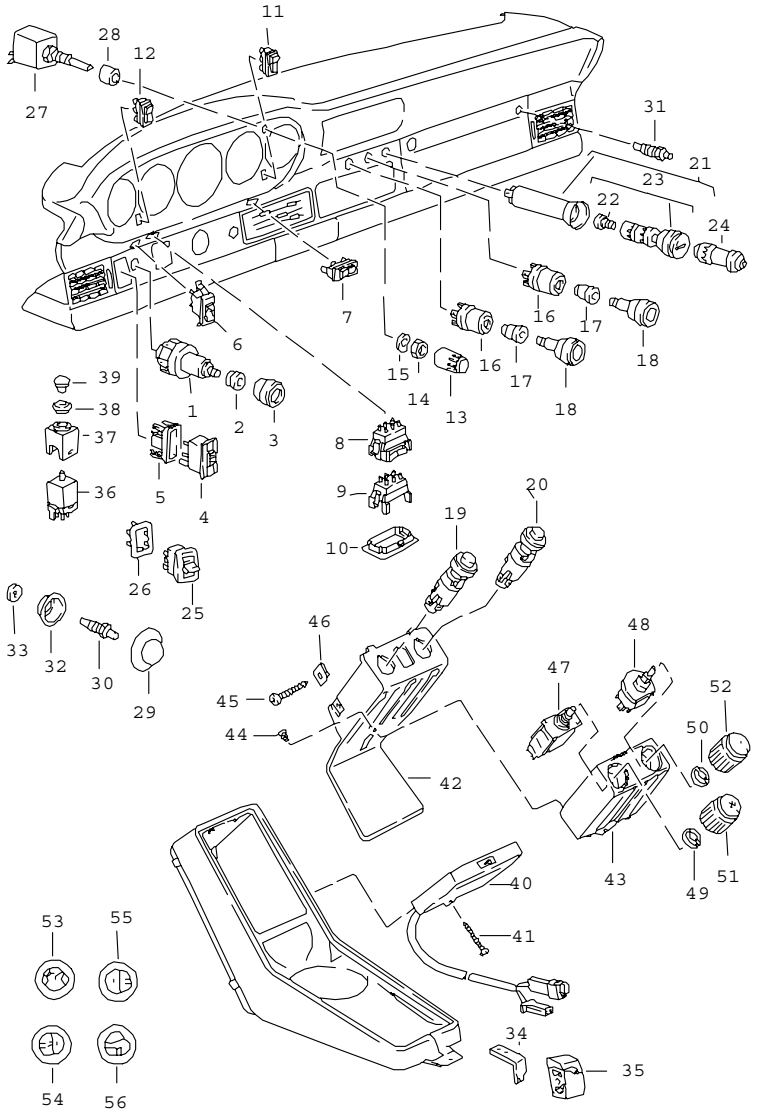

Pos	Teilenummer	Benennung	Bemerkung	St	Modellangabe
		Schalter			
1	911 613 029 03	Lichtschubschalter		1	
2	911 613 213 07	Rosette		1	
3	911 613 214 05	Knopf		1	
	01C	Schwarz			
4	911 631 231 00	Schalter Leuchtweitenregulierung		1	M 605
5	911 613 342 00	Rosette		1	M 605
	01C	Schwarz			
6	911 613 622 00	Tastschalter für Schiebedach und Verdeckbetätigung		1	
7	911 613 319 02	Tastschalter für Intensivreinigungsanlage		1	
8	928 613 240 00	Wechselschalter		1	
	01C	Satinschwarz			
9	928 612 325 00	Adapterstecker		1	
	01C	Schwarz für elektr. Verstellung Aussenspiegel			
10	911 613 615 01	Halter		1	
	1DB	Schwarz für Spiegelumschalter			
11	911 613 319 01	Tastschalter für Scheinwerferwaschanlage		1	
12	911 613 321 01	Tastschalter für Heckscheibenwischer		1	
13	911 618 011 00	Knopf		1	
14	911 618 209 00	Sechskantmutter M 7 X 0,75		1	
15	900 028 019 01	Federscheibe B 7		1	

Pos	Teilenummer	Benennung	Bemerkung	St	Modellangabe
16	911 613 149 00	Schalter		2	
17	911 613 213 03	Rosette		2	
18	911 613 028 10	Knopf		2	
19	911 613 124 32	Warnblinkschalter		1	
-	900 631 102 90	Glühlampe 2 W		1	
20	911 613 148 00	Schalter für Heckscheibenheizung		1	
20	911 613 159 00	Schalter für Aussenspiegel beheizt		1	CABRIO
21	911 652 102 06	Zigarettenanzünder		1	
22	644 652 112 00	Glühspirale für Zigarettenanzünder		1	
23	911 652 122 02	Stecker für Zigarettenanzünder		1	
24	901 613 801 00	Stecker für Zusatzaggregat		1	
25	911 613 621 03	Schalter für Fensterheber		3	
26	911 613 635 20	Montagerahmen		1	
27	911 618 147 01	Potentiometer		1	
28	911 618 207 00	Distanzhülse		1	
29	901 615 616 20	Gummikappe		2	
30	928 613 147 00	Türkontaktschalter für Innenleuchte		2	
31	901 615 601 02	Türkontaktschalter für Handschuhkastenleuchte		1	
(31)	964 613 601 00	Türkontaktschalter für Kofferraumleuchte		1	
32	901 615 615 20	Tellerscheibe		2	
33	900 031 001 60	Scheibe 8,4		X	
34	901 613 523 20	Kontaktbügel für Handbremse Kontrollleuchte		1	
35	901 613 521 20	Handbremskontakt		1	
36	928 613 241 00	Schalter für Aussenspiegel		1	
37	911 613 423 00	Montagerahmen		1	
38	911 613 425 00	Rosette		1	
	01C	Schwarz			
39	911 613 082 00	Knopf		1	
	01C	Schwarz			
40	911 613 609 01	Tastenfeld		1	
	01C	Schwarz für Zentralverriegelung			
41	999 141 018 02	Halbrundschraube		1	
42	911 613 069 01	Kassettenträger		1	
	70B	Schwarz			
43	911 613 611 01	Schaltergehäuse		1	
	01C	Schwarz			
44	999 190 363 40	Stopfen 4,1 X 8		1	
45	900 143 121 07	Blechschraube B 4,2 X 16		2	
46	999 507 018 02	Blechmutter B 4,2		2	
47	911 613 121 01	Temperaturschalter		1	
48	911 613 243 00	Gebläseschalter		1	
49	911 613 120 01	Rosette M 10 X 0,75		1	
50	911 613 119 02	Rosette M 10 X 1		1	

Pos	Teilenummer	Benennung	Bemerkung	St	Modellangabe	Pos	Teilenummer	Benennung	Bemerkung	St	Modellangabe
51	911 613 103 02	Knopf		1							
	70B	Schwarz für Temperaturschalter									
52	911 613 104 02	Knopf		1							
	70B	Schwarz für Gebläseschalter									
		Symbol-Kappe									
53	911 613 239 01	Symbol-Kappe Lichtschalter		1							
54	911 613 233 02	Symbol-Kappe Nebelscheinwerfer		1							
55	911 613 234 02	Symbol-Kappe Nebelschlussleuchte		1							
56	911 613 235 01	Symbol-Kappe Zigarettenanzünder		1							
		- ENDE -									

Modell	Jahr	HG	UG	Bildtafel	Einschränkungen	Update				
911	89	9	03	903-10		203	15:05	17.08.2006	PORSCHE	PET	PORSCHE

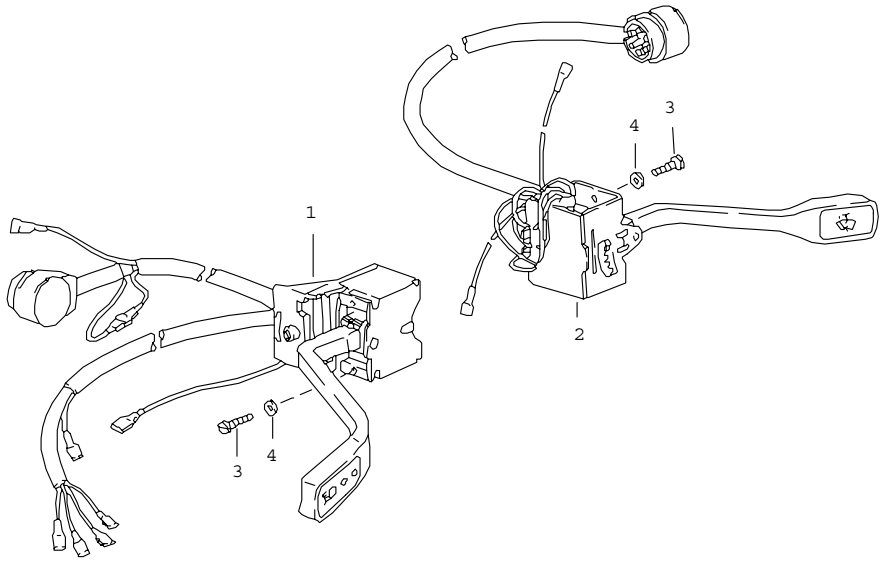

Pos	Teilenummer	Benennung	Bemerkung	St	Modellangabe
		Lenkstockschalter			
1	911 613 305 01	Lenkstockschalter links		1	
2	911 613 306 02	Lenkstockschalter rechts		1	
3	900 014 069 02	Zylinderschraube AM 3 X 8		4	
4	900 115 007 01	Fächerscheibe A 3,2		4	
		- ENDE -			

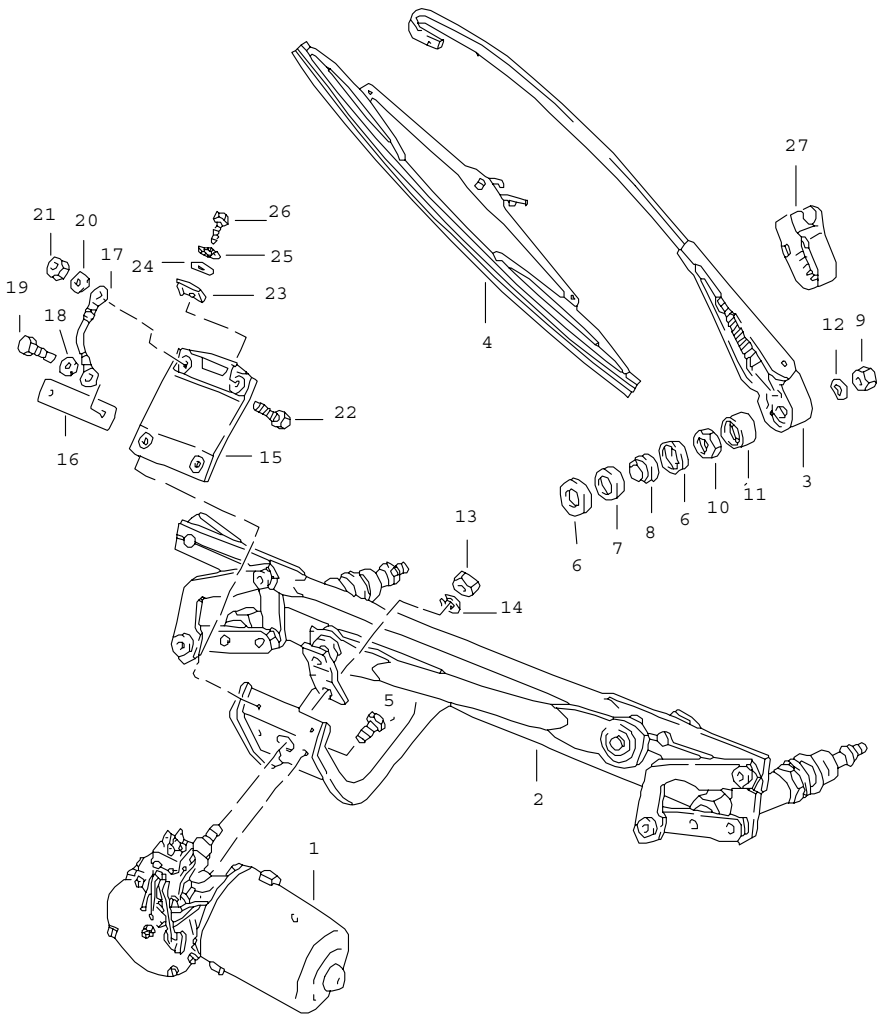

Pos	Teilenummer	Benennung	Bemerkung	St	Modellangabe
		Scheibenwischeranlage			
1	911 628 115 02	Wischermotor	/LL	1	
1	911 628 114 01	Wischermotor	/RL	1	
1	911 628 115 03	Wischermotor	/LL	1	SPEEDSTER
1	911 628 114 02	Wischermotor	/RL	1	SPEEDSTER
2	911 628 035 01	Kurbeltrieb	/LL	1	
(2)	911 628 036 01	Kurbeltrieb	/RL	1	
2	911 628 039 01	Kurbeltrieb	/LL	1	SPEEDSTER
2	911 628 040 01	Kurbeltrieb	/RL	1	SPEEDSTER
3	911 628 313 00	Wischerarm	/LL/L /RL/R	1	
3	911 628 314 00	Wischerarm	/LL/R	1	
(3)	911 628 312 00	Wischerarm	/RL/L	1	
3	911 628 313 30	Wischerarm	/LL/L	1	SPEEDSTER
3	911 628 314 30	Wischerarm	/LL/R	1	SPEEDSTER
3	911 628 312 30	Wischerarm	/RL/L	1	SPEEDSTER
3	911 628 315 30	Wischerarm	/RL/R	1	SPEEDSTER
4	964 628 901 00	Wischerblatt		2	
4	964 628 901 00	Wischerblatt		2	SPEEDSTER
5	900 075 207 02	Sechskantschraube M 6 X 15		3	
6	911 628 963 00	Bördelscheibe		4	
6	911 628 323 00	Scheibe		2	SPEEDSTER
7	901 628 923 01	Gummibuchse		2	
7	911 628 321 00	Gummibuchse		2	SPEEDSTER
8	901 628 924 00	Gummibuchse		2	
(8)	911 628 311 00	Hülse		2	SPEEDSTER
9	N 011 118 11	Sechskantmutter BM 8		2	
10	901 628 925 00	Sechskantmutter		2	
11	901 628 926 00	Kappe		2	

Pos	Teilenummer	Benennung	Bemerkung	St	Modellangabe	Pos	Teilenummer	Benennung	Bemerkung	St	Modellangabe
12	901 628 927 00	Federscheibe		2							
13	900 076 025 02	Sechskantmutter M 8		1							
14	N 012 241 8	Federscheibe B 8		1							
15	901 628 053 20	Lagergummi	/LL	1							
15	901 628 054 20	Lagergummi	/RL	1							
16	901 628 505 20	Sicherungsblech		1							
17	911 628 333 00	Massekabel		1							
18	900 025 003 02	Unterlegscheibe A 5,3		2							
19	N 010 264 4	Sechskantschraube M 5 X 20		2							
20	N 011 524 7	Scheibe A 6,4		1							
21	999 076 024 02	Sechskantmutter M 6		1							
22	900 075 014 02	Sechskantschraube M 6 X 18		1							
23	N 015 429 2	Blechmutter B 4,2		2							
24	900 151 028 02	Scheibe B 4,3		2							
25	N 042 122 2	Zahnscheibe J 4,3		2							
26	900 187 011 02	Sechskantblechschraube B 4,3 X 13		2							
27	928 628 623 00	Kappe		2							
(27)	911 628 931 00	Klappkappe		2	SPEEDSTER						
		- ENDE -									

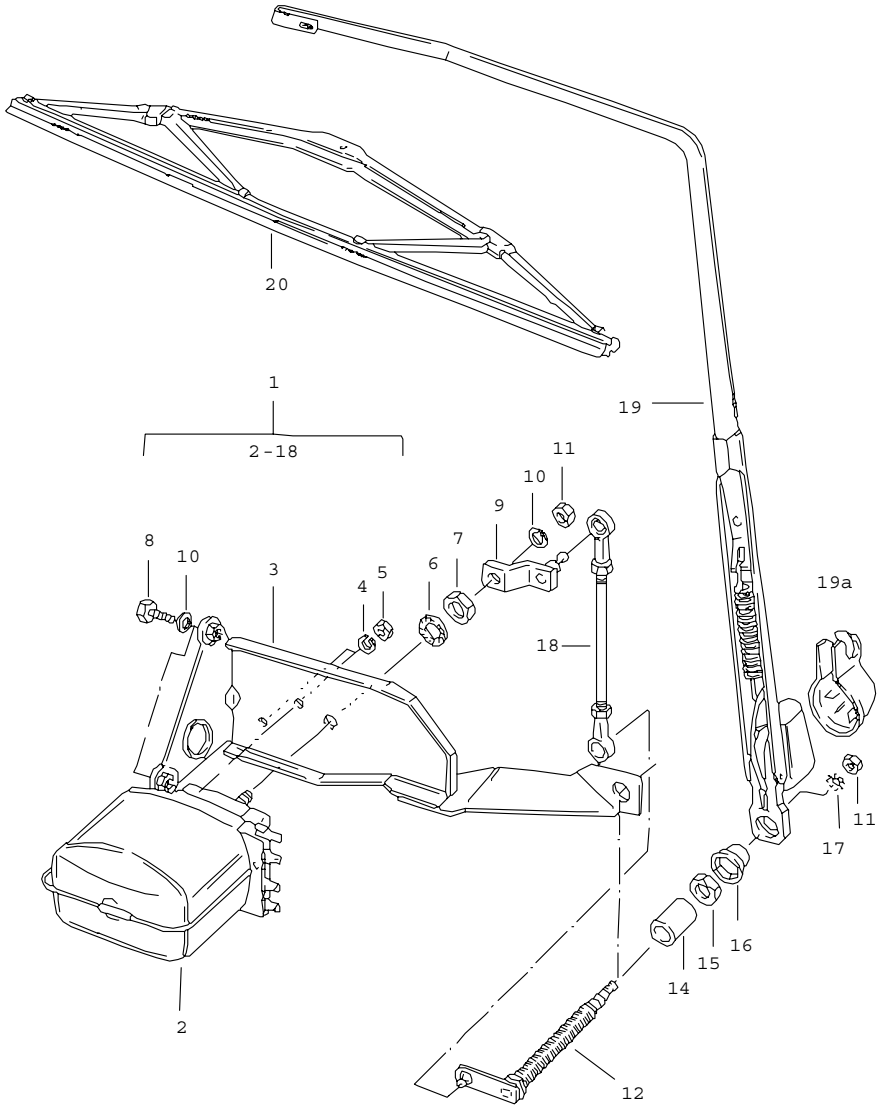

Pos	Teilenummer	Benennung	Bemerkung	St	Modellangabe
		Heckscheibenwischer zum nachträglichen Einbau CARRERA mit M 559 mitverwenden: Kondensator 911.573.057.04			
1	911 628 019 03	Heckscheibenwischer		1	CARRERA
1	911 628 019 05	Heckscheibenwischer		1	CARRERA M473 M 491 TURBO
2	911 628 063 00	Wischermotor		1	
3	911 628 037 01	Montagerahmen		1	
4	N 012 005 3	Federring		2	
5	999 076 023 02	Sechskantmutter M 5		2	
6	911 628 338 00	Scheibe 14,2		1	
7	999 078 014 02	Sechskantmutter M 14 X 1		1	
8	999 072 005 09	Sechskantschraube M 6 X 12		2	
9	901 628 318 00	Hebel		1	
10	N 012 006 4	Federring B 6		3	
11	900 076 025 02	Sechskantmutter M 6		2	
12	911 628 256 02	Wischerlager		1	CARRERA
(12)	911 628 256 01	Wischerlager		1	CARRERA M473 M 491 TURBO
14	911 628 251 03	Buchse		1	CARRERA
(14)	911 628 251 02	Buchse		1	CARRERA M473 M 491 TURBO
15	999 183 004 02	Sechskantmutter M 12 X 1		1	
16	911 628 193 00	Kappe		1	
17	N 012 226 5	Federscheibe		1	

Pos	Teilenummer	Benennung	Bemerkung	St	Modellangabe	Pos	Teilenummer	Benennung	Bemerkung	St	Modellangabe
18	911 628 145 00	Gelenkstange		1							
19	911 628 611 01	Wischerarm		1							
19A	911 628 623 00	Klappkappe		1							
20	911 628 613 01	Wischerblatt		1							
-	911 617 106 01	Diode		1							
		- ENDE -									

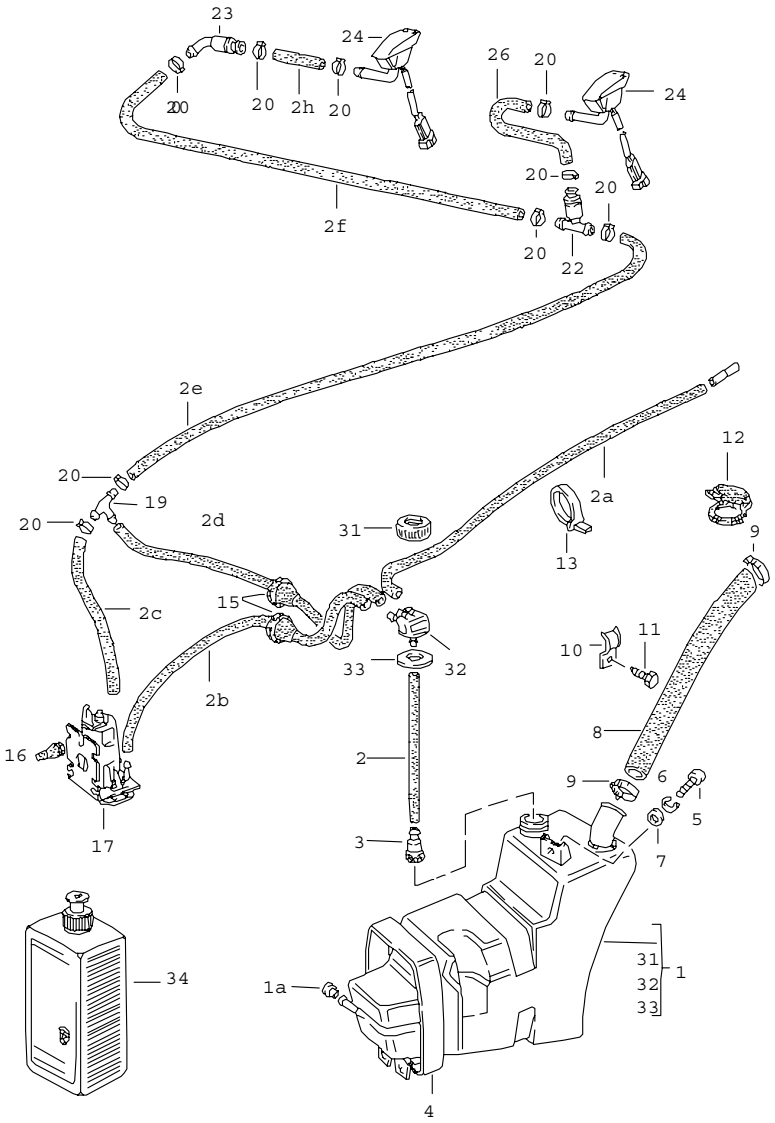

Pos	Teilenummer	Benennung	Bemerkung	St	Modellangabe
		Scheibenwaschanlage			
1	911 628 075 08	Wasserbehälter		1	
(1)	911 628 075 07	Wasserbehälter bei Bedarf mitbestellen:		1	M 288
1A	999 703 013 50	Pfropfen		1	
-	999 181 722 40	Schlauch 4,6 X 8,2 300 MM 800 MM 650 MM 150 MM 500 MM 1790 MM 1060 MM 400 MM 25 MM		X 1 1 1 1 1 1 1 1 1	
3	911 628 749 00	T-Stück		1	
4	911 628 081 00	Spannband		1	
5	N 010 217 9	Sechskantschraube M 6 X 20		1	
6	N 012 007 2	Federring A 6		1	
7	900 151 003 02	Scheibe A 6,4		1	
8	911 628 236 00	Einfüllschlauch 25 X 32 X 710		1	
9	999 512 356 02	Schlauchschelle		2	
10	911 573 145 00	Befestigungsschelle		1	
11	900 187 025 02	Sechskantblechschraube B 5,5 X 13		1	
12	964 201 507 00	Deckel	-88	1	
12	964 201 507 00	Deckel	89-	1	
13	999 513 023 40	Kabelbinder		2	
15	911 612 413 00	Gummitülle		1	
16	914 628 741 00	Stopfen		3	
17	928 628 074 01	Pumpe		1	
19	901 628 749 20	T-Stück		1	

Pos	Teilenummer	Benennung	Bemerkung	St	Modellangabe	Pos	Teilenummer	Benennung	Bemerkung	St	Modellangabe
20	N 100 020 01	Ohr-Klemme		10							
22	914 628 433 00	Ventil		1							
23	477 955 481	Ventil		1							
24	944 628 077 00	Düse	/L	1							
	01C	Schwarz									
24	928 628 077 00	Düse	/R	1							
	01C	Schwarz									
31	911 628 735 00	Schraubdeckel		1							
32	911 628 737 00	Anschlussstück		1							
33	911 628 743 00	Verschlussdichtung		1							
34	999 901 017 41	Scheibenreiniger 250 ML Sommer		X							
34	999 901 033 40	Scheibenreiniger 1000 ML Winter		X							
		- ENDE -									

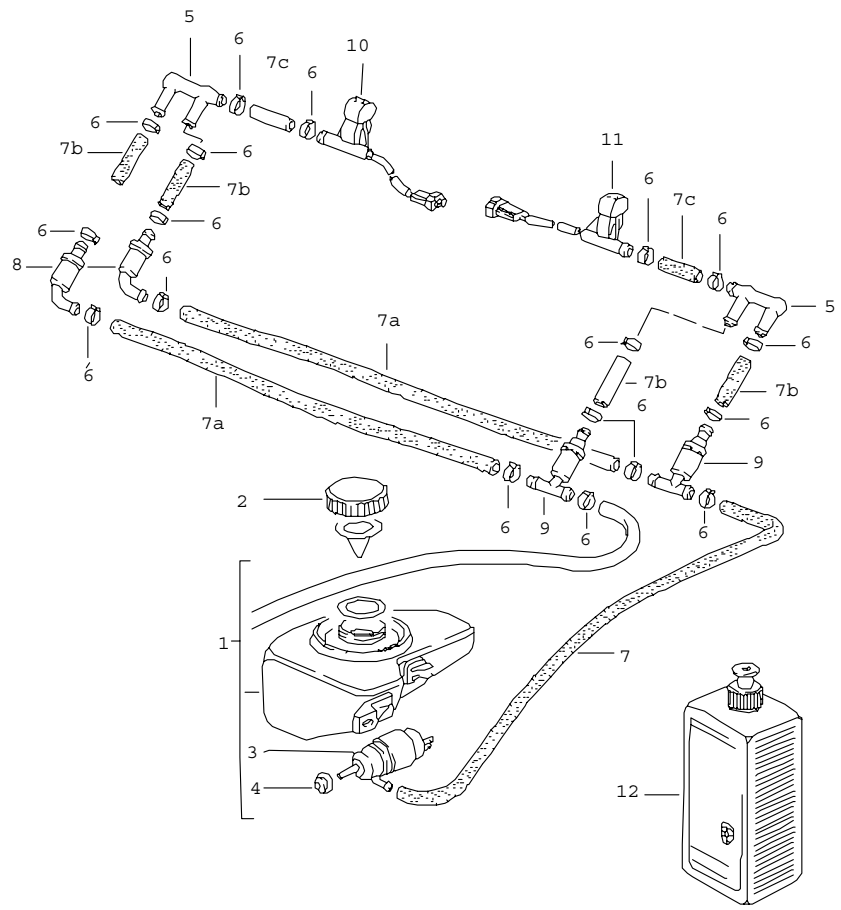

Pos	Teilenummer	Benennung	Bemerkung	St	Modellangabe
		Intensivreinigungsanlage			
1	911 628 027 00	Wasserbehälter		1	
2	911 628 077 00	Schraubdeckel mit Dichtung		1	
3	431 955 651	Pumpe		1	
4	431 955 465 B	Dichtung		1	
5	911 628 617 00	Verbindungsstück		1	
6	N 100 020 01	Ohr-Klemme		20	
-	999 181 722 40	Schlauch 4,6 X 8,2		*	
7	-	600 MM		1	
7A	-	915 MM		2	
7B	-	20 MM		4	
7C	-	140 MM		2	
8	477 955 481	Ventil		2	
9	914 628 433 00	Ventil		2	
10	928 628 077 00	Düse	/R	1	
	01C	Schwarz			
11	944 628 077 00	Düse	/L	1	
	01C	Schwarz			
12	928 628 931 00	Silicone-Remover 1 LITER		X	
		- ENDE -			

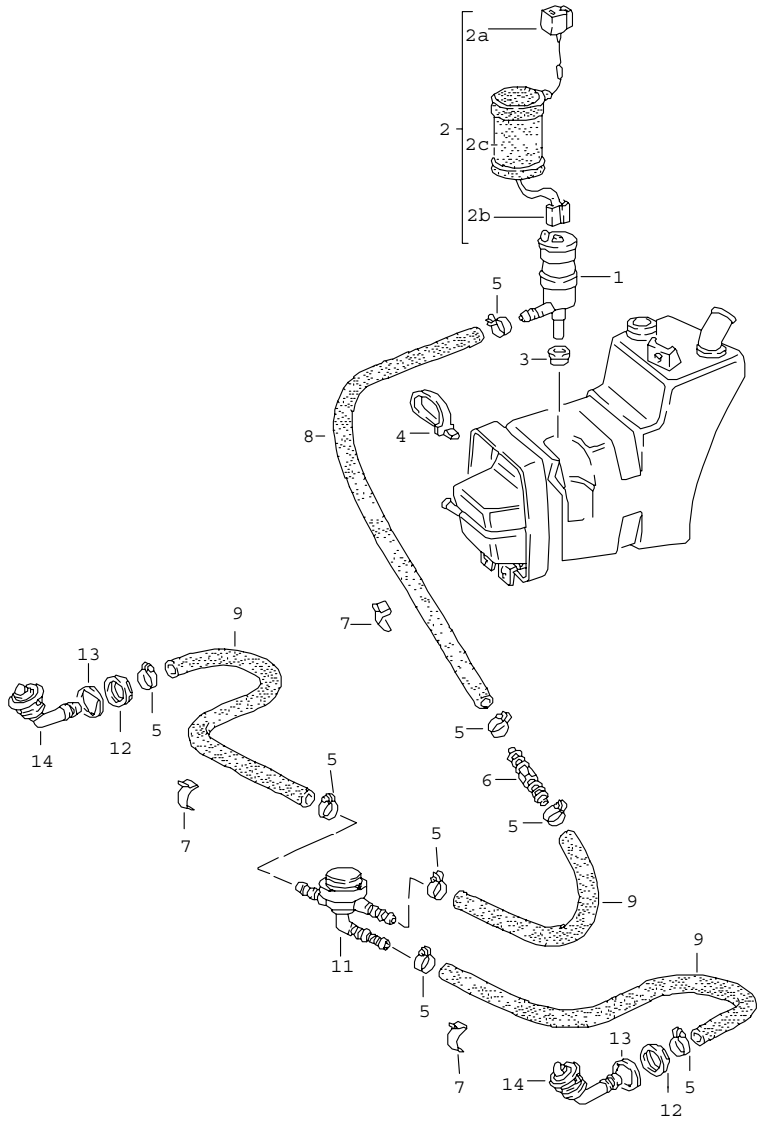

Pos	Teilenummer	Benennung	Bemerkung	St	Modellangabe
		Scheinwerferwaschanlage			
1	191 955 681	Pumpe		1	
2	911 612 179 01	Kabelstrang		1	
2A	999 652 192 47	Steckergehäuse		1	
2B	999 652 167 40	Steckhülsengehäuse		1	
2C	928 628 365 00	Schutzkappe		1	
3	928 628 193 00	Dichtung		1	
4	999 513 008 40	Kabelbinder		X	
5	N 023 570 2	Schlauchschelle		8	
6	999 137 023 40	Schlauchverbindungsstutzen		1	
7	999 651 128 09	Kabelklemme		6	
-	999 181 806 40	Schlauch PVC 10 X 16 230 MM 640 MM		* 1 3	
11	281 955 187	Ventil		1	
12	900 281 002 40	Sechskantmutter		2	
13	951 628 173 00	Unterlage		2	
14	911 628 071 01	Düsenträger		2	
		- ENDE -			

Modell	Jahr	HG	UG	Bildtafel	Einschränkungen	Update	15:07	17.08.2006	PORSCHE	PET	PORSCHE
911	89	9	05	905-00		203					

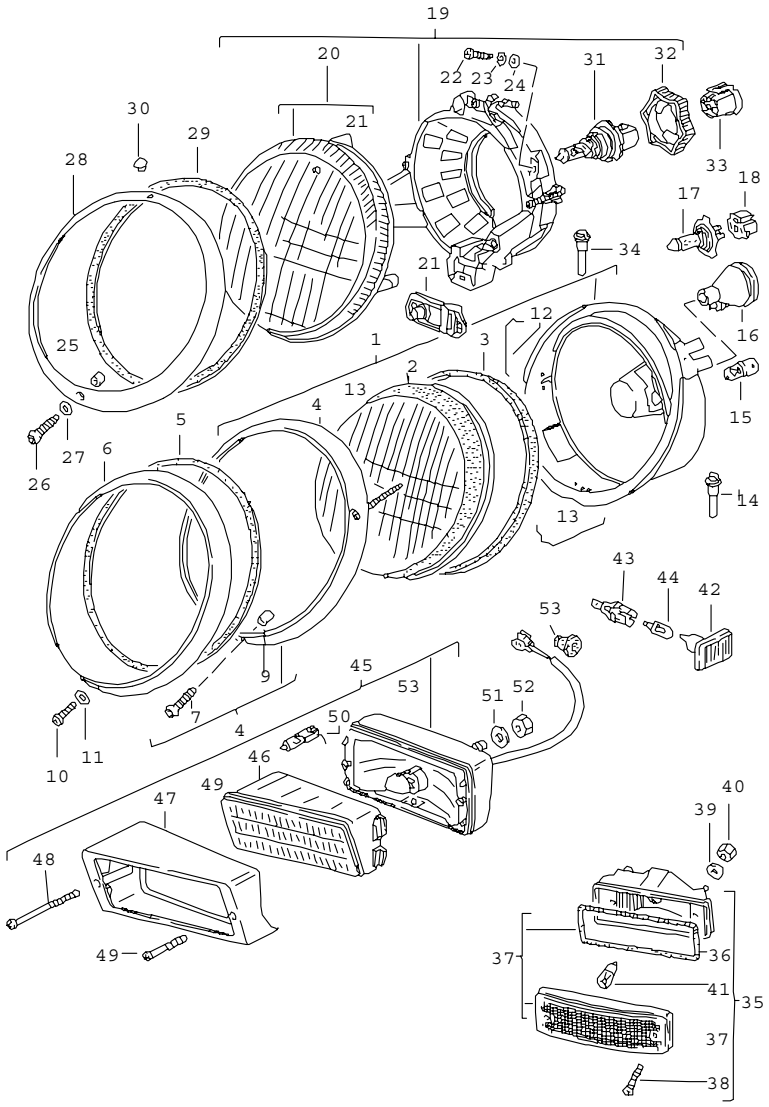

Pos	Teilenummer	Benennung	Bemerkung	St	Modellangabe
		Scheinwerfer			
1	911 631 113 02	Scheinwerfer	/LL	2	
1	911 631 112 02	Scheinwerfer		2	M 492
1	911 631 024 00	Scheinwerfer	/LL	2	M 605
1	911 631 023 00	Scheinwerfer		2	M 605/492
2	911 631 927 00	Lichtscheibe	/LL	2	
2	911 631 927 01	Lichtscheibe		2	M 492
3	911 631 967 00	Dichtung		2	
4	911 631 933 01	Scheinwerferring		2	
5	911 631 115 02	Dichtung		2	
6	911 631 141 00	Scheinwerferring		2	
7	911 631 033 00	Kugelschraube		2	
9	911 631 139 00	Distanzbuchse		2	
10	911 631 132 00	Linsenschraube M 4 X 9		2	
11	113 951 539	Scheibe		2	
12	901 631 116 02	Sperrfeder oben		6	
13	644 631 122 00	Sperrfeder unten		5	
14	911 631 259 02	Wasserablauftülle		2	
15	900 631 103 90	Glühlampe 12V 4W		2	
16	911 612 325 00	Gummitülle für Kabelstrang Scheinwerfer		4	
17	999 631 202 90	Halogen-Glühlampe H-4		2	
17	999 631 202 91	Halogen-Glühlampe H-4		2	(F)
18	911 631 108 00	Steckhülsengehäuse		2	
35	911 631 405 00	Blinkleuchte		2	
36	911 631 961 00	Dichtgummi		2	

Pos	Teilenummer	Benennung	Bemerkung	St	Modellangabe	Pos	Teilenummer	Benennung	Bemerkung	St	Modellangabe
37	911 631 914 00	Lichtscheibe		2							
38	911 631 918 00	Linsenblechschraube		4							
39	900 025 003 02	Unterlegscheibe A 5,3		4							
40	N 021 196 1	Sicherungsmutter M 5		4							
41	900 631 127 90	Glühlampe 12V 21W		2							
42	4A0 949 101	Seitenblinkleuchte		2							
43	161 949 111	Lampenträger		2							
44	999 631 032 90	Glühlampe 12V 5W		2							
45	911 631 203 00	Nebelscheinwerfer	/L	1							
45	911 631 204 00	Nebelscheinwerfer	/R	1							
45	911 631 203 01	Nebelscheinwerfer	/L	1	(F)						
45	911 631 204 01	Nebelscheinwerfer	/R	1	(F)						
46	911 631 941 01	Streuscheibe	/L	1							
46	911 631 942 01	Streuscheibe	/R	1							
46	911 631 941 00	Streuscheibe	/L	1	(F)						
46	911 631 942 00	Streuscheibe	/R	1	(F)						
47	911 631 981 00	Leuchtenrahmen	/L	1							
47	911 631 982 00	Leuchtenrahmen	/R	1							
48	911 631 983 00	Linsenschraube M 4 X 80		2							
49	911 631 984 00	Linsenschraube M 4 X 37		2							
50	900 631 126 90	Halogen-Glühlampe H - 3		2							
51	900 151 026 02	Scheibe B 10,5 X 30		2							
52	N 011 185 6	Sechskantmutter M 10		2							
53	911 612 132 00	Gummitülle		2							
		- ENDE -									

Modell	Jahr	HG	UG	Bildtafel	Einschränkungen	Update	15:07	17.08.2006	PORSCHE PET PORSCHE
911	89	9	05	905-02		203			

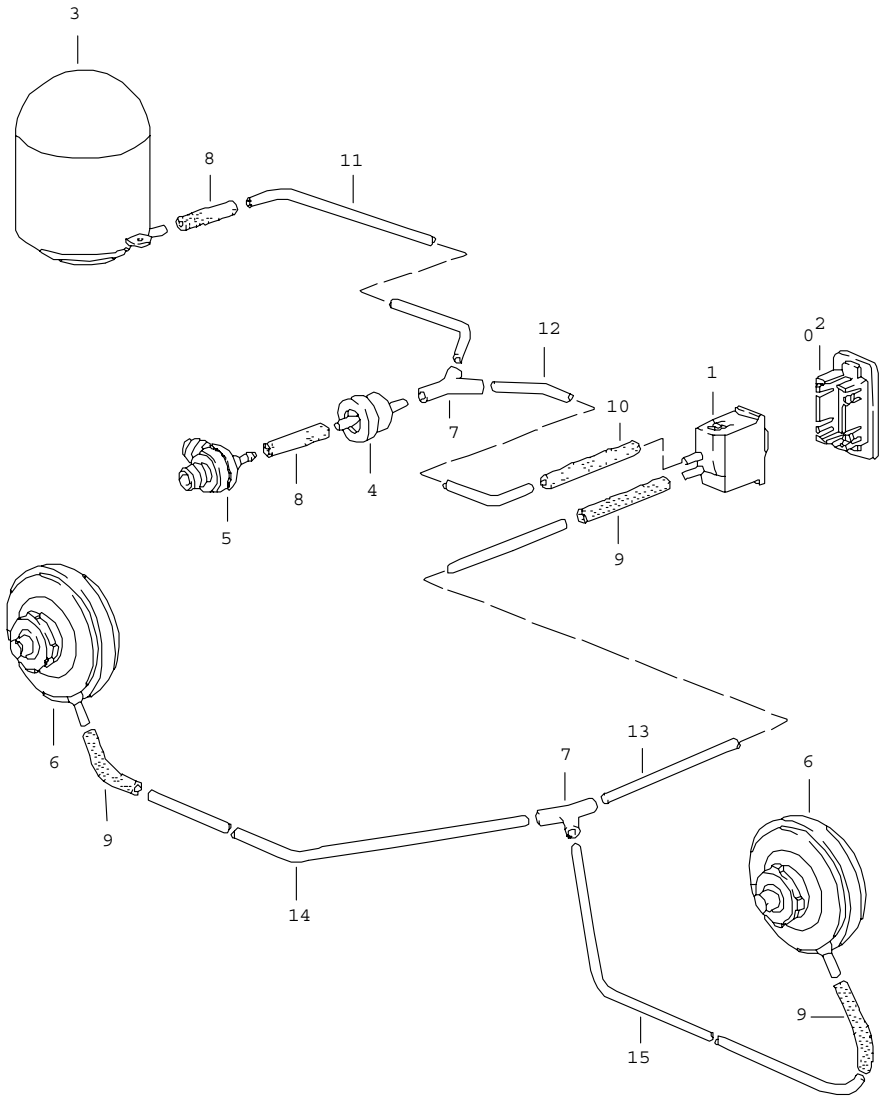

Pos	Teilenummer	Benennung	Bemerkung	St	Modellangabe
		Leuchtweitenregulierung			M 605
1	911 631 231 00	Schalter		1	
2	911 613 342 00	Rosette		1	
	01C	Schwarz			
3	911 631 357 00	Unterdruckbehälter		1	
4	928 537 361 02	Ventil		1	
5	477 611 933 A	Rückschlagventil		1	
6	911 631 223 00	Stellelement		2	
7	928 573 727 02	Verteilerstück		2	
-	999 181 070 40	Verbindungsschlauch 3,5 X 8 120 MM 260 MM		* 2 1	
-	999 181 071 40	Verbindungsschlauch 3,5 X 8 260 MM		* 3	
11	911 631 711 01	Unterdruckleitung 1120 MM	/LL	1	
11	911 631 711 02	Unterdruckleitung 580 MM	/RL	1	
12	911 631 711 00	Unterdruckleitung 360 MM	/LL	1	
12	911 631 711 03	Unterdruckleitung 550 MM	/RL	1	
13	911 631 710 00	Unterdruckleitung 1250 MM	/LL	1	
13	911 631 710 03	Unterdruckleitung 2350 MM	/RL	1	
14	911 631 710 02	Unterdruckleitung 1350 MM		1	
15	911 631 710 01	Unterdruckleitung 380 MM		1	
		- ENDE -			

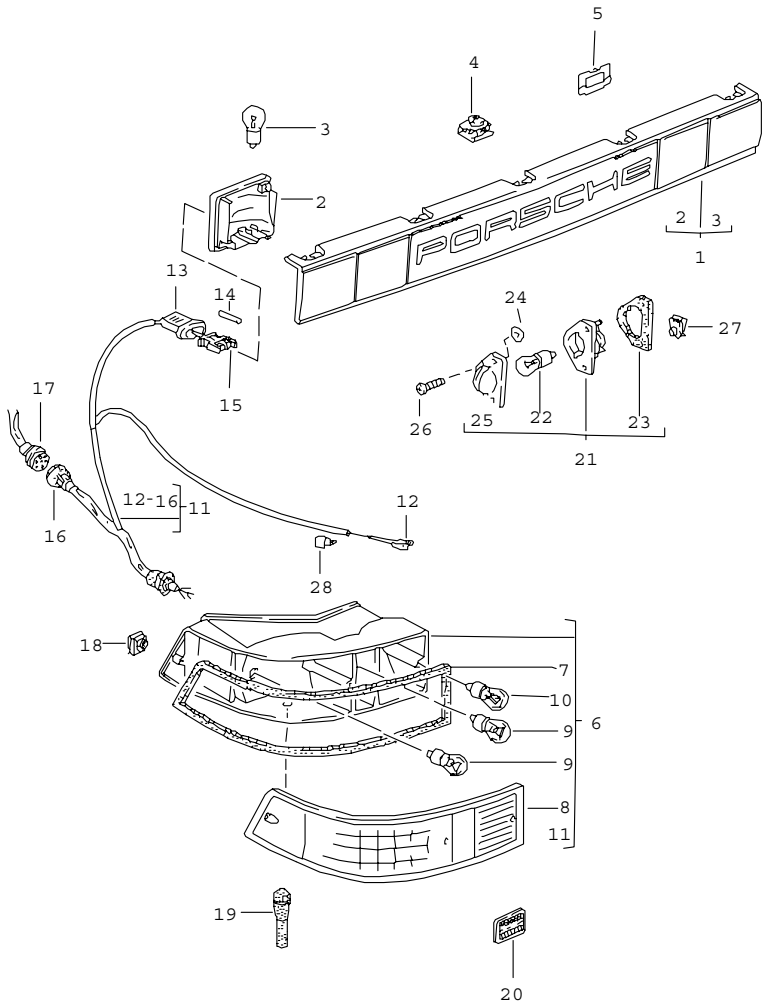

Pos	Teilenummer	Benennung	Bemerkung	St	Modellangabe
		Abschlussblende Leuchteneinheit hinten			
1	911 633 123 01	Abschlussblende mit Nebelschlussleuchte mit Rückstrahler		1	
1	911 633 123 00	Abschlussblende mit Nebelschlussleuchte ohne Rückstrahler		1	
1	911 633 123 02	Abschlussblende ohne Nebelschlussleuchte mit Rückstrahler		1	(USA) M 215
1	911 633 123 00	Abschlussblende ohne Nebelschlussleuchte ohne Rückstrahler		1	
2	911 633 027 00	Reflektor		2	
3	900 631 127 90	Glühlampe 12V 21W		2	
4	911 633 031 00	Befestigungselement		5	
5	911 633 127 00	Clip		5	
6	911 631 403 33	Leuchteneinheit mit Nebelschlussleuchte Nebelschlussleuchte	/L	1	
(6)	911 631 403 33	Leuchteneinheit ohne Nebelschlussleuchte	/L	1	
(6)	911 631 404 33	Leuchteneinheit mit Nebelschlussleuchte	/R	1	
(6)	911 631 404 33	Leuchteneinheit ohne Nebelschlussleuchte	/R	1	
7	911 631 971 01	Dichtung	/L	1	
(7)	911 631 971 00	Dichtung	/R	1	
8	911 631 949 00	Lichtscheibe	/L	1	
(8)	911 631 950 00	Lichtscheibe	/R	1	
9	900 631 127 90	Glühlampe 12V 21W		4	

Pos	Teilenummer	Benennung	Bemerkung	St	Modellangabe	Pos	Teilenummer	Benennung	Bemerkung	St	Modellangabe
10	900 631 128 90	Glühlampe 12V 21/5W		2							
11	911 612 039 12	Kabelstrang mit Nebelschlussleuchte	/L	1							
11	911 612 039 12	Kabelstrang mit Nebelschlussleuchte	/R	1							
(11)	911 612 039 15	Kabelstrang ohne Nebelschlussleuchte		2							
12	111 971 958	Flachsteckhülse		4							
13	911 631 261 00	Schutzkappe		2							
14	944 612 548 00	Kontaktbuchse		4							
15	944 612 547 00	Steckergehäuse		2							
16	911 612 332 00	Steckdose		2							
17	911 612 331 00	Stecker 7-polig		2							
18	999 507 312 12	Käfigmutter		4							
19	911 631 259 02	Wasserablauftülle		2							
20	930 633 101 01	Rückstrahler		2	TURBO/ CARRERA M491						
21	911 631 620 04	Kennzeichenleuchte		2							
22	900 631 104 90	Glühlampe 12 V - 5 W Streuscheibe		2							
23	911 631 608 00	Dichtung		2							
24	911 631 604 00	Dichtscheibe 6,5 X 2,7 X 0,5		4							
25	911 631 606 00	Lichtscheibe		2							
26	900 146 041 07	Linsenschraube BM 3 X 15		4							
(26)	900 143 116 07	Linsenblechschraube B 3,5 X 22		4	(USA)(J)						
27	911 505 339 00	Blechmutter BG 3,5		4	(USA)(J)						
28	999 591 381 02	Kabelbefestiger		2							
		- ENDE -									

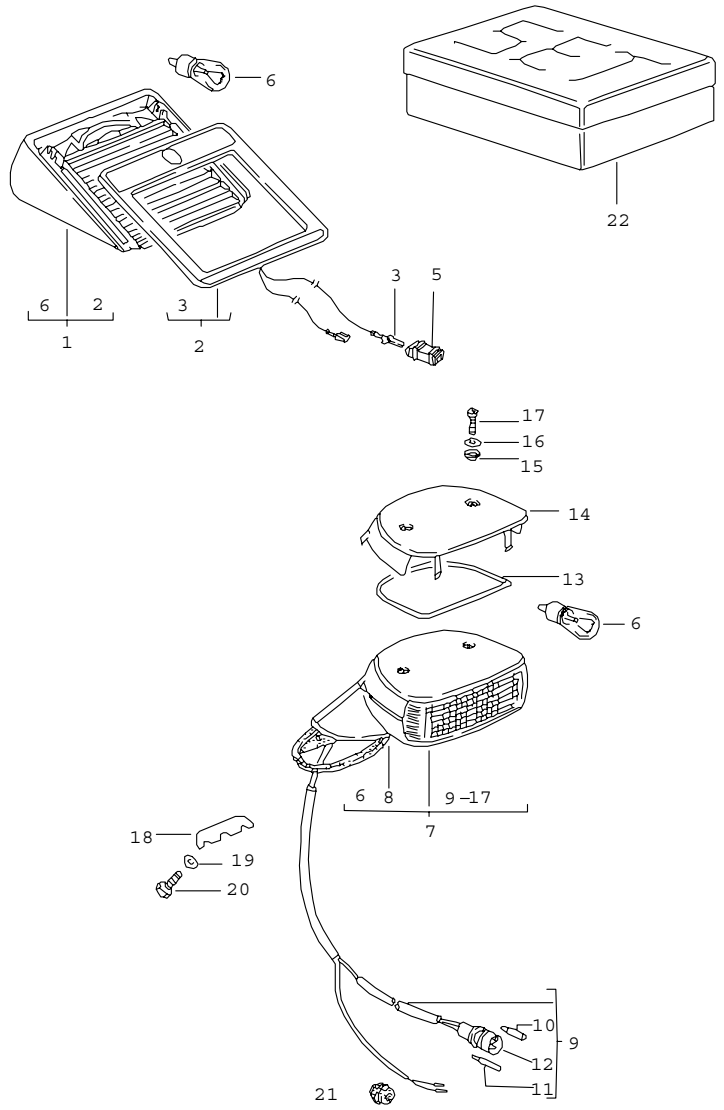

Pos	Teilenummer	Benennung	Bemerkung	St	Modellangabe
		Zusatzbremsleuchte			
1	911 631 080 00	Bremsleuchte unten		1	COUPE
(1)	911 631 070 01	Bremsleuchte unten		1	TARGA
(1)	911 631 070 00	Bremsleuchte		1	COUPE/TARGA
	01C	Schwarz oben			
2	911 631 061 01	Leuchtenrahmen unten		1	COUPE/TARGA
(2)	911 631 061 00	Leuchtenrahmen oben		1	COUPE/TARGA
3	111 971 985	Flachstecker		1	
5	813 972 643 A	Flachsteckergehäuse		1	
6	900 631 127 90	Glühlampe 12V 21W		1	
7	911 631 072 00	Bremsleuchte aussen für Fahrzeuge mit Spoiler		1	
(7)	911 631 071 00	Bremsleuchte		1	CABRIO
8	911 631 181 00	Dichtung für 911.631.072.00		1	
8	911 631 458 00	Dichtung für 911.631.071.00		1	CABRIO
9	911 612 049 03	Kabelstrang		1	
10	944 612 427 00	Kontaktbuchse		2	
11	944 612 428 00	Stift		1	
12	944 612 436 00	Stecker		1	
13	911 631 457 00	Dichtung		1	
14	911 631 452 00	Deckel		1	
15	911 631 422 00	Gummischeibe		2	
16	911 631 421 00	Kunststoffscheibe PA 6		2	

Pos	Teilenummer	Benennung	Bemerkung	St	Modellangabe	Pos	Teilenummer	Benennung	Bemerkung	St	Modellangabe
17	900 146 067 07	Linsenkopfschraube M 4 X 12		2							
18	911 631 419 00	Unterlage		1							
19	N 011 666 7	Scheibe B 6,4		2							
20	999 072 005 09	Sechskantschraube M 6 X 12		2							
21	999 702 140 40	Gummitülle 4 X 21 X 8		1							
22	A 000 043 069 00	Klebeset für Leuchtenrahmen		1							
		- ENDE -									

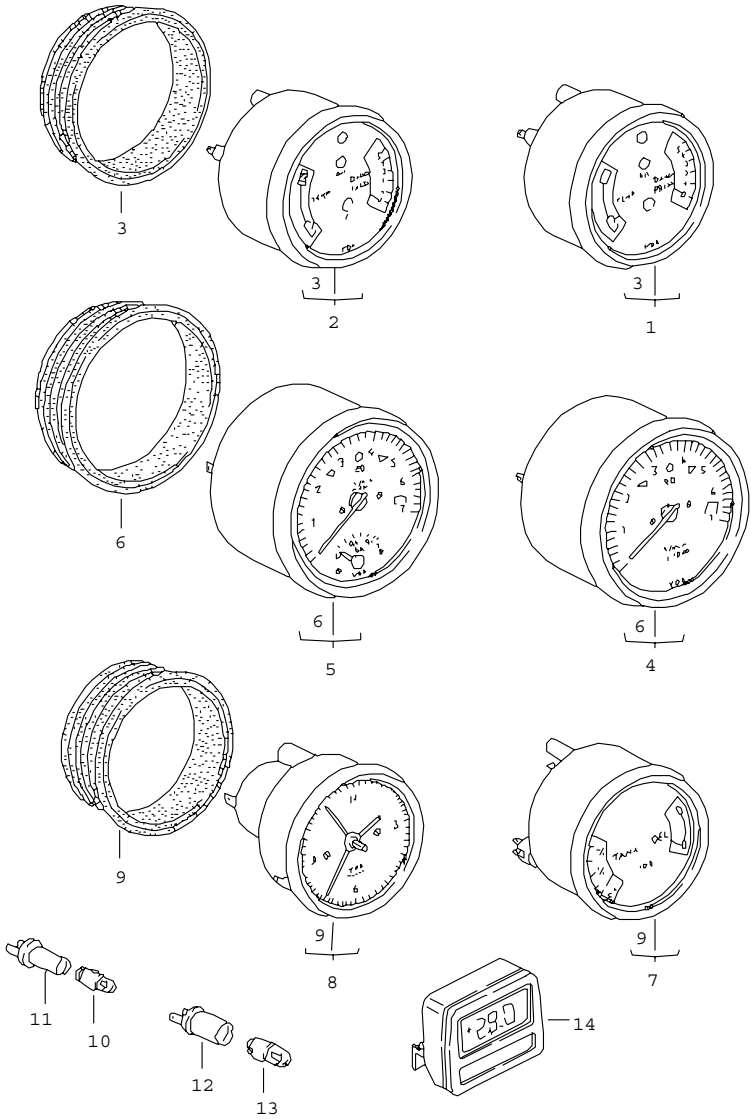

Pos	Teilenummer	Benennung	Bemerkung	St	Modellangabe
		Instrumente			
1	911 641 923 00	Kombiinstrument 100 $		1	
3	911 641 902 01	Gummispannring 100 $		2	
4	911 641 301 06	Drehzahlmesser		1	CARRERA
4	911 641 301 07	Drehzahlmesser		1	CARRERA M637
5	930 641 302 01	Drehzahlmesser		1	TURBO
6	911 641 903 01	Gummispannring 115 $		2	
7	911 641 202 03	Kombiinstrument 80 $		1	
8	911 641 701 29	Zeituhr			
9	911 641 901 01	Gummispannring 80 $		2	
10	900 631 102 90	Glühlampe 12 V - 2 W		X	
11	999 632 009 10	Lampenfassung		X	
12	999 632 002 00	Lampenfassung		X	
13	900 631 103 90	Glühlampe 12 V - 4 W		X	
14	911 641 931 00	Instrument Temperaturanzeige		1	M 097
-	911 799 612 80	Kabelstrang für Temperaturanzeige		1	M 097
-	911 799 612 81	Kabelstrang für Temperaturanzeige Mittelkonsole		1	M 097
		- ENDE -			

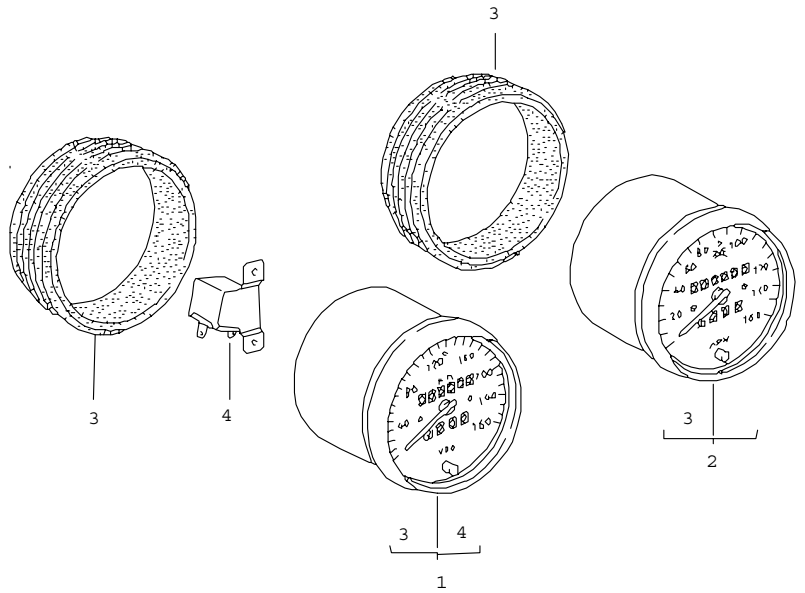

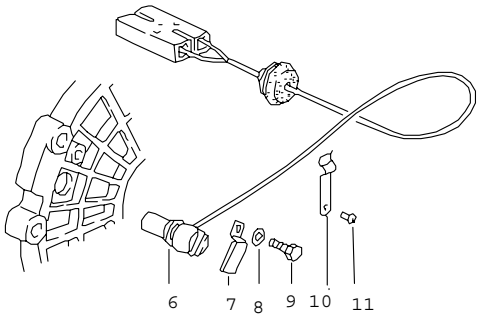

Pos	Teilenummer	Benennung	Bemerkung	St	Modellangabe
		Geschwindigkeitsanzeige			
1	911 641 516 06	Geschwindigkeitsanzeige 260 KM/H		1	CARRERA
(1)	930 641 507 01	Geschwindigkeitsanzeige 300 KM/H		1	TURBO
2	930 641 508 00	Geschwindigkeitsanzeige 170 MPH + 270 KM/H		1	(GB)(HK)
3	911 641 902 01	Gummispannring 100 $		4	
4	911 641 111 00	Summer		1	(SA)
6	911 606 209 01	Impulsgeber	-88	1	TURBO
6	911 606 910 01	Impulsgeber	89-	1	TURBO
6	911 606 910 01	Impulsgeber		1	CARRERA
(7)	915 660 509 00	Spannfeder	-88	1	TURBO
7	964 606 219 00	Sicherungsblech	89-	1	
7	A 964 606 219 00	Sicherungsblech	89-	1	TURBO
7	A 964 606 219 00	Sicherungsblech		1	CARRERA
8	900 025 014 02	Scheibe 6,4		1	TURBO
9	999 072 005 09	Sechskantschraube M 6 X 12		1	
10	911 612 406 01	Kabelhalter		1	TURBO
11	900 093 010 02	Halbrundkerbnagel 3 X 8		1	TURBO
		- ENDE -			

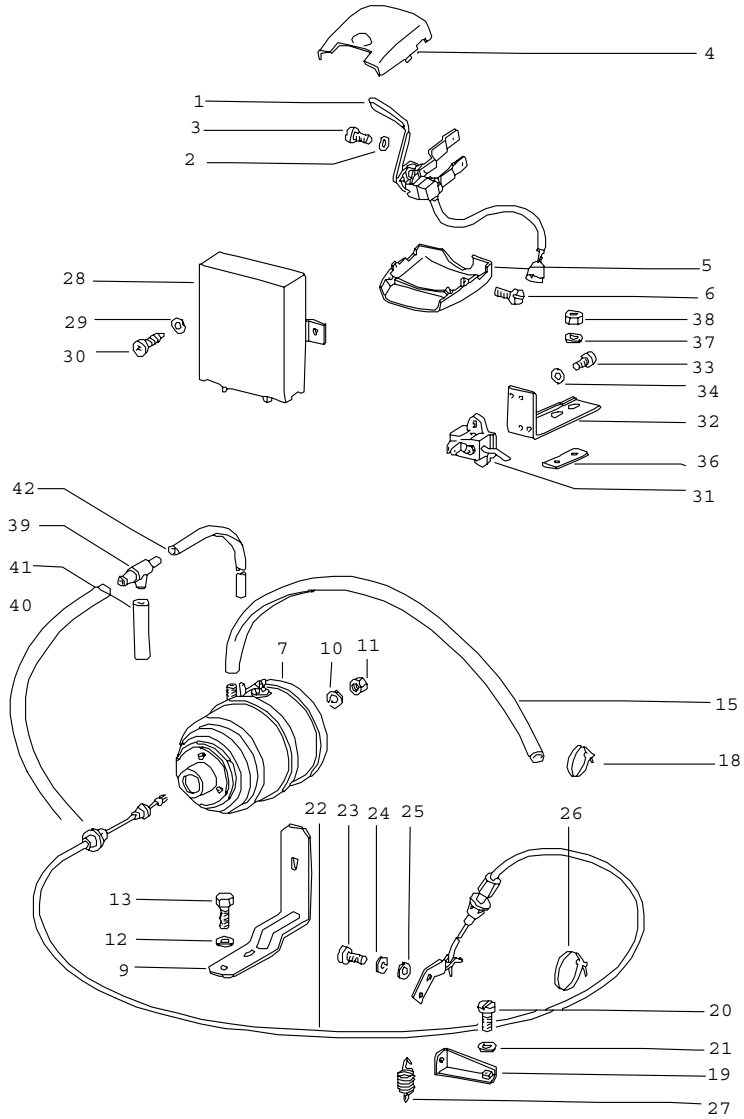

Pos	Teilenummer	Benennung	Bemerkung	St	Modellangabe
		Tempomat	87		
1	911 613 102 01	Schalter		1	
2	900 115 007 01	Fächerscheibe 3,2		2	
3	900 014 079 02	Zylinderschraube M 3 X 10		2	
4	911 613 311 02	Schaltergehäuse Oberteil		1	
5	911 613 312 02	Schaltergehäuse Unterteil		1	
6	900 014 079 02	Zylinderschraube M 3 X 10		2	
7	911 617 123 02	Stellglied		1	
9	911 617 127 00	Halter		1	
10	900 027 015 02	Federring B 8		1	
11	900 076 025 02	Sechskantmutter M 8		1	
12	N 011 524 7	Scheibe A 6,4		2	
13	900 075 260 02	Sechskantschraube M 6 X 16 SB		2	
-	N 020 359 1	Schlauch 9 X 15		*	
15	-	670 MM		1	
18	999 513 010 40	Kabelbinder 140 MM		1	
19	911 110 226 00	Halteblech		1	
20	900 071 005 02	Linsenschraube M 5 X 10		1	
21	900 028 007 02	Federscheibe B 5		1	
(22)	911 617 124 04	Bowdenzug		1	
23	900 146 005 02	Linsenschraube M 5 X 8		2	
24	900 027 003 02	Federring A 5		2	

Pos	Teilenummer	Benennung	Bemerkung	St	Modellangabe	Pos	Teilenummer	Benennung	Bemerkung	St	Modellangabe
25	900 025 003 02	Unterlegscheibe A 5,3		2							
26	999 513 010 40	Kabelbinder 250 MM		2							
27	911 110 227 00	Gaszugfeder		1							
28	928 617 127 00	Tempomat-Regler		1							
29	900 028 007 02	Federscheibe B 5	/LL	2							
30	900 146 003 02	Linsenschraube M 5 X 10	/LL	2							
		Regler Kofferboden									
-	999 507 028 02	Blechmutter B 4,2	/RL	1							
-	900 143 007 02	Blechschraube B 4,2	/RL	1							
31	911 613 411 00	Bremslichtschalter		1							
32	911 613 131 00	Halter		1							
33	900 146 011 02	Linsenschraube M 4 X 10		2							
34	900 114 014 01	Zahnscheibe A 4,3		2							
36	911 613 132 00	Platte		1							
37	N 012 226 5	Federscheibe B 6		2							
38	900 076 010 02	Sechskantmutter M 6		2							
39	321 611 813	T-Stutzen		1							
-	N 020 359 1	Schlauch C 9 X 15		*							
		45 MM		1							
40	-	130 MM		1							
-	999 181 167 50	Schlauch C 4,5 X 9,5		*							
42	-	500 MM		1							
		- ENDE -									

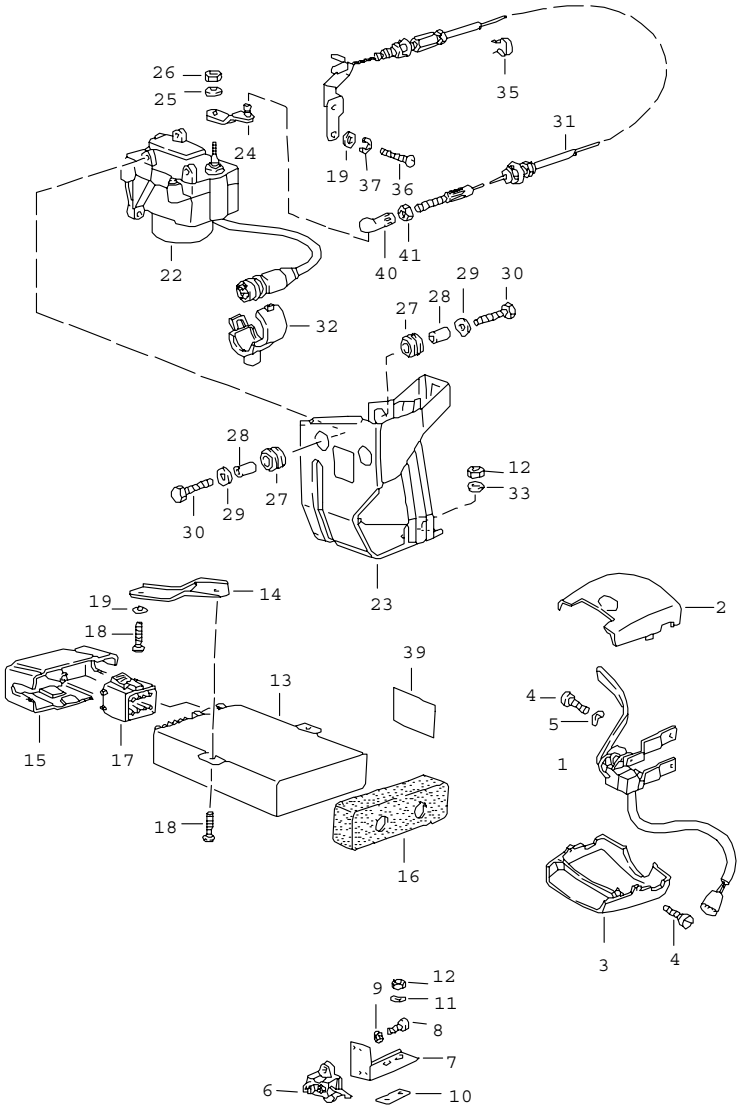

Pos	Teilenummer	Benennung	Bemerkung	St	Modellangabe
		Tempomat	88-		
1	911 613 102 01	Schalter		1	
2	911 613 311 02	Schaltergehäuse oben		1	
3	911 613 312 02	Schaltergehäuse unten		1	
4	900 014 079 02	Zylinderschraube M 3 X 10		4	
5	900 115 007 01	Fächerscheibe A 3,2		2	
6	911 613 411 00	Bremslichtschalter		1	
7	911 613 131 00	Halter		1	
8	900 146 011 02	Linsenschraube M 4 X 10		2	
9	900 114 014 01	Zahnscheibe A 4,3		2	
10	911 613 132 00	Platte		1	
11	N 012 226 5	Federscheibe B 6		2	
12	900 076 010 02	Sechskantmutter M 6		3	
13	911 617 227 00	Steuergerät		1	
14	911 617 021 00	Halter	/LL	1	
(14)	911 617 022 00	Halter	/RL	1	
15	911 617 133 02	Abdeckkappe	/LL	1	
16	911 617 134 00	Abdeckkappe	/RL	1	
17	911 617 427 00	Codierstecker		1	
18	900 146 003 02	Linsenschraube M 5 X 10		3	
19	900 025 003 02	Unterlegscheibe A 5,3		4	
22	944 617 121 00	Stellglied		1	
23	911 617 047 00	Halter		1	
24	911 617 043 01	Lagergummi		1	

Pos	Teilenummer	Benennung	Bemerkung	St	Modellangabe	Pos	Teilenummer	Benennung	Bemerkung	St	Modellangabe
25	N 012 229 3	Federscheibe A 8		1							
26	N 011 018 4	Sechskantmutter M 8 X 1		1							
27	999 702 133 40	Lagergummi 10 X 18 X 2		3							
28	999 531 014 02	Buchse 6,1 X 10,2		3							
29	N 011 666 7	Scheibe B 6,4		6							
30	900 075 017 02	Sechskantschraube M 6 X 25		3							
31	911 617 124 05	Bowdenzug		1							
32	944 612 450 00	Halter		1							
33	N 011 524 7	Scheibe A 6,4		1							
35	477 971 851	Kabelclip		1							
36	N 014 128 13	Linsenschraube M 5 X 8		2							
37	N 012 005 3	Federring B 5		2							
40	N 015 521 3	Kugelpfanne		1							
41	N 011 005 14	Sechskantmutter M 5		1							
		- ENDE -									

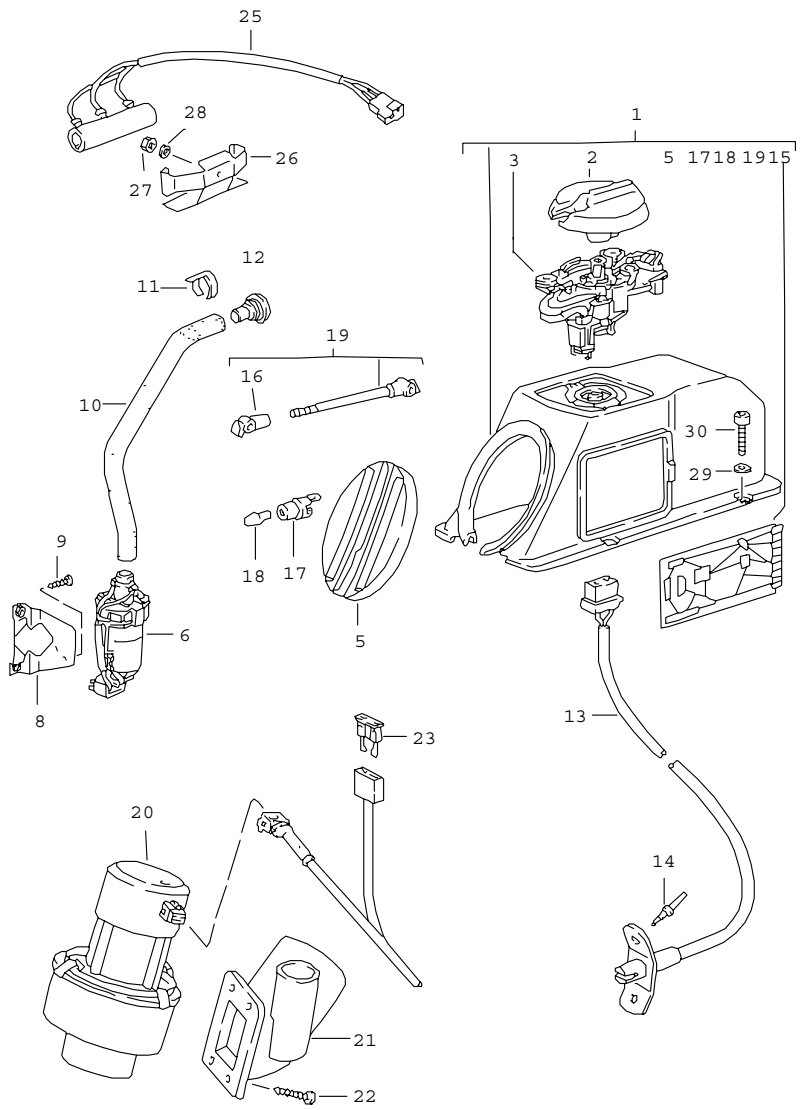

Pos	Teilenummer	Benennung	Bemerkung	St	Modellangabe
		Heizung Zusatzgebläse			
1	> 911 659 049 03	Steuereinheit automatisch		1	CARRERA M 424
(1)	930 659 059 01	Steuereinheit		1	TURBO
2	911 659 110 00	Knopf		1	
3	911 659 045 03	Schalter für Steuereinheit		1	
5	911 424 591 05	Stulpe für Steuereinheit automatisch		1	
6	911 624 065 00	Innenfühler		1	
8	911 552 357 00	Halterung		1	
9	900 138 001 02	Blechschraube B 2,9 X 6,5		2	
10	911 572 527 00	Verbindungsschlauch	/LL	1	
(10)	911 572 528 00	Verbindungsschlauch	/RL	1	
11	911 572 525 00	Klemmstück		1	
12	911 572 523 00	Ansaugstutzen		1	
	01C	Schwarz			
13	911 659 101 00	Wärmefühler		1	
14	999 190 129 02	Blindniet		2	
15	911 659 058 02	Leiterplatte		1	
16	999 168 021 40	Kugelpfanne	87	2	
16	999 168 021 40	Kugelpfanne	88-	2	
17	999 632 015 00	Lampenfassung		1	
18	900 631 132 90	Glühlampe 12 V - 1,2 W		1	
19	911 659 303 00	Verbindungsstange		1	
20	911 624 043 02	Radialgebläse	/L	1	
(20)	911 624 044 02	Radialgebläse	/R	1	
21	911 571 137 00	Doppelstutzen	/L	1	

Pos	Teilenummer	Benennung	Bemerkung	St	Modellangabe	Pos	Teilenummer	Benennung	Bemerkung	St	Modellangabe
(21)	911 571 138 00	Doppelstutzen	/R	1							
22	999 919 018 00	Schraube 3,5 X 10		8							
23	N 017 131 11	Sicherung 10 A		2							
25	911 616 011 00	Widerstand		1							
26	911 616 113 01	Halter für Widerstand		1							
27	900 076 010 02	Sechskantmutter M 6		1							
28	N 011 524 7	Scheibe A 6,4		1							
29	N 012 225 2	Federscheibe B 5		4							
30	900 067 125 07	Zylinderschraube M 5 X 20		4							
		- ENDE -									

Modell	Jahr	HG	UG	Bildtafel	Einschränkungen	Update					
911	89	9	09	909-00		203	15:08	17.08.2006	PORSCHE	PET	PORSCHE

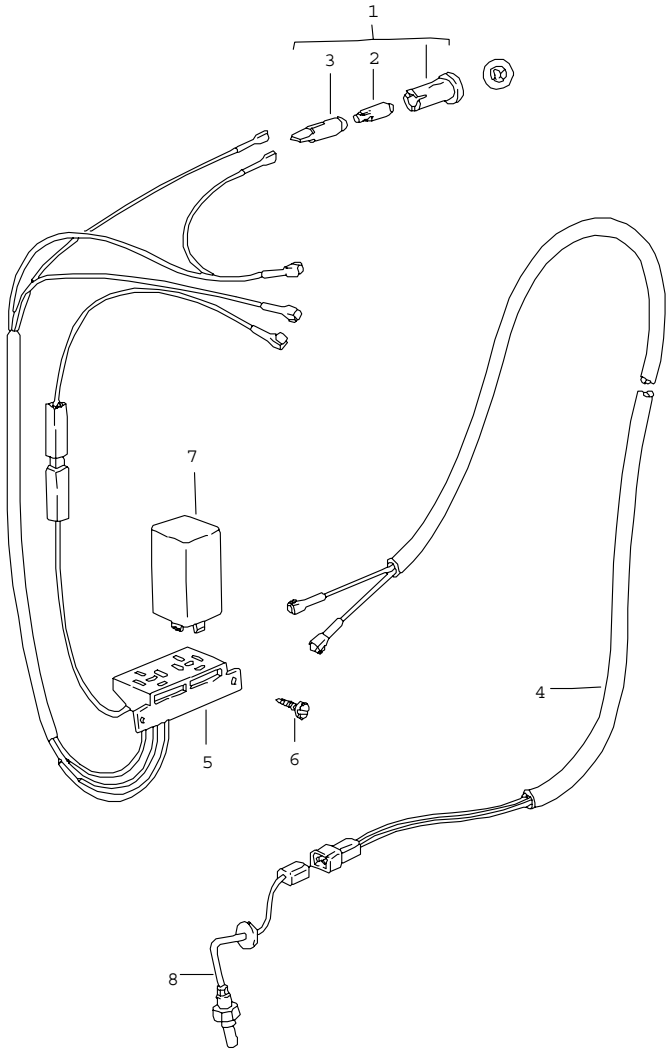

Pos	Teilenummer	Benennung	Bemerkung	St	Modellangabe
		Abgaskontrolle			(J)
1	911 632 015 01	Kontrollleuchte -EX-		1	
2	900 631 132 90	Glühlampe 12 V - 1,2 W		1	
3	111 919 243	Lampenfassung		1	
4	930 612 171 00	Kabelstrang für Temperaturfühler		1	
5	930 612 169 02	Kabelstrang für Kontrollleuchte		1	
6	N 013 970 5	Blechschraube B 4,8 X 9,5		1	
7	911 617 119 00	Schaltgerät		1	CARRERA
(7)	043 906 086	Schaltgerät		1	TURBO
8	-	siehe Gruppe 2/02/00		1	
		- ENDE -			

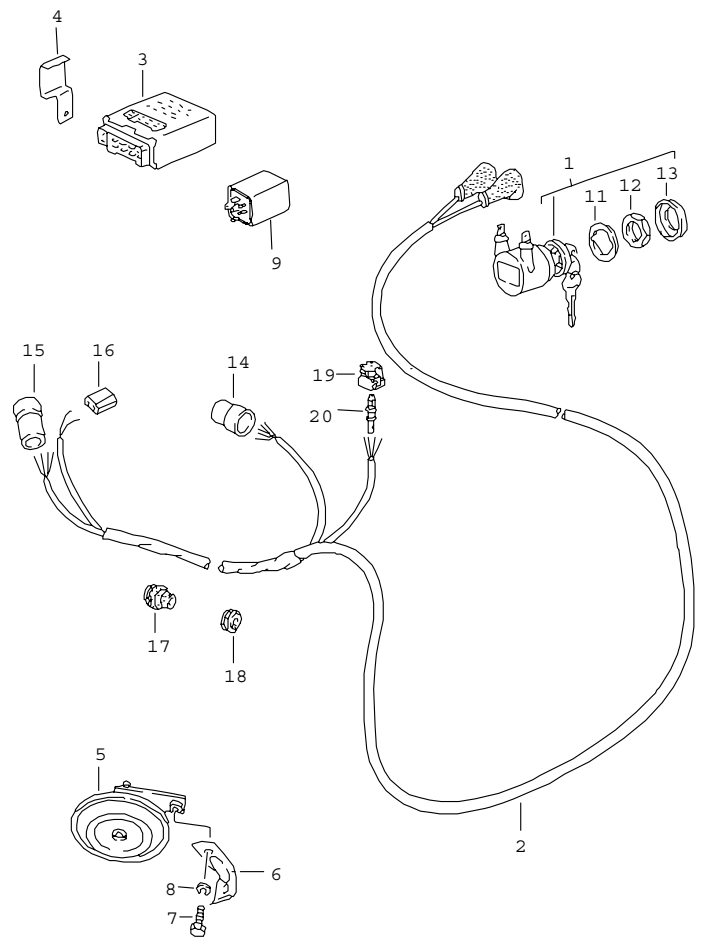

Pos	Teilenummer	Benennung	Bemerkung	St	Modellangabe
		Alarmanlage			
1	911 637 101 00	Alarmschalter mit Schlüssel	/LL	1	
2	911 612 165 05	Kabelstrang Fahrertür	/LL -88	1	
3	911 637 104 02	Alarm-Steuergerät	/LL -88	1	CARRERA
3	928 637 104 03	Alarm-Steuergerät	89	1	CARRERA
3	911 637 104 03	Alarm-Steuergerät	/LL -88	1	CARRERA (CH)
3	928 637 104 04	Alarm-Steuergerät	89	1	CARRERA (CH)
3	911 637 104 00	Alarm-Steuergerät	/LL -88	1	TURBO
3	930 637 104 01	Alarm-Steuergerät	89	1	TURBO
4	911 637 117 00	Halter	/LL 87	1	
4	911 635 093 00	Haltewinkel	88-	1	
5	944 637 103 01	Signalhorn		1	
6	911 635 093 00	Haltewinkel		1	
7	N 010 239 11	Sechskantschraube M 8 X 18		1	
8	900 027 015 02	Federring		1	
11	477 951 255	Scheibe	/LL -88	1	
12	911 637 125 00	Sechskantmutter M 21 X 0,75	/LL -88	1	
13	477 951 251	Rosette	/LL -88	1	
14	803 971 979	Buchsengehäuse	/LL -88	1	
15	803 971 980	Stiftgehäuse	/LL -88	1	
16	171 971 999 A	Steckhülsengehäuse	/LL -88	1	
17	477 957 861	Gummitülle	/LL -88	1	
18	999 702 136 40	Gummitülle	/LL -88	1	
19	928 612 542 00	Kupplungsgehäuse	/LL -88	1	
20	944 612 548 00	Kontaktbuchse	/LL -88	X	
		- ENDE -			

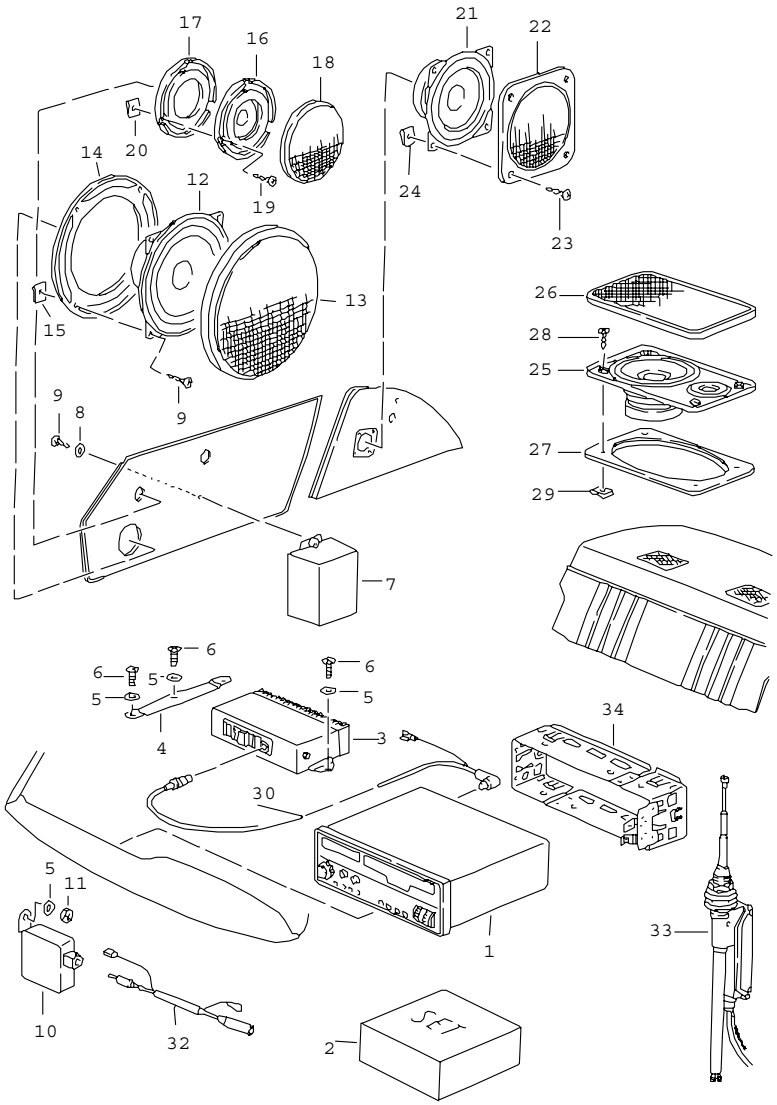

Pos	Teilenummer	Benennung	Bemerkung	St	Modellangabe
		Radio Lautsprecher Einbauteile			
		siehe TPI GR.9 , NR.7 , 07/94 GR.9 , NR.10 , 09/94			
1	> 911 645 169 00	Radio BERLIN IQR 86	87	1	
1	> 911 645 071 01	Radio BERLIN IQR 88	88-	1	
1	911 645 168 00	Radio LUDWIGSBURG SQM 26		1	CARRERA
1	> 911 645 159 01	Radio BREMEN SQR 46		1	
1	> 911 645 139 02	Radio TORONTO SQR 46		1	
(1)	> 928 645 018 00	Einbausatz CD-Player CD-10	89	1	M 690
2	911 645 145 02	Einbausatz für Radio bestehend aus:	-88	1	
-	911 645 173 02	Halterahmen Haltefeder Kappe bei Bedarf mitbestellen:		1 1 1	
-	999 619 126 01	Kondensator für Heckscheibenwischer Wasserpumpe		X	
3	928 645 405 02	Stereo-Verstärker		1	M 494
4	911 645 040 00	Halteblech		1	M 494
5	N 011 524 7	Scheibe A 6,4		5	
6	N 014 138 7	Linsenschraube M 6 X 10		4	
7	911 645 575 00	Frequenzweiche		2	M 490
8	900 025 002 02	Scheibe B 4,3		2	

Pos	Teilenummer	Benennung	Bemerkung	St	Modellangabe
9	N 013 967 9	Blechschraube B 4,2 X 19		11	
10	928 645 173 02	Antennenverstärker		1	
11	900 076 010 02	Sechskantmutter M 6		1	
(12)	911 645 433 00	Türlautsprecher		2	
(12)	911 645 434 00	Türlautsprecher		2	SPEEDSTER
12	911 645 415 00	Tiefton-Lautsprecher		2	M 490
(13)	911 555 013 01	Lautsprecherblende	87	2	
13	911 555 451 00	Lautsprecherblende	88-	2	
	01C	Schwarz			
14	911 555 671 00	Träger	88-	2	
15	999 591 575 02	Blechmutter B 4,2		8	
16	911 645 417 00	Hochton-Lautsprecher		2	M 490
17	911 555 673 00	Träger		2	
18	911 555 453 00	Lautsprecherblende		2	
	01C	Schwarz			
19	900 143 124 07	Blechschraube B 3,5 X 13		6	
20	N 900 488 01	Blechmutter B 3,5		6	
21	928 645 413 00	Mittelton-Lautsprecher	87	2	CABRIO
21	911 645 421 00	Hecklautsprecher	88-	2	CABRIO
22	928 645 423 00	Lautsprecherblende		2	CABRIO
23	900 143 132 07	Blechschraube B 3,9 X 16		8	CABRIO
24	999 507 071 00	Blechmutter B 3,9		8	CABRIO
(25)	911 645 435 00	Hecklautsprecher		2	COUPE/TARGA
25	911 645 419 00	Hecklautsprecher		2	COUPE/TARGA M 490
(26)	911 555 019 00	Lautsprecherblende	87	2	COUPE/TARGA
26	944 555 149 00	Lautsprecherblende	88-	2	COUPE/TARGA
	01C	Satinschwarz			
27	944 555 159 00	Rahmen	88-	2	COUPE/TARGA
28	900 145 084 07	Blechschraube B 4,2 X 19	87	8	COUPE/TARGA
28	900 143 129 07	Senkblechschraube B 3,9 X 22	88-	8	COUPE/TARGA
29	999 591 575 02	Blechmutter B 4,2	87	8	COUPE/TARGA
29	999 507 032 02	Blechmutter B 3,9	88-	8	COUPE/TARGA
30	928 645 406 00	Anschlusskabel Radio Stereo-Verstärker		1	M 494
30	911 612 196 00	Kabelstrang für Verstärker BERLIN IQR 88	88-	1	
32	911 645 263 00	Anschlusskabel für Antenne		1	
(33)	911 645 305 00	Antenne		1	SPEEDSTER
34	911 645 173 03	Halterahmen für Radio		1	
34	911 645 173 02	Halterahmen für CD-Player		1	

- ENDE -

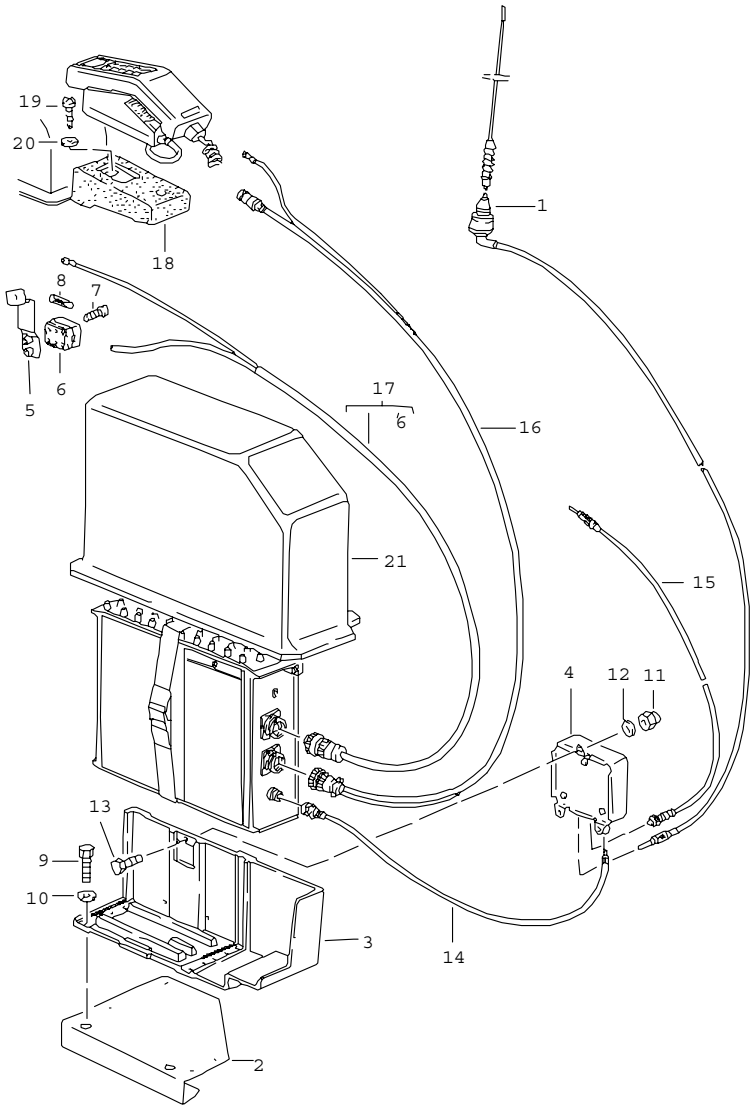

Pos	Teilenummer	Benennung	Bemerkung	St	Modellangabe
		Telefonvorbereitung	88		M 496
1	928 646 125 00	Antenne Dach		1	COUPE
(1)	911 646 125 00	Antenne Kotflügel		1	TARGA/CABRIO
2	911 646 011 00	Halteplatte		1	
3	928 646 117 00	Halterung		1	
4	928 646 115 00	Frequenzweiche		1	
5	911 646 021 00	Haltelasche		1	
6	999 609 001 40	Sicherungsdose		1	
7	N 014 133 8	Linsenschraube M 5 X 12		2	
8	N 017 121 4	Schmelzsicherung 16 A Rot		1	
8	900 173 006 90	Schmelzsicherung 5 A Gelb		1	
9	N 010 215 13	Sechskantschraube M 6 X 15		8	
10	N 011 524 7	Scheibe A 6,4		8	
11	N 011 141 2	Hutmutter M 5		3	
12	900 025 003 02	Unterlegscheibe A 5,3		3	
13	900 075 145 02	Sechskantschraube M 5 X 16		3	
14	928 646 034 00	Leitung Frequenzweiche Empfangsteil		1	
15	911 646 032 00	Leitung Frequenzweiche Radio		1	
16	928 646 035 00	Kabelstrang Bedienteil Empfangsteil		1	

Pos	Teilenummer	Benennung	Bemerkung	St	Modellangabe	Pos	Teilenummer	Benennung	Bemerkung	St	Modellangabe
17	911 646 031 00	Leitung Sicherungsdose Empfangsteil		1							
18	911 555 431 00	Konsole Teppich		1							
	70E	Schwarz									
	5MF	Mahagoni									
	3KF	Marineblau									
	80E	Weinrot									
	8JK	Graugrün									
	2XF	Leinen									
	4MM	Lipstickrot									
	7VM	Silbergrau									
	1VD	Champagner									
	5UM	Karamell									
	3KM	Veneziablau									
19	N 013 962 2	Blechschraube B 3,9 X 16		2							
20	900 025 002 02	Scheibe A 4,3		2							
21	911 551 331 00	Abdeckung		1							
	4FD	Anthrazit									
21	911 551 331 01	Abdeckung Teppich		1	M 975						
	70E	Schwarz									
		- ENDE -									

Modell	Jahr	HG	UG	Bildtafel	Einschränkungen	Update	15:09	17.08.2006	PORSCHE PET PORSCHE
911	89	9	12	912-01		203			

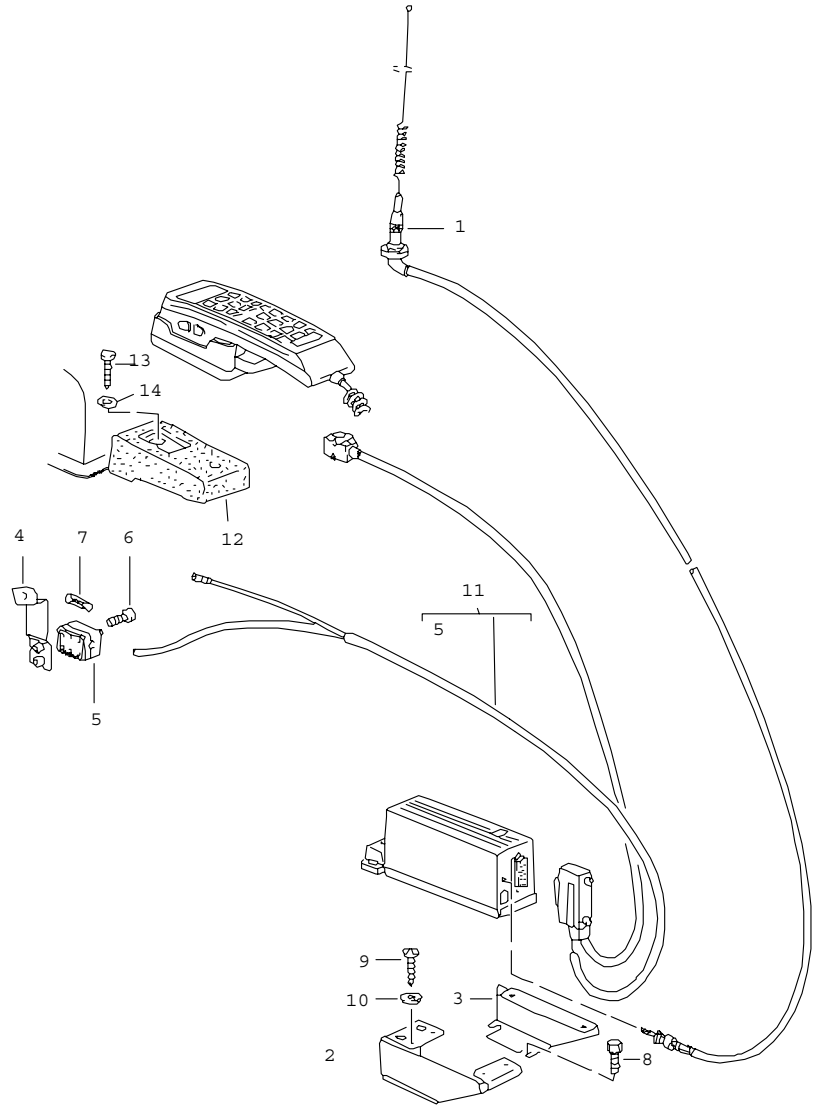

Pos	Teilenummer	Benennung	Bemerkung	St	Modellangabe
		Telefonvorbereitung			M 195
1	928 646 126 00	Antenne Dach		1	COUPE
(1)	964 646 126 00	Antenne Kotflügel		1	TARGA/CABRIO
2	911 646 222 00	Halter		1	
3	911 646 122 00	Halter		1	
4	911 646 021 00	Haltelasche		1	
5	999 609 001 40	Sicherungsdose		1	
6	N 014 133 8	Linsenschraube M 5 X 12		2	
7	N 017 121 4	Schmelzsicherung 16 A Rot		1	
7	900 173 006 90	Schmelzsicherung 5 A Gelb		1	
8	900 075 357 02	Kombischraube M 6 X 12		3	
9	N 013 964 4	Blechschraube B 4,2 X 16		4	
10	N 011 522 14	Scheibe A 4,3		4	
11	911 646 037 00	Kabelstrang	/LL	1	
11	911 646 041 00	Kabelstrang	/RL	1	
12	911 555 431 00	Konsole Teppich		1	
	70E	Schwarz			
	5MF	Mahagoni			
	3KF	Marineblau			
	80E	Weinrot			
	8JK	Graugrün			
	2XF	Leinen			
	4MM	Lipstickrot			

Pos	Teilenummer	Benennung	Bemerkung	St	Modellangabe	Pos	Teilenummer	Benennung	Bemerkung	St	Modellangabe
	7VM	Silbergrau									
	1VD	Champagner									
	5UM	Karamell									
	3KM	Veneziablau									
13	N 013 962 2	Blechschraube B 3,9 X 16		2							
14	900 025 002 02	Scheibe A 4,3		2							
		- ENDE -									

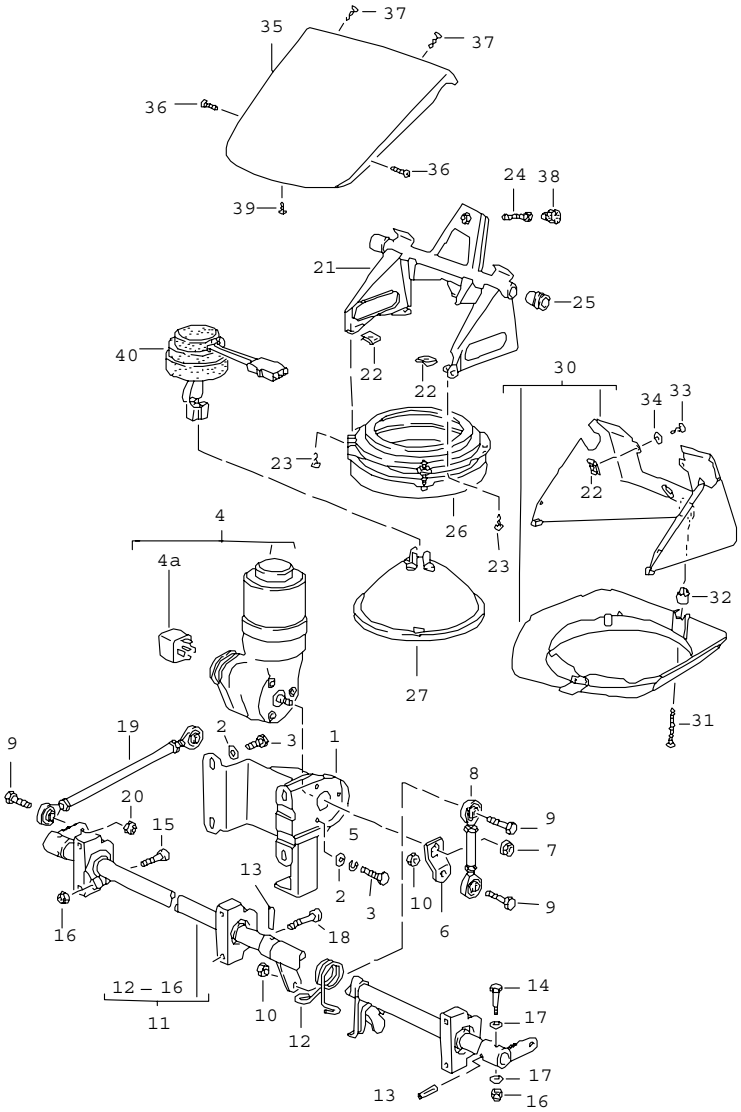

Pos	Teilenummer	Benennung	Bemerkung	St	Modellangabe
		Sondermodell Flachbau Klappscheinwerfer	88-		TURBO M 506
1	911 503 952 00	Aufnahme		1	
2	N 011 666 7	Scheibe B 6,4		8	
3	900 075 057 02	Sechskantschraube M 6 X 16		8	
4	477 941 379 A	Elektromotor		1	
4A	111 943 383 C	Relais		1	
5	N 012 006 4	Federring B 6		3	
6	911 503 951 00	Hebel		1	
7	999 084 055 02	Sicherungsmutter M 8		1	
8	911 503 928 00	Verbindungsstange		1	
9	900 075 029 09	Sechskantschraube M 8 X 25		4	
10	900 076 025 02	Sechskantmutter M 8		2	
11	911 503 909 00	Betätigungswelle komplett		1	
12	477 805 662	Feder		1	
13	900 309 005 00	Spannstift 4 X 16		1	
14	N 010 221 3	Sechskantschraube M 6 X 35		2	
15	900 067 097 02	Zylinderschraube M 6 X 30		3	
16	900 910 012 02	Sicherungsmutter M 6		5	
17	N 011 524 7	Scheibe A 6,4		4	
18	900 067 081 02	Zylinderschraube M 8 X 35		2	
19	911 503 927 00	Verbindungsstange		2	

Pos	Teilenummer	Benennung	Bemerkung	St	Modellangabe
20	999 084 020 02	Sicherungsmutter M 8		2	
21	911 503 933 00	Aufnahme	/L	1	
(21)	911 503 934 00	Aufnahme	/R	1	
22	999 591 338 02	Blechmutter B 3,5		8	
23	900 143 041 00	Blechschraube B 3,9 X 19		8	
24	900 074 015 02	Sechskantschraube M 6 X 30		4	
25	477 805 623	Buchse		4	
(25)	911 503 929 00	Kunststoffgleitlager		4	
(26)	477 941 046	Tragrahmen		2	
(27)	477 941 771 B	Scheinwerfer		2	
30	911 503 977 00	Gehäuse	/L	1	
(30)	911 503 978 00	Gehäuse	/R	1	
31	N 043 979 2	Blechschraube B 4,2 X 45		2	
32	477 857 173	Clip		2	
33	N 013 958 7	Blechschraube B 3,5 X 13		4	
34	900 151 028 02	Scheibe B 4,3		4	
35	911 503 911 00	Abdeckung	/L	1	
(35)	911 503 912 00	Abdeckung	/R	1	
36	900 148 023 07	Linsenkopfschraube AM 4 X 15		4	
37	311 867 167	Blechschraube B 4,2		4	
38	311 867 169	Abdeckkappe		4	
	01C	Schwarz			
39	900 145 071 07	Blechschraube B 3,5 X 13		2	
40	477 941 659 A	Abdeckkappe		2	

- ENDE -

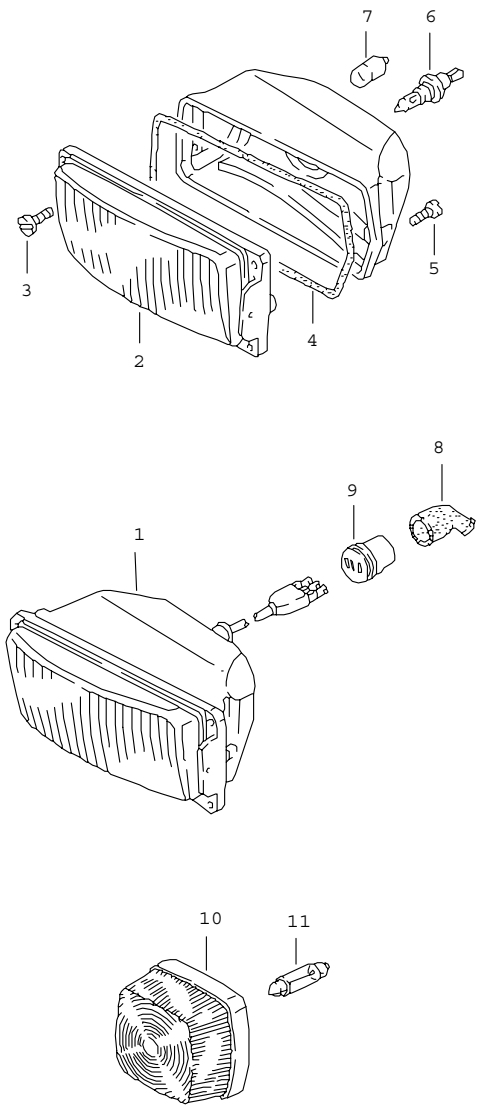

Pos	Teilenummer	Benennung	Bemerkung	St	Modellangabe
		Sondermodell Flachbau Zusatzscheinwerfer	88-		TURBO M 506
1	944 631 407 00	Zusatzscheinwerfer Weiss	/L	1	
(1)	944 631 408 00	Zusatzscheinwerfer Weiss	/R	1	
(1)	944 631 409 00	Zusatzscheinwerfer Gelb	/L	1	
(1)	944 631 410 00	Zusatzscheinwerfer Gelb	/R	1	
2	944 631 407 00	Zusatzscheinwerfer Weiss	/L	1	
(2)	944 631 408 00	Zusatzscheinwerfer Weiss	/R	1	
(2)	944 631 409 00	Zusatzscheinwerfer Gelb	/L	1	
(2)	944 631 410 00	Zusatzscheinwerfer Gelb	/R	1	
3	N 014 119 1	Linsenschraube		6	
4	944 631 421 00	Dichtung		2	
5	N 014 122 8	Linsenschraube		4	
6	900 631 126 90	Halogen-Glühlampe H3 12V 55W		2	
7	900 631 103 90	Glühlampe 12V 4W		2	
8	914 613 491 00	Gummikappe		2	
9	113 945 525	Steckhülsengehäuse		2	
10	944 631 905 00	Begrenzungsleuchte		2	
11	900 631 105 90	Glühlampe 12V 5W		2	
		- ENDE -			

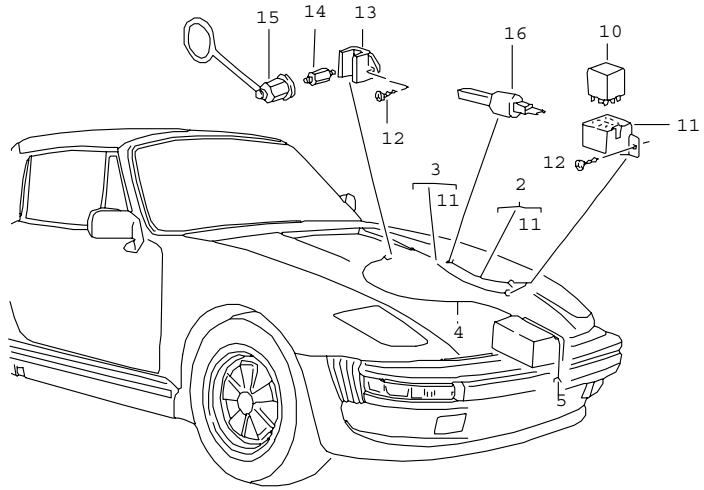

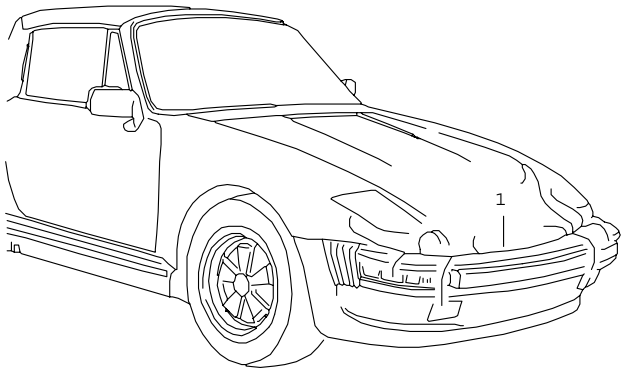

Pos	Teilenummer	Benennung	Bemerkung	St	Modellangabe
		Sondermodell Flachbau Kabelstränge Relais	88-		TURBO M 506
1	911 612 911 00	Kabelstrang Klappscheinwerfer		1	
4	911 612 935 00	Batterie-Starterkabel		1	
5	477 971 221	Masseleitung Batterie		1	
12	900 145 071 07	Blechschraube B 3,5 X 13		4	
13	928 612 867 00	Leitungsverbinder		1	
14	928 612 868 01	Sechskantschraube		1	
15	928 612 073 00	Schutzkappe		1	
		- ENDE -			

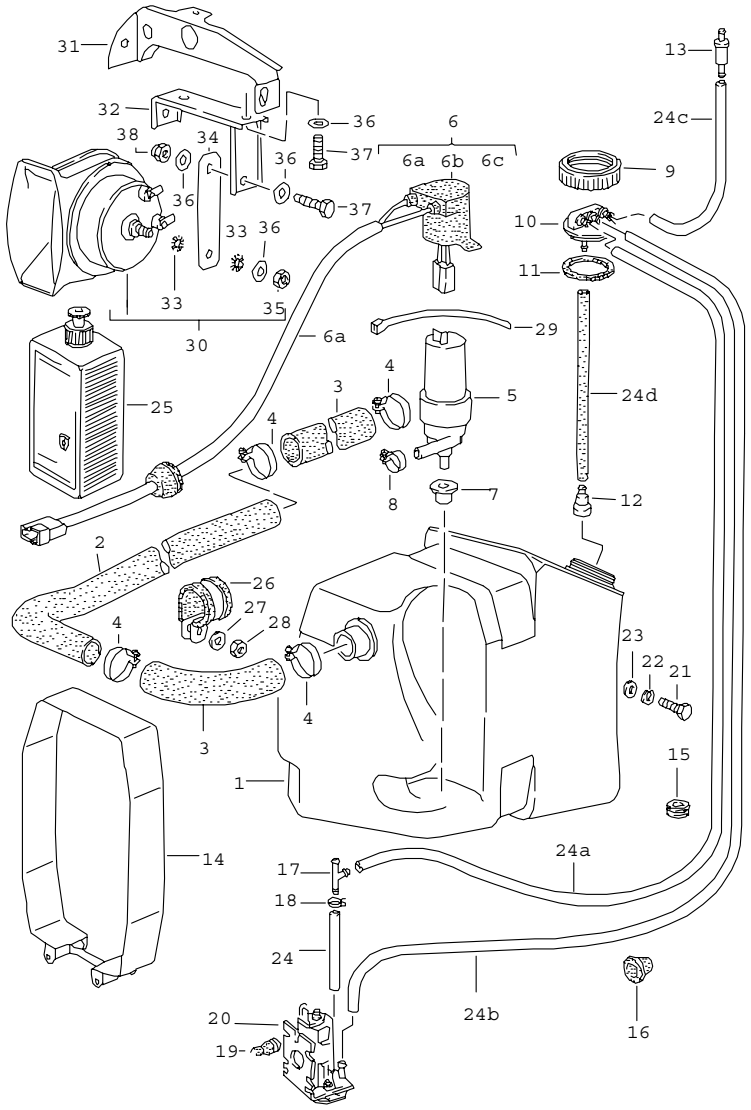

Pos	Teilenummer	Benennung	Bemerkung	St	Modellangabe
		Sondermodell Flachbau Scheibenwaschanlage Signalhorn	88-		TURBO M 506
1	911 628 075 10	Wasserbehälter	88-	1	
(2)	911 299 628 05	Schlauch 25 X 3,5	88-	X	
5	191 955 681	Pumpe		1	
6	911 612 179 01	Kabelstrang		1	
6A	999 652 192 47	Steckergehäuse		1	
6B	928 628 365 00	Schutzkappe		1	
6C	999 652 167 40	Steckhülsengehäuse		1	
7	928 628 193 00	Dichtung		1	
8	N 023 570 2	Schlauchschelle 9 / 15		1	
9	911 628 735 00	Schraubdeckel		1	
10	911 628 737 00	Anschlussstück		1	
11	911 628 743 00	Verschlussdichtung		1	
12	911 628 749 00	T-Stück		1	
13	914 628 215 00	Ventil		1	
14	911 628 081 00	Spannband		1	
15	999 702 020 50	Gummitülle		2	
16	911 612 413 00	Gummitülle		2	
17	901 628 749 20	T-Stück		1	
18	N 100 020 01	Ohr-Klemme 6 / 10		1	
19	914 628 741 00	Stopfen		3	
20	928 628 074 01	Pumpe		1	
21	N 010 217 9	Sechskantschraube M 6 X 20		1	
22	N 012 007 2	Federring A 6		1	
23	900 151 003 02	Scheibe A 6,4		1	

Pos	Teilenummer	Benennung	Bemerkung	St	Modellangabe	Pos	Teilenummer	Benennung	Bemerkung	St	Modellangabe
-	999 181 722 40	Schlauch 4,6 X 8,2 150 MM 500 MM 650 MM 800 MM 300 MM		X 1 1 1 1 1							
25	999 901 017 41	Scheibenreiniger 250 ML Sommer		X							
(25)	999 901 033 40	Scheibenreiniger 1000 ML Winter		X							
26	N 020 690 1	Schlauchschelle B 20 / 28		3							
27	900 025 007 02	Scheibe A 8,4 X 16 X 1,6		4							
28	900 084 004 02	Sechskantmutter M 8		4							
29	999 513 008 40	Kabelbinder		1							
		Signalhorn									
(30)	911 635 101 20	Fanfare lang Tiefton		1							
(30)	911 635 102 20	Fanfare kurz Hochton		1							
31	911 504 080 00	Stütze		1							
36	900 025 007 02	Scheibe A 8,4		6							
37	900 075 087 02	Sechskantschraube M 8 X 16		4							
38	900 084 004 02	Sechskantmutter M 8		2							
		- ENDE -									

```
M000    +----------------------+
        ! M-Nummern-Uebersicht !
        +----------------------+
M018    LEDER-SPORTLENKRAD
        MIT 30MM ERHOEHTER NABE
M020    GESCHWINDIGKEITSMESSER MIT DOPPELSKALA MPH-KM/H
M024    GRIECHENLAND-AUSFUEHRUNG
M027    KALIFORNIEN-AUSFUEHRUNG
M034    ITALIEN - AUSFUEHRUNG
M058    PRALLDAEMPFER VORN UND HINTEN
M061    GROSSBRITANNIEN-AUSFUEHRUNG
M062    SCHWEDEN-AUSFUEHRUNG
M070    PERSENNING
M097    JUBILAEUMSMODELL "25 JAHRE 911" (D)
        -----------------------------------
        EXTERIEUR: DUNKELBLAUMETALLIC
        INTERIEUR: GANZLEDERAUSSTATTUNG
                   IN PERLGRAU
        TEPPICH IN SEIDENVELOUR PERLGRAU
        SPEZIELLE MITTELKONSOLE
M098    JUBILAEUMSMODELL "25 JAHRE 911" (USA)
        -------------------------------------
        EXTERIEUR:  SILBERMETALLIC
        INTERIEUR:  GANZLEDERAUSSTATTUNG
                    IN SEIDENGRAU
        TEPPICH IN SEIDENVELOUR, SEIDENGRAU
        SPEZIELLE MITTELKONSOLE
M099    JUBILAEUMSMODELL "25 JAHRE 911" (RDW)
        -------------------------------------
        EXTERIEUR:  MARINEBLAUMETALLIC
        INTERIEUR:  GANZLEDERAUSSTATTUNG
                    IN BLAUMETALLIC
        TEPPICH IN SEIDENVELOUR SILBERBLAU
        SPEZIELLE MITTELKONSOLE
M103    DAEMPFEREINSTELLUNG
M111    OESTERREICH-AUSFUEHRUNG
M113    KANADA - AUSFUEHRUNG
M119    SPANIEN - AUSFUEHRUNG
M124    FRANKREICH - AUSFUEHRUNG
M126    BESCHRIFTUNG FRANZOESISCH
M130    BESCHRIFTUNG ENGLISCH
M139    SITZHEIZUNG, LINKER SITZ
M148    LEISTUNGSGESTEIGERTER MOTOR 930.66
M150    BETRIEB MIT VERBLEITEM KRAFTSTOFF
M152    MOTOR - GERAEUSCHMINDERUNG
M154    STEUERGERAET MOTOR FUER
        VERSCHAERFTE ABGASWERTE
M155    MOTRONIC-STEUERGERAET FUER
        KATALYSATOR-FAHRZEUGE
M156    GERAEUSCHREDUZIERTER SCHALLDAEMPFER
M157    3-WEGE-KATALYSATOR, MIT LAMBDASONDE UND
        DIGITALER MOTOR-ELEKTRIK
M158    RADIO BLAUPUNKT RENO SQR 46
M160    RADIO BLAUPUNKT CHARLESTON SQR 26
M176    GEBLAESE FUER OELKUEHLER
M185    2-PUNKT-GURTE HINTEN
        MIT AUFROLLAUTOMATIK
M186    2-PUNKT-GURTE HINTEN,
        MANUELL
M193    JAPAN-AUSFUEHRUNG
M195    VORBEREITUNG CELLULAR-TELEFONSYSTEM
M197    STAERKERE BATTERIE
M208    ANHAENGER-KUPPLUNG
M215    SAUDI-ARABIEN - AUSFUEHRUNG
M220    SPERRDIFFERENTIAL 40 %
M221    SPERRDIFFERENTIAL "PORSCHE"
M225    BELGIEN-AUSFUEHRUNG, MOTORBEZEICHNUNG -B-
```

M240	LAENDERAUSSTATTUNG FUER MINDERE KRAFTSTOFFQUALITAETEN
M243	VERKUERZTER SCHALTHEBEL
M261	AUSSENSPIEGEL FUER BEIFAHRERSEITE -PLAN- , ELEKTRISCH VERSTELL- UND BEHEIZBAR
M269	ZUSATZSCHEINWERFER
M277	SCHWEIZ-AUSFUEHRUNG
M286	INTENSIV-WASCHANLAGE
M288	SCHEINWERFER-REINIGUNGSANLAGE
M298	VORBEREITET FUER UNVERBLEITEN KRAFTSTOFF SCHALTGETRIEBE
M325	SUEDAFRIKA/NEUSEELAND-AUSFUEHRUNG
M326	RADIO BLAUPUNKT BERLIN IQR 88 MIT ARI
M328	RADIO BLAUPUNKT BREMEN SQR 46 MIT ARI
M329	RADIO BLAUPUNKT TORONTO SQR 48
M330	RADIO BLAUPUNKT TORONTO SQR 46
M335	3-PUNKT-AUTOMATIK-GURTE, HINTEN
M340	SITZHEIZUNG, RECHTER SITZ
M341	ZENTRALVERRIEGELUNG
M375	KUPPLUNGSBELAG ASBESTFREI
M379	BASISSITZ LINKS, ELEKTRISCH HOEHENVERSTELLBAR
M380	BASISSITZ RECHTS, ELEKTRISCH HOEHENVERSTELLBAR
M381	BASISSITZ LINKS, MANUELL VERSTELLBAR
M382	BASISSITZ RECHTS, MANUELL VERSTELLBAR
M383	SPORTSITZ LINKS, ELEKTRISCH HOEHENVERSTELLBAR
M387	SPORTSITZ RECHTS, ELEKTRISCH HOEHENVERSTELLBAR
M395	LEICHTMETALLRAEDER GESCHMIEDET, 16 ZOLL
M401	LEICHTMETALLRAEDER GESCHMIEDET 15 ZOLL
M419	FONDGEPAECKAUFLAGE
M423	KASSETTEN UND MUENZBEHAELTER
M424	AUTOMATISCHE HEIZUNGSREGULIERUNG
M425	HECKSCHEIBENWISCHER
M430	NEBELSCHEINWERFER GELB
M437	KOMFORTSITZ LINKS, ELEKTRISCH VERSTELLBAR
M438	KOMFORTSITZ RECHTS, ELEKTRISCH VERSTELLBAR
M439	ELEKTRISCHE VERDECKBETAETIGUNG
M441	RADIOVORBEREITUNG
M444	CABRIO
M449	GUSS-NOTRAD
M451	REDUZIERTE RADIOVORBEREITUNG
M454	AUTOMATISCHE GESCHWINDIGKEITSREGULIERUNG
M462	SEKURIFLEX-FRONTSCHEIBE
M463	FRONTSCHEIBE KLAR
M467	AUSSENSPIEGEL, FAHRERSEITE, KONVEX, ELEKTRISCH VERSTELL- UND BEHEIZBAR
M470	ENTFALL VON BUG- UND HECKSPOILER
M473	MIT BUG- UND HECKSPOILER
M474	SPORTLICHE STOSSDAEMPFER VORN UND HINTEN
M475	BREMSBELAEGE ASBESTFREI
M479	AUSTRALIEN - AUSFUEHRUNG
M481	SCHALTGETRIEBE
M484	USA - AUSFUEHRUNG

M488	BESCHRIFTUNG DEUTSCH
M490	KLANGPAKET
M491	TURBO-LOOK
M492	SCHEINWERFER FUER LINKSVERKEHR
M494	ZUSATZVERSTAERKER
M496	VORBEREITUNG TEL. PHILIPS C-NETZ
M498	ENTFALL DER MODELLBEZEICHNUNG AM HECK
M499	AUSFUEHRUNG FUER DIE BUNDESREPUBLIK DEUTSCHLAND
M503	CABRIO-VARIANTE (SPEEDSTER)
M505	FLACHBAU-VARIANTE
M506	FLACHBAU-VARIANTE
M513	LORDOSENSTUETZE RECHTER SITZ
M525	ALARMANLAGE MIT DAUERTON
M526	TUERTAFELN IN STOFF
M528	AUSSENSPIEGEL, BEIFAHRERSEITE - KONVEX - ELEKTR. VERSTELL- UND BEHEIZBAR
M533	ALARMANLAGE
M553	USA-CANADA-AUSFUEHRUNG
M559	KAELTEANLAGE
M567	FRONTSCHEIBE IM OBEREN BEREICH STARK EINGEFAERBT
M573	KLIMA-ANLAGE
M576	OHNE NEBELSCHLUSSLEUCHTE
M579	HONGKONG-AUSFUEHRUNG
M586	LORDOSENSTUETZE LINKER SITZ
M592	ABS-ANLAGE (BOSCH/TEVES)
M593	ABS-ANLAGE (ANTIBLOCKIERSYSTEM) - (BOSCH)
M602	HOCHGESETZTE BREMSLEUCHTE
M605	LEUCHTWEITENREGULIERUNG
M612	TELEFONVORBEREITUNG PHILIPS C2-NETZ
M637	CLUB-SPORT "CS"
M650	ELEKTRISCHES SCHIEBEDACH
M657	SERVOLENKUNG
M685	GETEILTE RUECKSITZANLAGE
M686	RADIO BLAUPUNKT LUDWIGSBURG SQM 26 ARI
M688	RADIO BLAUPUNKT BOSTON SQM 23
M690	CD-PLAYER "CD-10" RADIO + ARI
M691	CD-PLAYER "CD-2" MIT RADIO
M900	TOURISTEN-FAHRZEUGE
M930	SITZBEZUEGE HINTEN, LEDER
M931	SITZBEZUEGE HINTEN, KUNSTLEDER
M932	SITZBEZUEGE HINTEN, STOFF/KUNSTLEDER/KUNSTLEDER
M933	SITZBEZUEGE HINTEN, STOFF/LEDER/LEDER
M934	SITZBEZUEGE HINTEN, STOFF/STOFF/KUNSTLEDER
M935	SITZBEZUEGE HINTEN, RAFFLEDER
M946	SITZBEZUEGE VORNE, LEDER/LEDER/KUNSTLEDER
M947	SITZBEZUEGE VORNE: STOFF/LEDER/KUNSTLEDER HINTEN: STOFF/KUNSTLEDER/KUNSTLEDER
M948	SITZBEZUEGE VORNE STOFF/LEDER/LEDER
M975	KOFFERRAUMVERKLEIDUNG MIT VELOURTEPPICH
M980	RAFF-LEDER - SITZBEZUEGE
M981	LEDER-AUSSTATTUNG OHNE SITZBEZUEGE
M983	SITZBEZUEGE VORNE, LEDER
M986	TEILLEDER-AUSSTATTUNG
M990	SITZBEZUEGE VORNE, STOFF/STOFF/KUNSTLEDER

TR203

DIESER TEILEKATALOG ENTHAELT ALLE BESTELLINFORMATIONEN FUER DEN
TYP 911 MODELLJAHR 1987 - 1989.

ER WIRD IN ZWEI AUSGABEN IN FOLGENDEN SPRACHEN ANGEBOTEN:

AUSGABE
USA, CANADA - *

AUSGABE
ALLE ANDEREN LAENDER * - DEUTSCH

- ENGLISCH
- FRANZOESISCH
- ITALIENISCH
- SPANISCH

DER AENDERUNGSDIENST ERFOLGT DURCH AUSTAUSCH DES UPDATES.

DIE AUSGABE IST AN DER LAUFENDEN NR. IN
DER FUSSZEILE DES UPDATES ZU ERKENNEN.

DAS ALTE UPDATE IST NICHT MEHR ZU VERWENDEN.

SAEMTLICHE ABBILDUNGEN SIND UNVERBINDLICH.
AENDERUNGEN BLEIBEN VORBEHALTEN.

Modell	Jahr	HG	UG	Bildtafel	Fgst.-Nr.	Update		
911	89	9	80	980-20		203	15:15	17.08.2006

```
TR006
    AUFBAU DER IM KATALOG VERWENDETEN KURZSCHREIBWEISE DER FAHRZEUG-
    ================================================================
    IDENT.NR. (VIN)
    ===============

     STELLE:               1 2 3  4 5 6  7 8  9  10  11  12  13 14 15 16 17

     BEISPIEL:             W P O  Z Z Z  9 1  Z   K   S   1   0  0  1  2  5
                                          ===      =   =   =   =============
                                           !       !   !   !         !
1. + 2. STELLE DES TYPS------------------+       !   !   !         !
                                                 !   !   !         !
MODELLJAHR-KENNBUCHSTABE-------------------------+   !   !         !
                                                     !   !         !
FERTIGUNGSORT----------------------------------------+   !         !
                                                         !         !
3. STELLE DES TYPS-----------------------------------------+         !
                                                                   !
ZAEHLNUMMER--------------------------------------------------------+
```

Modell	Jahr	HG	UG	Bildtafel	Fgst.-Nr.	Update		
911	89	9	80	980-20		203	15:15	17.08.2006

FR206

FAHRZEUGTYP	MJ	FAHRZEUG-IDENT.NR	MOTORTYP
911 CARRERA COUPE	87 H	91HS1 00001>05000	930.20/25/26
911 CARRERA M637	87 H	91HS1 05001>05300	930.20/25/26
911 CARRERA TARGA	87 H	91HS1 40001>45000	930.20/25/26
911 CARRERA CABRIO	87 H	91HS1 50001>55000	930.20/25/26
911 TURBO COUPE	87 H	93HS0 00001>02000	930.66, 221 KW
911 TURBO TARGA	87 H	93HS0 10001>12000	930.66, 221 KW
911 TURBO CABRIO	87 H	93HS0 20001>22000	930.66, 221 KW
911 CARRERA COUPE (J)	87 H	91HS1 09501>09999	930.25, 160 KW
911 CARRERA TARGA (J)	87 H	91HS1 49501>49999	930.25, 160 KW
911 CARRERA CABRIO (J)	87 H	91HS1 59501>59999	930.25, 160 KW
911 CARRERA COUPE (USA)(CDN)	87 H	91HS1 20001>25000	930.25, 160 KW
911 CARRERA M637 (USA)(CDN)	87 H	91HS1 25001>25300	930.25, 160 KW
911 CARRERA TARGA (USA)(CDN)	87 H	91HS1 60001>65000	930.25, 160 KW
911 CARRERA CABRIO (USA)(CDN)	87 H	91HS1 70001>75000	930.25, 160 KW
911 TURBO COUPE (USA)	87 H	93HS0 50001>55000	930.68, 210 KW
911 TURBO TARGA (USA)	87 H	93HS0 60001>62000	930.68, 210 KW
911 TURBO CABRIO (USA)	87 H	93HS0 70001>72000	930.68, 210 KW
911 TURBO COUPE (CDN)	87 H	93HS0 55001>57000	930.66, 221 KW
911 TURBO TARGA (CDN)	87 H	93HS0 65001>67000	930.66, 221 KW
911 TURBO CABRIO (CDN)	87 H	93HS0 75001>77000	930.66, 221 KW
911 CARRERA COUPE	88 J	91JS1 00001>05000	930.20/25/26
911 CARRERA M637	88 J	91JS1 05001>05300	930.20/25/26
911 CARRERA TARGA	88 J	91JS1 40001>45000	930.20/25/26
911 CARRERA CABRIO	88 J	91JS1 50001>55000	930.20/25/26
911 TURBO COUPE	88 J	93JS0 00001>02000	930.66, 221 KW
911 TURBO TARGA	88 J	93JS0 10001>12000	930.66, 221 KW
911 TURBO CABRIO	88 J	93JS0 20001>22000	930.66, 221 KW
911 CARRERA COUPE (J)	88 J	91JS1 09501>09999	930.25, 160 KW
911 CARRERA TARGA (J)	88 J	91JS1 49501>49999	930.25, 160 KW
911 CARRERA CABRIO (J)	88 J	91JS1 59501>59999	930.25, 160 KW
911 CARRERA COUPE (USA)(CDN)	88 J	91JS1 20001>25000	930.25, 160 KW
911 CARRERA M637 (USA)(CDN)	88 J	91JS1 25001>25300	930.25, 160 KW
911 CARRERA TARGA (USA)(CDN)	88 J	91JS1 60001>65000	930.25, 160 KW
911 CARRERA CABRIO (USA)(CDN)	88 J	91JS1 70001>75000	930.25, 160 KW
911 TURBO COUPE (USA)(CDN)	88 J	93JS0 50001>55000	930.68, 210 KW
911 TURBO TARGA (USA)(CDN)	88 J	93JS0 60001>62000	930.68, 210 KW
911 TURBO CABRIO (USA)(CDN)	88 J	93JS0 70001>72000	930.68, 210 KW
911 CARRERA COUPE	89 K	91KS1 00001>05000	930.20/25
911 CARRERA TARGA	89 K	91KS1 40001>45000	930.20/25
911 CARRERA CABRIO/SPEEDSTER	89 K	91KS1 50001>55000	930.20/25
911 TURBO COUPE	89 K	93KS0 00001>02000	930.66, 221 KW
911 TURBO TARGA	89 K	93KS0 10001>12000	930.66, 221 KW
911 TURBO CABRIO	89 K	93KS0 20001>22000	930.66, 221 KW
911 CARRERA COUPE (USA)(CDN)	89 K	91KS1 20001>25000	930.25, 160 KW
911 CARRERA TARGA (USA)(CDN)	89 K	91KS1 60001>65000	930.25, 160 KW
911 CARRERA CABRIO/SPEEDSTER (USA)(CDN)	89 K	91KS1 70001>75000	930.25, 160 KW
911 TURBO COUPE (USA)(CDN)	89 K	93KS0 50001>55000	930.68, 210 KW
911 TURBO TARGA (USA)(CDN)	89 K	93KS0 60001>62000	930.68, 210 KW
911 TURBO CABRIO (USA)(CDN)	89 K	93KS0 70001>72000	930.68, 210 KW

TR006

```
      AUFBAU DER IM KATALOG VERWENDETEN MOTORNUMMERN
      ==============================================


      STELLE:                                          1 2 3   4 5 6 7 8

      BEISPIEL:                                        6 3 K   0 0 1 3 6
                                                       = = =   =========
                                                       ! ! !       !
      AGGREGATEART (6 = 6-ZYL.-MOTOR)------------------+ ! !       !
                                                         ! !       !
      MOTORAUSFUEHRUNG-----------------------------------+ !       !
                                                           !       !
      MODELLJAHR-KENNBUCHSTABE-----------------------------+       !
                                                                   !
      ZAEHLNUMMER--------------------------------------------------+
```

Modell	Jahr	HG	UG	Bildtafel	Fgst.-Nr.	Update		
911	89	9	80	980-20		203	15:15	17.08.2006

MR006

FAHRZEUGTYP	MOTOR TYP	MJ	MOTOR-NUMMER	TECHNISCHE DATEN
911 CARRERA	930.20	87 H	63H 00001>10000	6ZYL/3,2L/170KW
911 CARRERA KATALYSATOR	930.25	87 H	64H 00001>10000	6ZYL/3,2L/160KW
911 CARRERA (S)	930.26	87 H	63H 10001>11000	6ZYL/3,2L/170KW
911 TURBO	930.66	87 H	67H 00001>05000	6ZYL/3,3L/221KW
911 TURBO (USA)	930.68	87 H	68H 00001>05000	6ZYL/3,3L/210KW
911 CARRERA	930.20	88 J	63J 00001>10000	6ZYL/3,2L/170KW
911 CARRERA KATALYSATOR	930.25	88 J	64J 00001>10000	6ZYL/3,2L/160KW
911 CARRERA (S)	930.26	88 J	63J 10001>11000	6ZYL/3,2L/170KW
911 TURBO	930.66	88 J	67J 00001>05000	6ZYL/3,3L/221KW
911 TURBO (USA)	930.68	88 J	68J 00001>05000	6ZYL/3,3L/210KW
911 CARRERA	930.20	89 K	63K 00001>10000	6ZYL/3,2L/170KW
911 CARRERA KATALYSATOR	930.25	89 K	64K 00001>10000	6ZYL/3,2L/160KW
911 TURBO	930.66	89 K	67K 00001>05000	6ZYL/3,3L/221KW
911 TURBO (USA)(CDN)	930.68	89 K	68K 00001>05000	6ZYL/3,3L/210KW

```
TR006
    AUFBAU DER IM KATALOG VERWENDETEN GETRIEBENUMMERN >>MOD.87
    ==========================================================

    STELLE:                          1 2 3   4 5 6 7 8

    BEISPIEL:                        7 3 H   0 6 8 4 5
                                     = = =   =========
                                     ! ! !       !
    AGGREGATEART---------------------+ ! !       !
                                       ! !       !
    GETRIEBE-TYP-----------------------+ !       !
                                         !       !
    MODELLJAHR-KENNBUCHSTABE-------------+       !
                                                 !
    ZAEHLNUMMER----------------------------------+


    AUFBAU DER IM KATALOG VERWENDETEN GETRIEBENUMMERN MOD.88>>
    ==========================================================

    STELLE:                          1  2  3  4  5     6  7  8  9 10 11 12

    BEISPIEL:                        G  5  0  0  0     1  K  0  0  5  4  3
                                     =  ==========     =  =  =============
                                     !     !           !  !     !
                                     !     !           !  !     !
    AGGREGATE-ART--------------------+     !           !  !     !
                                           !           !  !     !
    GETRIEBE-TYP---------------------------+           !  !     !
                                                       !  !     !
    VARIANTENINDEX-------------------------------------+  !     !
                                                          !     !
    MODELLJAHR-KENNBUCHSTABE-----------------------------+     !
                                                              !
    ZAEHLNUMMER---------------------------------------------------+
```

Modell	Jahr	HG	UG	Bildtafel	Fgst.-Nr.	Update		
911	89	9	80	980-20		203	15:15	17.08.2006

GR001

FAHRZEUGTYP	GETR. TYP	MJ	GETRIEBE-NUMMERN	TECHNISCHE DATEN
911 CARRERA	G50.00	87 H	73H 00001 > 73H 20000	5-GANG
911 CARRERA (USA)(CDN) (AUS)(J)	G50.01	87 H	74H 00001 > 74H 20000	5-GANG
911 CARRERA (CH)	G50.02	87 H	73H 20001 > 73H 25000	5-GANG
911 TURBO	930.36	87 H	77H 00001 > 77H 10000	4-GANG
911 CARRERA	G50.00	88 J	G5000 1J00001>1J10000	5-GANG
911 CARRERA M220	G50.00	88 J	G5000 2J10001>2J20000	5-GANG
911 CARRERA (USA)(CDN) (AUS)(J)	G50.01	88 J	G5001 1J00001>1J10000	5-GANG
911 CARRERA (USA)(CDN) (AUS)(J) M220	G50.01	88 J	G5001 2J10001>2J20000	5-GANG
911 CARRERA (CH)	G50.02	88 J	G5002 1J00001>1J10000	5-GANG
911 CARRERA (CH) M220	G50.02	88 J	G5002 2J10001>2J20000	5-GANG
911 TURBO	930.36	88 J	93036 1J00001>1J10000	4-GANG
911 TURBO M220	930.36	88 J	93036 2J10000>2J20000	4-GANG
911 CARRERA	G50.50	89 K	G5000 1K00001>1K10000	5-GANG
911 CARRERA M220	G50.50	89 K	G5000 2K00001>2K20000	5-GANG
911 CARRERA (USA)(CDN) (AUS)(J)	G50.01	89 K	G5001 1K00001>1K10000	5-GANG
911 CARRERA (USA)(CDN) (AUS)(J) M220	G50.01	89 K	G5001 1K00001>2K20000	5-GANG
911 CARRERA (CH)	G50.02	89 K	G5002 1K00001>1K10000	5-GANG
911 CARRERA (CH) M220	G50.02	89 K	G5002 2K00001>2K20000	5-GANG
911 TURBO	G50.50	89 K	G5050 1K00001>1K10000	5-GANG
911 TURBO M220	G50.50	89 K	G5050 2K00001>2K20000	5-GANG

TR203

ZEICHENERKLAERUNG UND HINWEISE

IN SPALTE -V- VERFUEGUNG

N	NEUAUFNAHME
P	TEIL BEREITS IM PROGRAMM, AN DIESER ANWENDUNGSSTELLE NEU
W	TEIL ENTFAELLT AN DIESER ANWENDUNGSSTELLE, WEITERFUEHREN
A	LAGERBESTAND IST AUFZUBRAUCHEN
U	TEIL ENTFAELLT ERSATZLOS
E	TEILENUMMER IST WERKSEITIG NICHT MEHR LIEFERBAR
*	TEIL IST AUCH, ODER NUR, IM REPARATURSATZ LIEFERBAR
>	TEIL IST AUCH IM AUSTAUSCH LIEFERBAR

IN SPALTE - BILD -

1	POSITIONSNUMMER IN DER BILDTAFEL
(1)	TEIL IST NUR BILDAEHNLICH
-	TEIL IST NICHT ABGEBILDET

BILD-NR. DIE IM TEXTTEIL NICHT ERSCHEINT, IST FUER DIESE KATALOGAUSGABE NICHT GUELTIG.

IN SPALTE -TEILE-NR./CODE-

000 000 000 00	TEILENUMMER IST GLEICH BESTELLNUMMER. IST EIN CODE ANGEGEBEN, SO IST DIESER BESTANDTEIL DER BESTELLNUMMER.
AC3	FARBCODE

IN SPALTE -TEXT-

EINBAUZEITRAUM MIT MOTOR- ODER FAHRZEUG-IDENT.NR.-BEREICH

BEISPIEL:

M 65H 00134 >> AB MOTORNUMMER

F >> 95 HS90 00143 BIS FAHRGESTELLNUMMER

```
TR006
                    IN SPALTE -A-
                    -------------

                    KENNBUCHSTABE FUER EINBAUZEITRAUM, DER SICH IN DER
                    KATALOGGRUPPE MEHRMALS WIEDERHOLT.

                    ERKLAERUNG IN DER TEXTSPALTE DER KATALOGGRUPPE.


                    IN SPALTE -ST-  STUECKZAHL
                    --------------------------

          1         STUECKZAHL PRO ANWENDUNGSSTELLE

          X         STUECKZAHL NACH BEDARF

          *         NUR ALS METERWARE LIEFERBAR, 1 = 1 M


                    IN SPALTE - MODELL/SYMBOL -
                    ---------------------------

        M 650       SONDERAUSSTATTUNG - SIEHE M-NR.-UEBERSICHT

         -89        MODELLJAHRBEGRENZUNG
                    BEISPIEL: GUELTIG BIS ENDE MODELLJAHR 1984

        /LL         LINKSLENKER

        /RL         RECHTSLENKER
                    ---------+
        /V          VORN     I
                             I
        /H          HINTEN   I
                             I---> IN FAHRTRICHTUNG
        /L          LINKS    I
                             I
        /R          RECHTS   I
                    ---------+

        WW          TEIL KANN STATT DES VORGENANNTEN VERWENDET
                    WERDEN.

        JUBI:88     JUBILAEUMSMODELL 1988
                    ---------------------
                    EXTERIEUR: DIAMANTBLAUMETALLIC
                    INTERIEUR: TEILLEDERAUSSTATTUNG
                               IN SILBERBLAUMETALLIC
                    KOPFSTUETZEN MIT PORSCHE-SCHRIFTZUG
                    TEPPICH IN SEIDENVELOUR SILBERBLAU
                    JUBILAEUMSPLAKETTE AUF HANDSCHUHKASTENDECKEL
```

TR203

LAENDERSYMBOLE
==========

(A)	OESTERREICH
(AG)	ARABISCHE GOLFSTAATEN
(AUS)	AUSTRALIEN
(B)	BELGIEN
(CDN)	CANADA
(CH)	SCHWEIZ
(D)	BUNDESREPUBLIK DEUTSCHLAND
(DK)	DAENEMARK
(E)	SPANIEN
(F)	FRANKREICH
(GB)	GROSSBRITANNIEN
(GR)	GRIECHENLAND
(HK)	HONGKONG
(I)	ITALIEN
(J)	JAPAN
(L)	LUXEMBURG
(N)	NORWEGEN
(NL)	NIEDERLANDE
(NZ)	NEUSEELAND
(P)	PORTUGAL
(RC)	TAIWAN
(S)	SCHWEDEN
(SA)	SAUDI ARABIEN
(SF)	FINNLAND
(USA)	VEREINIGTE STAATEN VON AMERIKA
(ZA)	SUEDAFRIKA